www.huck-seiltechnik.de

NEW!
JETZT MIT CO_2e-WERT JE PRODUKT

NR. 29

DIE GANZE VIELFALT VON HUCK AUF EINEN BLICK

HUCK

made by HUCK

INHALTS-VERZEICHNIS

ÜBER UNS – made by HUCK 3

KAPITEL 1
ORIGINAL HUCK VOGELNEST® 17
Entdecke die Spielplatz-Innovation, mit der alles begann. Das Original Vogelnest von HUCK steht für inklusiven Spielspaß, höchste Qualität und weltweite Beliebtheit.

KAPITEL 2
SCHAUKELN 31
Klassiker mit Schwung – für jedes Alter und jede Spielplatzgröße.

KAPITEL 3
PARCOURS 69
Herausforderungen für Körper und Koordination – mit Spielspaß garantiert.

KAPITEL 4
KOMPLETTGERÄTE 91
Alles in einem: vielseitige Spielkombinationen für jedes Gelände.

KAPITEL 5
SEILNETZ-PYRAMIDEN 151
Hoch hinaus – Kletterspaß mit Weitblick und Struktur.

KAPITEL 6
SPRUNGGERÄTE (TRAMPOLINE) 173
Springen, lachen, landen – Bewegung trifft Vergnügen.

KAPITEL 7
KARUSSELLS UND WIPPEN 191
Drehen, wippen, Freude teilen – für dynamisches Spielvergnügen.

KAPITEL 8
KLETTERNETZE, SEILE UND BRÜCKEN NACH MAß 211
Individuelle Lösungen für kreatives und sicheres Klettern.

KAPITEL 9
SONDERPROJEKTE UND SEILBRÜCKEN 231
Besonders, maßgeschneidert, auffallend – Projekte mit Charakter.

KAPITEL 10
SONNENSEGEL UND BESCHATTUNGEN 253
Schattenspender mit Stil – für mehr Komfort im Freien.

KAPITEL 11
FREIZEITANLAGEN 261
Räume für Begegnung, Bewegung und Erholung – perfekt geplant.

NEW!
JETZT MIT CO_2e-WERT JE PRODUKT

29
made by
HUCK

LIEBE LESERINNEN UND LESER,

mit Freude und Stolz präsentieren wir Ihnen die neueste Ausgabe unseres Produktkatalogs – **die Nummer 29**. Wie in den vergangenen Jahren war es uns auch diesmal ein großes Anliegen, nicht nur Spielgeräte zu entwickeln, sondern vor allem Verantwortung zu übernehmen – für unsere Umwelt, für die Gesellschaft und für kommende Generationen.

Als Unternehmen mit langjähriger Tradition und einem klaren Wertekompass steht HUCK Seilspielgeräte für zukunftsorientiertes Denken. **Nachhaltigkeit** ist dabei nicht nur ein Schlagwort, sondern gelebte Praxis. Deshalb setzen wir weiterhin auf zertifiziertes Recyclingpapier und klimaneutrale Produktion – ein konsequenter Schritt im Sinne unseres ökologischen Engagements.

Inklusion ist ein weiterer Grundpfeiler unseres Handelns. Wir sind überzeugt: **Spielplätze sollen Orte für alle Kinder sein.** Mit neuen Produkten, die barrierefreies und gemeinschaftliches Spielen fördern, wollen wir echte Teilhabe ermöglichen – unabhängig von körperlichen oder geistigen Voraussetzungen. Denn jedes Kind hat das Recht auf Spiel, Freude und Miteinander.

Dieser Katalog ist mehr als nur eine Übersicht über Produkte – er ist ein Ausdruck unserer Haltung. Er zeigt, was uns wichtig ist: Qualität, Innovation, soziale **Verantwortung** und eine Welt, in der Spielräume auch Denk- und Handlungsräume sind.

Wir wünschen Ihnen viel Vergnügen beim Durchblättern, Staunen und Entdecken. **Lassen Sie sich inspirieren** – für Projekte, die verbinden.

Mit herzlichen Grüßen
Ihre Geschäftsführung

VALENTIN HUCK **STEFAN HUCK** **WOLFGANG KEINER**

HUCK

Druckprodukt mit finanziellem Klimabeitrag
ClimatePartner.com/53323-2508-1004

www.blauer-engel.de/uz195
• ressourcenschonend und umweltfreundlich hergestellt
• emissionsarm gedruckt
• aus 100 % Altpapier
RG4
Dieses Druckerzeugnis ist mit dem Blauen Engel ausgezeichnet.

WHAT WE CARE ABOUT

NEUHEITEN, DIE WEITERDENKEN

Unsere Neuheiten sind mehr als einzelne Produkte – sie sind Ausdruck unserer Haltung. Denn wir bei HUCK sind überzeugt:

1.

Inklusion ist kein einzelnes Spielgerät. Es ist ein Prinzip.

Deshalb gestalten wir unsere Geräte so, dass sie Herausforderungen auf unterschiedlichen Niveaus bieten. Sie eröffnen Spielräume für alle Generationen, Bedürfnisse und Fähigkeiten. Kinder können eigene Wege finden, sich ausprobieren, Grenzen austesten und Erfolge feiern – genauso wie Begleitpersonen Teil des Spielgeschehens werden können, sei es unterstützend, beobachtend oder aktiv mitspielend. Mehr dazu auf den Inklusionsseiten ab Seite 14.

2.

Nachhaltigkeit muss sichtbar werden.

Mit dem neuen PCF Label für über 250 unserer Produkte kennzeichnen wir erstmals den CO_2-Fußabdruck unserer Spielgeräte – transparent, nachvollziehbar und ein echter Mehrwert für alle, die nachhaltig planen und dokumentieren müssen. Mehr zur Nachhaltigkeit ab Seite 12.

3.

Inklusives Denken betrifft auch die Materialebene.

Unsere zweifarbigen Seile sind nicht nur optisch ein Highlight: Dank des starken Kontrasts bieten sie einen echten Mehrwert für sehbeeinträchtigte Menschen. Dieses Kontrastprinzip direkt im Seil unterstützt inklusive Gestaltung bereits auf der Materialebene – ein wichtiger Baustein für barrierearme Spielräume. Technische Infos und Farbvarianten auf Seite 6.

Zukunft braucht Haltung – und Ideen, die verbinden. Innovation mit Verantwortung – made by **HUCK**

NEU IN UNSEREM SORTIMENT:

Unser Eco-Seil, das komplett aus recyceltem Post-Consumer-Material hergestellt wird und Nachhaltigkeit mit bewährter Qualität vereint.

Jetzt unsere Seilbroschüre downloaden.

Technische Änderungen vorbehalten

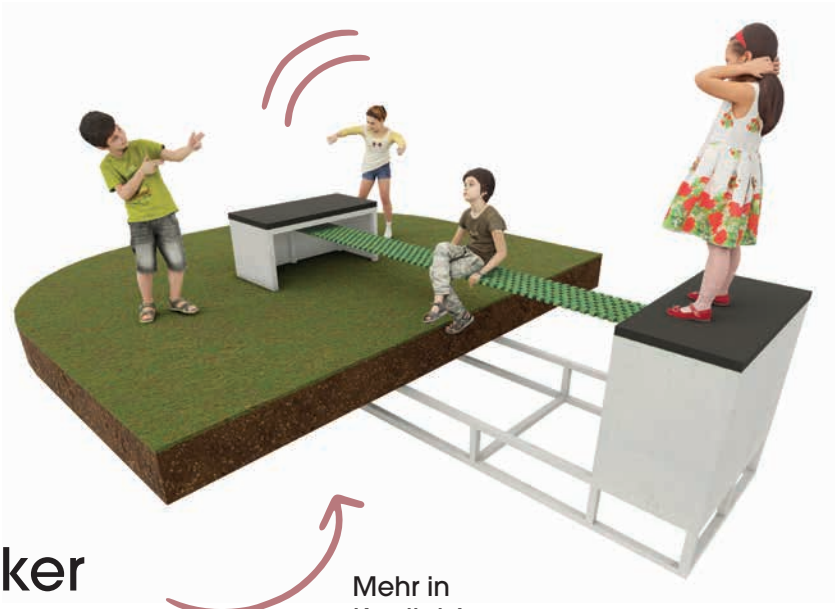

Balance Rocker

Spielerisch das Gleichgewicht trainieren – mit dynamischer Bewegung und robustem Design. Unser neuer Balance Rocker bringt Körpergefühl auf den Punkt.

Mehr in Kapitel 6 – Seite 179

Original HUCK Vogelnest Sombrero®100

Das Vogelnest in neuer Größe – perfekt für Kitas und Kleinkindbereiche. Mit speziellem Einhängeteil für sicheren Halt und sanftes Schwingen.

Mehr in Kapitel 1 – Seite 23

QUALITY MADE BY HUCK IN ASSLAR

UNSER HERKULES SEIL

Neu im Sortiment. Unsere zweifarbigen Seile. Sie sind nicht nur optisch ein Highlight, sondern Dank des starken Kontrasts bieten sie einen echten Mehrwert für sehbeeinträchtigte Menschen.

FUCHSIA/
SCHWARZ
Ø 16 mm

TÜRKIS/
SCHWARZ
Ø 16 mm

ROST-
ORANGE/
SCHWARZ
Ø 16 mm

BLAU/
ROT
Ø 16 mm

GRÜN/
HANFFARBEN
Ø 16 mm

Unser Eco-Seil, das komplett aus recyceltem Post-Consumer-Material hergestellt wird und Nachhaltigkeit mit bewährter Qualität vereint.

Konstruktion und Eigenschaften
Unser Herkules-Tauwerk besteht aus sechs Stahllitzen, die mit Polyestergarn ummantelt und zu einem robusten Seil verdreht werden. Durch die Kombination aus Umflechtung und Verklebung entsteht eine feste Verbindung zwischen Stahlkern und Polyester, die besonders langlebig ist. Die Seile sind in den **Durchmessern 16 mm und 18 mm erhältlich**, die einzelnen **Litzen messen 5 mm bzw. 6 mm**. Zusätzlich bieten wir **Varianten mit Stahlseele oder flammhemmender Ausrüstung** an. Polyester überzeugt von Natur aus mit hoher Farb-, UV- und Abriebfestigkeit. Für den Einsatz in Spielgeräten werden unsere Seile außerdem mit einer speziellen Oberflächen-Imprägnierung versehen, die den Schutz und die Haltbarkeit noch weiter erhöht.

Abriebprüfung
Abrieb ist bei Seilen ein wichtiger Faktor – auch wenn er nie ganz auszuschließen ist. Herkules-Tauwerke sind jedoch für ihre Langlebigkeit bekannt und halten auf Spielplätzen weltweit oft über 20 Jahre.
Um die Qualität kontinuierlich zu sichern und zu verbessern, haben wir einen speziellen Prüfstand entwickelt: Ein Edelstahl-Schleifkörper bewegt sich über das Seil, bis die Stahlkerne sichtbar werden. Die Anzahl der sogenannten Doppelhübe dient als zuverlässiges Maß für die Abriebfestigkeit und Qualität unserer Seile.

Technische Änderungen vorbehalten

Die gesamte Produktion, angefangen bei der Faserherstellung über die Seilherstellung bis hin zur Herstellung des Spielgerätes, liegt in unserer Hand.

made by HUCK

GRÜN
01
Ø 16 mm oder Ø 18 mm

ROST-ORANGE
03
Ø 16 mm

ORANGE-FLUORESZIEREND
03F
Ø 16 mm
Geeignet für den Indoor-Bereich

BLAU
04
Ø 16 mm oder Ø 18 mm

GELB
05
Ø 16 mm oder Ø 18 mm

SCHWARZ
06
Ø 16 mm oder Ø 18 mm

ROT
07
Ø 16 mm oder Ø 18 mm

HANFFARBEN
08
Ø 16 mm oder Ø 18 mm

TÜRKIS
11
Ø 16 mm

HELLGRAU
66
Ø 16 mm

FUCHSIA
71
Ø 16 mm

„Unser Herkules-Tauwerk vereint hochwertige Stahllitzen mit widerstandsfähigem Polyester – so entsteht ein langlebiges Seil, das auch unter hohen Anforderungen auf Spielplätzen über 20 Jahre zuverlässig hält."

BECAUSE WE ARE COMMITTED TO SAFETY

UNSER QUALITÄTS-VERSPRECHEN

„Wo Kinder spielen, darf Sicherheit kein Zufall sein. Mit jeder Verbindung, jedem Seil und jedem Bauteil sorgen wir dafür, dass Spielplätze sichere Orte für Abenteuer und Entfaltung bleiben."

Hohe Belastbarkeit garantiert
Alle unsere Seile und Verbindungselemente werden ständig auf Bruchkräfte und Auszugswerte geprüft. In unserem eigenen Prüflabor ermitteln wir genau, welche Lasten geschraubte Verbindungen tragen und wie viel Auszugskraft gepresste Verbindungen aushalten.

UV-Beständigkeit für langlebige Qualität
Damit unsere Produkte auch draußen dauerhaft überzeugen, testen wir sie auf UV-Beständigkeit. So simulieren wir den Einfluss von Sonnenlicht und prüfen, ob die Materialien spröde werden, sicherheitsrelevante Eigenschaften verlieren oder die Farben verblassen.

Abriebfestigkeit und Formstabilität
Um Materialermüdung und Abrieb zu erkennen, unterziehen wir unsere Bauteile dynamischen Belastungstests. Dabei messen wir zum Beispiel, wie viele Lastwechsel Federn oder andere Verbindungen aushalten und wie das Material auf unterschiedliche Bewegungen und Verformungen reagiert.

IPEMA Zertifizierung

Wir sind Mitglied in der International Play Equipment Manufactures Association.
Im Interesse der öffentlichen Sicherheit bietet IPEMA ein Produktzertifizierungsprogramm für öffentliche Spielgeräte und Oberflächenmaterialien an. Das Programm validiert die Produkte eines Teilnehmers nach einem oder mehreren der hier genannten Standards.
Die Zertifizierung erfolgt durch den TÜV SÜD America unter anderem gemäß der aktuellen ASTM 1487 (ähnlich der europäischen Spielplatzgerätenorm DIN EN 1176).

The International Play Equipment Manufacturers Association (IPEMA) provides a third-party certification to ensure product compliance to specific ASTM and/or CSA standards. Each product promoted here, if certified by IPEMA, includes the name and model number for you to search the IPEMA website for verification. To verify product certification, visit www.ipema.org and conduct a search.

Technische Änderungen vorbehalten

TÜV-geprüfte Sicherheit für unsere Kinder

Die DIN EN 1176 legt die sicherheitstechnischen Anforderungen und Prüfverfahren für Spielplatzgeräte fest. Diese Norm wurde vom technischen Ausschuss des Europäischen Komitees für Normung (CEN/TC 136) erarbeitet und gilt inzwischen in 33 europäischen Ländern.

Wir bringen unser Wissen aktiv in den Normausschuss der Spielplatznormung ein und seit Gründung tun wir dies auch im Unterausschuss Inklusion. Das heißt: Wir folgen nicht nur Standards – wir helfen, sie mitzugestalten. Diese Erfahrungen fließen unmittelbar in unsere Produktentwicklung ein.

Die Einhaltung dieser Normen ist für uns eine Verpflichtung, um Kindern bei sachgemäßer Nutzung maximale Sicherheit zu gewährleisten.
Die Normen regeln zudem die Anforderungen an den Untergrund unter den Spielgeräten sowie die regelmäßige Kontrolle und Wartung – monatlich, vierteljährlich oder jährlich. Alle wichtigen Informationen dazu finden Sie in unseren Montage- und Wartungsanleitungen, die Sie bei der Einhaltung der Vorschriften unterstützen.

Seit vielen Jahren arbeiten wir Hand in Hand mit dem Prüfinstitut „TÜV SÜD“ zusammen, um die aktuellen Anforderungen bzw. Standards einzuhalten und unsere Produkte darüber hinaus zu verbessern. Die uns vorliegenden Zertifikate bestätigen die Ausführung nach der aktuellen Spielplatzgerätenorm und können jederzeit auf Wunsch zur Verfügung gestellt werden.

In der Tabelle sehen Sie die zugelassenen Bodenmaterialien (Fallschutzmaterial), die je nach Fallhöhe des Spielgeräts verwendet werden dürfen. Für Deutschland gibt es dabei eine besondere Regelung (A-Abweichung), die den Einsatz von Rasen als Fallschutz bis zu einer Fallhöhe von 1,50 m erlaubt – in anderen europäischen Ländern ist dies meist nur bis 1,00 m zulässig.

Untergrund und Fallhöhen

Bodenmaterial	Beschreibung	Mindestschichtdicke in mm *inkl. 100 mm Wegspieleffekt	Max. Fallhöhe in mm
Rasen	Europaweit		≤ 1000
Rasen	Deutschland		≤1500
Rindenmulch	20 - 80 mm Partikelgröße	300	≤ 2000
		400	≤ 3000
Holzschnitzel	5 - 30 mm Partikelgröße	300	≤ 2000
		400	≤ 3000
Sand oder Kies	0,25 - 8 mm Korngröße	300	≤ 2000
		400	≤ 3000
Andere Materialien & Schichtdicken	Wie nach DIN EN 1177 geprüft		Wie geprüft

Landesspezifische Abweichungen müssen beachtet werden.

STRONG POSTS, CUSTOM DESIGN – SAFE PLAY YOUR WAY

HUCK PFOSTENLÖSUNG

Douglasie

Rundgefräst, geschliffen, lasiert und mit wahrer Premiumqualität sowie 10 Jahren Garantie (unter Berücksichtigung unserer Wartungsvorgaben): Dieses kernfreie und rissarme Holz wird inklusive feuerverzinkten und vormontierten Pfostenschuhen geliefert. Für Querträger und Kopfbalken geben wir eine Garantie von 5 Jahren.

Rissbildung (Kerngetrennt)
Unsere Douglasie-Hölzer werden kerngeschnitten. Das bedeutet, jeder Stamm wird der Länge nach in 4 Teile gesägt und anschließend rund geschält. Das vermindert die Spannung zwischen Außen- und Kernholz und damit die Rissbildung wesentlich. Bei auftretenden Rissbildungen nimmt damit die Stabilität des Gerätes nicht ab und Untersuchungen des TÜV bestätigen, dass Kinder nicht daran hängen bleiben.

Das Holz kann aufgrund seiner natürlichen Eigenschaften mit der Zeit nachdunkeln. Bei Lagerung und Montage ist zu beachten, dass durch Kontakt mit Feuchtigkeit und Eisenmetallen Reaktionsverfärbungen entstehen. Im Rahmen unserer Wartungsarbeiten hat dies aber keinerlei Einwirkung auf die Haltbarkeit und Qualität.

Robinie

Pfosten aus Robinie verleihen unseren HUCK Spielgeräten ein besonders ursprüngliches Aussehen. Das einzige europäische Holz mit Resistenzklasse 1 ist für den Erdverbau ohne chemischen Holzschutz zugelassen. Wir geben Ihnen auf die Robinienpfosten 5 Jahre Garantie – denn unsere garantiert splintfreie Ausführung der Pfosten ist ein zusätzliches Qualitätsmerkmal. Diese Hölzer werden außerdem für zusätzliche Sicherheit mit 2 Sicherheits-Stahllaschen versehen.

Stahl

Die HUCK Stahlpfosten bestehen aus hochwertigem, feuerverzinktem Stahl und sind dadurch äußerst stabil und korrosionsbeständig. Durch den natürlichen Silber-Effekt der Feuerverzinkung kommen die farbenfrohen Seilelemente perfekt zur Geltung. Sie können die silberne Stahlfarbe aber auch auf Wunsch problemlos vor Ort mit hochwertiger Spezialfarbe aufpeppen oder eine Pulverbeschichtung in allen gängigen RAL-Tönen von uns vornehmen lassen.

Ihre Vorteile:
- ⊕ langlebig und pflegeleicht
- ⊕ unempfindlich bei Transport, Lagerung & Montage
- ⊕ kratzfeste Oberfläche (silberfarbig glänzend)
- ⊕ Silberton passt zu zahlreichen Netzfarben aus dem Sortiment
- ⊕ mit separat erhältlicher Spezialfarbe streichbar
- ⊕ pulverbeschichtet in allen gängigen RAL-Tönen erhältlich

Planer und Betreiber können viele unserer Spielgeräte und Parcours ganz auf die jeweiligen Anforderungen und Wünsche abstimmen.
Sprechen Sie uns darauf an!

Technische Änderungen vorbehalten

DER NEUE STANDARD FÜR LANGLEBIGE STAHLPFOSTEN

Eco Shield by HUCK

Stahlkonstruktionen auf Spielplätzen müssen nicht nur sicher, sondern auch dauerhaft widerstandsfähig sein. Mit unserer neuen Beschichtung Eco Shield by HUCK bieten wir Ihnen eine zukunftsfähige Lösung für rostfreie, wartungsarme und optisch hochwertige Spielplatzpfosten.

Warum Eco Shield by HUCK? Ihre Vorteile auf einen Blick:

01.
Maximaler Korrosionsschutz

Selbst bei extremen Wetterbedingungen – Eco Shield schützt zuverlässig und dauerhaft.

02.
Wartungsarm & kosteneffizient

Weniger Instandhaltung, weniger Aufwand – das spart langfristig Zeit und Geld.

03.
Hochwertige Optik

Die gleichmäßige, glatte Oberfläche sorgt für ein modernes, sauberes Erscheinungsbild.

04.
Optimale Basis für Pulverbeschichtung

Eco Shield sorgt für perfekte Haftung – ideal für ein langlebiges, makelloses Finish.

05.
Nachhaltig denken – nachhaltig bauen

Längere Haltbarkeit, weniger Materialeinsatz, weniger Austausch – besser für die Umwelt.

Was bedeutet das für Ihr Projekt?

Mit Eco Shield by HUCK setzen Sie auf eine Beschichtung, die nicht nur durch Leistung überzeugt, sondern auch in Sachen Umweltfreundlichkeit Maßstäbe setzt. Ob auf öffentlichen Spielplätzen, in Städten oder in stark beanspruchten Bereichen – unsere Stahlpfosten sind bereit für jede Herausforderung.

Safer. Easier. Future-ready.
TESTED. PROVEN. TRUSTED.

Eco Shield wurde von uns intensiv geprüft. Besonders an Schnittkanten zeigt die Beschichtung ihre ganze Stärke – dort, wo herkömmliche Systeme oft versagen, schützt Eco Shield weiterhin zuverlässig vor Korrosion.

FOR FUTURE GENERATIONS

WIR LEBEN NACHHALTIGKEIT

Bei HUCK übernehmen wir Verantwortung – für Kinder, für Umwelt, für Generationen. Als einer der ersten Hersteller in der Branche haben wir unseren **Corporate Carbon Footprint (CCF)** und **Product Carbon Footprint (PCF)** umfassend analysiert. So schaffen wir Transparenz – und ermöglichen unseren Kunden, klimafreundlich zu planen und zu bauen.

Was bedeutet das für Sie?

- Verlässliche CO_2-Daten für Ausschreibungen, CSR-Reports und ESG-Ratings
- Klimafreundliche Produktwahl dank messbarer Emissionen pro Spielgerät
- Imagegewinn durch nachhaltige Investitionen in öffentliche und private Projekte

Sie finden unseren Product Carbon Footprint an jedem Produkt.

127.5
kg CO_2e

Original HUCK Vogelnest®

Mehr in Kapitel 1 – Seite 20

Neugierig auf mehr?

Alle Details finden Sie in unserer Nachhaltigkeits-broschüre.

Technische Änderungen vorbehalten

Materialien, die Verantwortung zeigen

Unser Recyclingseil – aus 100 % wiederverwertetem Kunststoff

Bei der Auswahl unserer Materialien setzen wir konsequent auf Kreislaufwirtschaft: Unser Recyclingseil besteht zu 100 % aus Post-Consumer-Kunststoff und ist damit ein aktiver Beitrag zur Müllvermeidung und Ressourcenschonung. Nachhaltig produziert, schadstofffrei und kindersicher. So entsteht aus Abfall ein wertvoller Werkstoff – für Spielgeräte, die Generationen überdauern.

Klimaschutz mit System

- Photovoltaikanlage und Blockheizkraftwerk decken fast 30 % unseres Strombedarfs – mit jährlicher CO_2-Einsparung von über 23 Tonnen
- Materialien mit Verantwortung: FSC- und PEFC-zertifiziertes Holz, PAK-freie Komponenten, Recyclingseile aus 100 % Post-Consumer-Material

Global denken – lokal handeln

- Unterstützung des Amazonas-Klimaschutzprojekts „Madre de Dios"
- Schutz von CO_2-Senken und Lebensräumen
- Förderung lokaler Bildung und Einkommen in Peru

„Nachhaltigkeit ist kein Ziel, das man erreicht – sie ist ein Weg, den man gemeinsam geht."

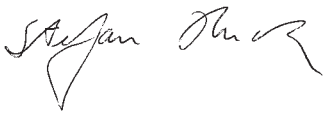

rund
23.202 kg
CO_2-Einsparung pro Jahr

35.695 kWh
Stromerzeugung jährlich

9.255 kWh
wurden 2024 ins Netz eingespeist

Recyclingseile aus
100 %
Post-Consumer-Material

Ihre Vorteile auf einen Blick

- ✓ Beitrag zur Kreislaufwirtschaft & Ressourcenschonung
- ✓ Sichere Materialien – keine Kompromisse beim Kinderschutz
- ✓ Nachhaltige Produktion = zukunftssichere Projekte

PLAYGROUNDS OF THE FUTURE

MITEINANDER INKLUSION LEBEN

Inklusion bedeutet für uns, Spielräume zu schaffen, in denen alle dazugehören. Seit der Einführung des Original Vogelnests 1994 entwickeln wir Spielgeräte, die Barrieren abbauen und Begegnung ermöglichen. Mit unserer weitergedachten Cheops Pyramide Midi zeigen wir, wie sich vertraute Spielkonzepte schrittweise inklusiver gestalten lassen – für Kinder, Begleitpersonen und ganze Generationen.

Denn echte Inklusion entsteht, wenn alle gemeinsam entdecken, spielen und wachsen dürfen.

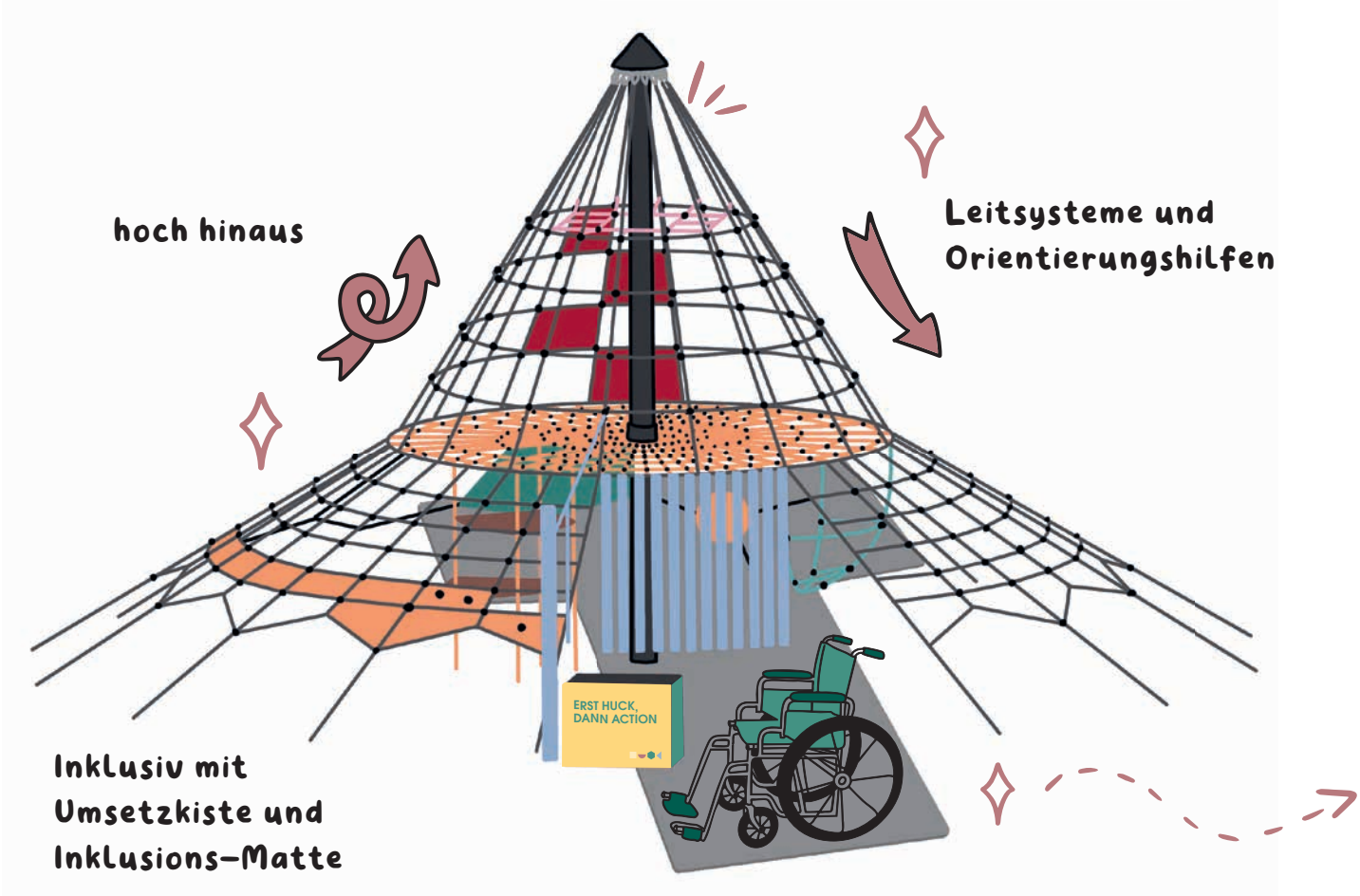

Technische Änderungen vorbehalten

Farben nach Schwierigkeitsgrad

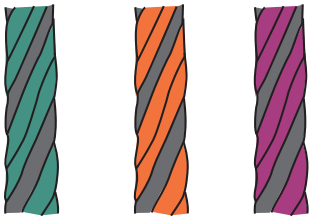

Leicht: Türkis-schwarz

Mittel: Orange-schwarz

Schwer: Fuchsia-schwarz

Unser neues, eigens entwickeltes zwei-farbiges Seil. Dank des starken Kontrasts bietet es einen echten Mehrwert für sehbeeinträchtigte Menschen. Dieses Kontrastprinzip direkt im Seil unterstützt inklusive Gestaltung schon auf der Materialebene.

NEW!

Unsere Umsetzkiste für maximale Inklusion.

Wir beraten Sie gerne.

2025

Umsetzkiste

Fender

Gleichgewichtstraining beim Sitzen und Halten auf dem Fender.

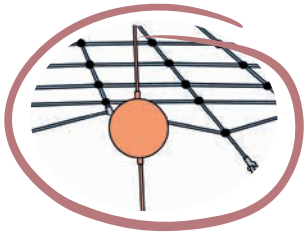

Umsetzkiste

Erleichtert den Transfer vom Rollstuhl ins Spielgerät und schafft damit echte Teilhabe.

Inklusions-Matte

Dient der Erreichbarkeit des Spielareals für alle. Kombinierbar mit jedem Fallschutz.

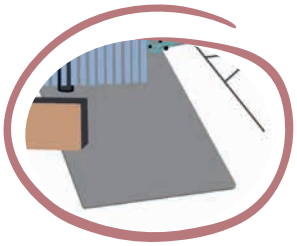

Gummimattenweg schwer

Hier werden Trittsicherheit und Körperkontrolle besonders gefordert – ein spannender Balanceakt für alle Altersgruppen.

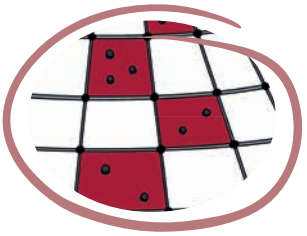

Gefühlsdusche

Unterschiedliche Materialien und Strukturen wecken die Sinne und regen die Wahrnehmung an.

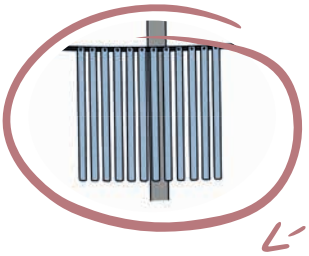

Gummimattenweg mittelschwer

Die federnden Matten trainieren Gleichgewicht und Koordination und bieten ein spürbares Erlebnis für Füße und Körper.

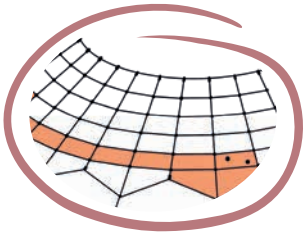

Seilschaukel

Die großflächige Schaukel lädt mehrere Personen gleichzeitig zum Schaukeln, Entspannen oder gemeinsamen Spiel ein.

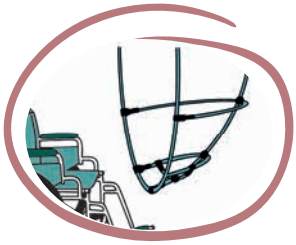

PLAY WITHOUT LIMITS –

made by HUCK

KAPITEL 1

ORIGINAL HUCK VOGELNEST®

Seit 1994 steht das Original HUCK Vogelnest® für sicheres, inklusives Spielvergnügen. Es ist das Herzstück vieler unserer Geräte – entwickelt mit dem Ziel, alle Kinder teilhaben zu lassen. Vielfältig einsetzbar, robust und einzigartig: Entdecken Sie die große Welt rund ums Vogelnest – das Original, dem Kinder weltweit vertrauen.

UNSER HIGHLIGHT IN DIESEM KAPITEL

Original HUCK Vogelnest® Sombrero

Seite 22

„Entwicklung geschieht, wenn wir über Grenzen hinaus denken."

Valentin Huck, CEO

Symbol-Erklärung siehe Klappkarte

SEILNETZ-PYRAMIDE DINO MINI
10.05.100
SEITE 168
Original HUCK Vogelnest®
4650
SEITE 20

VOGELNESTBAUM „ADLERHORST“
4652-40 / 4652-40S

SEITE 117

VOGELNEST®-KARUSSELL
20.01.080S

SEITE 196

Original HUCK Vogelnest Sombrero®
4649-120 / 4649-140

SEITE 22

VOGELNEST „CHILL OUT“ XXL
803 / 803-US

SEITE 26

4650
Original HUCK Vogelnest®

127.5 kg CO_2e

Das passende Schaukelgestell finden Sie auf Seite 34-37.

Aufhängehöhe: 2,00 m – 2,50 m

ca. Ø 1,20 m

1,30 m – 1,55 m

Mindestabstand zum Schaukelgestell: 0,80 m

SEILUMWICKLUNG

blau, grün, rot, beige, schwarz
(Farben einzeln oder in zweifacher Kombination)

GLIEDERMATTE

neongrün, dunkelgrün, blau, gelb, rot, rosa, beige, schwarz
(Farben einzeln oder in Kombination)

AUFHÄNGESEILE

grün, rost-orange, blau, gelb, schwarz, beige, grau, rot, orange-fluoreszierend, türkis, fuchsia

oder

KETTENSCHUTZSCHLAUCH

schwarz, rot

Warum das Original zählt.

Seit über 30 Jahren steht das Original HUCK Vogelnest® für Sicherheit, Langlebigkeit und Qualität made in Germany. Mehr als **100.000 verkaufte Nester** sprechen für sich – robust, wartungsfrei und für Generationen gebaut.

Qualität, die man nicht immer sieht – aber spürt.

✔ Gliederboden statt Netzboden: TÜV-zertifiziert, extrem engmaschig und sicher – kein Durchrutschen, kein Verhaken von kleinen Händen oder Füßen.	→ **Maximal sichere Nutzung für Kinder, weniger Verletzungsrisiko.**
✔ Polyamidummanteltes Stahlseil: UV-stabil, abriebfest und nahezu unzerstörbar.	→ **Langlebig, kaum Ersatz nötig, spart Kosten und Aufwand für Reparaturen.**
✔ Besonders entwickelte Kettenaufhängung mit Schutzschlauch – maximale Stabilität und Sicherheit.	→ **Höhere Stabilität, weniger Ausfallrisiko, langfristige Sicherheit für Kinderhände.**
✔ 12 Polyamidlagerungen verhindern Reibung und sorgen für dauerhafte Leichtgängigkeit.	→ **Einfaches Schaukeln über Jahre ohne Wartung, hohe Kinderzufriedenheit.**
✔ Wartungsfrei und vandalismushemmend – das Original hält, was es verspricht.	→ **Keine laufenden Kosten oder Reparaturen, langfristige Zuverlässigkeit und Sicherheit.**

DAS HUCK VERSPRECHEN

1. **Rundum abgesichert: 5 Jahre Garantie auf alle Teile.**
2. **Lebenslanger Reparaturservice, inklusive Rückholung durch HUCK – ganz unkompliziert.**
3. **Aus der Region für die Welt: nachhaltige Fertigung, hochwertige Materialien und echtes Handwerk.**

„Mehr als 30 Jahre Erfahrung, über 100.000 verkaufte Vogelnester – Qualität, die man spürt."

Valentin Huck, CEO

4649-140 / 4649-120

Original HUCK Vogelnest Sombrero®

204.3 kg CO_2e

143.8 kg CO_2e

Das passende Schaukelgestell finden Sie auf Seite 34-37.

Aufhängehöhe: 2,00 m – 2,50 m

ca. Ø 1,20 oder 1,40 m

1,30 m – 1,55 m

Mindestabstand zum Schaukelgestell: 0,80 m

Aufhängeseile:
grün, rost-orange, blau, gelb, schwarz, beige, grau, rot, orange-fluoreszierend, türkis, fuchsia

Gliedermatte:
neongrün, dunkelgrün, blau, gelb, rot, rosa, beige, schwarz
(einzeln oder in Kombination)

Seilumwicklung:
blau, grün, rot, beige, schwarz
(einzeln oder in zweifacher Kombination)

„Unser Vogelnest zum Anlehnen!
Gibt Kindern Halt und Sicherheit."

Entdecke unsere neue zweifarbige Kombination der Seilumwicklung & unsere farbige Gliedermatte!

made by HUCK

4549-100M

Original HUCK Vogelnest Sombrero®100

Aufhängehöhe: 1,29 m

Ø 1,06 m

0,49 m

4650-85 / 4650-85M

Original HUCK Mini-Vogelnest®

102.6 kg CO_2e

4550

Original HUCK Wabennest

123.8 kg CO_2e

Das passende Schaukelgestell finden Sie auf Seite 34-37.

Art.-Nr.	Artikelbezeichnung	Durchmesser	Aufhängehöhe	Farbe Ketten-schläuche	Bohrabstand Kopfbalken	Fallhöhe AH 2,00 m	Fallhöhe AH 2,50 m
4550*	Original HUCK Wabennest	1,00 m	2,00 m oder 2,50 m	schwarz, rot	1,54 m	1,30 m	1,55 m
4650*	Original HUCK Vogelnest®	1,20 m	2,00 m oder 2,50 m	schwarz, rot	1,90 m	1,30 m	1,55 m
4650-85*	Original HUCK Mini-Vogelnest®	0,90 m	2,00 m oder 2,50 m	schwarz, rot	1,54 m	1,30 m	1,55 m
4650-85M	Original HUCK Mini-Vogelnest® für Mini-M-Schaukel	0,90 m	1,29 m		Mini-M-Schaukel 1,43 m	Mini-M-Schaukel 0,50 m	

*Art.-Nr. 4550/4650/4650-85 werden standardmäßig mit Aufhängeketten mit Schlauch gefertigt und nur auf Wunsch mit Aufhängeseilen
Seilfarbe Umwicklung: grün, blau, rot (gegen Aufpreis), schwarz, beige
Seilfarbe Aufhängeseile: grün, orange, orange-fluoreszierend, blau, gelb, schwarz, grau, rot, beige, türkis, fuchsia
Farben Gliedermatte: schwarz und neongrün

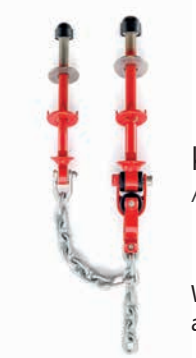

Kreuzgelenk inkl. Fanglager
Art.-Nr. 4608-1

Weitere Informationen auf Seite 63.

4540-10 Standpfosten mit Aufhängelager, ohne Einhängeteile*
4540-10-04 Standpfosten mit Aufhängelager, pulverlackiert, ohne Einhängeteile*
4540-10A Set Eingrab-Anker, feuerverzinkt

Mini-M-Schaukel

made by HUCK

94.2
kg CO_2e

Aufhängehöhe: 1,29 m
2,30 x 0,90 m
8,70 m²
3,95 x 2,20 m
0,50 m
1,00 m³
3

Achtung!
Der Montageraum (Außenmaß Fundamente) ist größer als der Mindestraum des Gerätes!

Jetzt mit geringerer Korbhöhe für einen leichteren Einstieg!
Für die Allerkleinsten!

SUPER PRAKTISCH!
Mit den Eingrab-Ankern ist dieses Spielgerät einfach aufgebaut und sofort bespielbar! (Art.-Nr. 4540-10A)

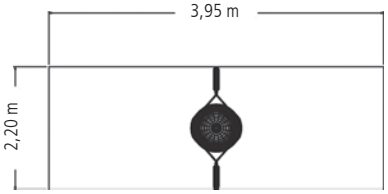

*Empfohlene Einhängeteile:

Original HUCK Mini-Vogelnest®
4650-85M (Seite 24)

Kleinkind-Schaukelsitz
4693 (Seite 45)

Original HUCK Vogelnest Sombrero®100
4549-100 (Seite 23)

803 / 803-US IPEMA-zertifiziert

Vogelnest „Chill Out“ XXL

566.1 kg CO_2e

AGE 3+

Liegefläche: Ø 1,80 m

- 1,75 m
- 4,85 x 1,95 m
- 19,30 m²
- Ø 4,95 m
- 0,75 m
- 1,45 m³
- 8

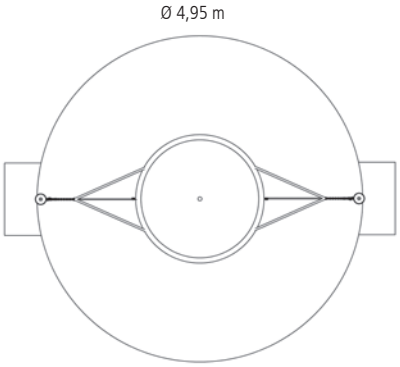

Ausstattung
2 Stahlpfosten (Ø 159 mm), Länge 2,70 m

Achtung!
Der Montageraum (Außenmaß Fundamente) ist größer als der Mindestraum des Gerätes!

- Ideal als Gruppenschaukel für die Kleinsten
- Ideal als Therapieschaukel für Erwachsene
- Schwingbewegung individuell begrenzbar
- 5 Jahre Vollgarantie

4670 zum Eingraben

Original HUCK Vogelnest® auf Federn

AGE 3+

364.5 kg CO_2e

- 0,80 m
- Ø 1,25 m
- 11,00 m²
- Ø 3,75 m
- 0,80 m
- 4

4591-50-3

Easy-Swing „Wabennest“

228.6
kg CO_2e

AGE
4+

Aufhängehöhe: Stufenlos einstellbar, 1,40 - 2,00 m
Sitzfläche: Ø 1,00 m, 8-eckig

- 2,45 m
- 2,50 x 1,00 m
- 15,50 m²
- 6,90 x 2,25 m
- 1,35 m
- 0,80 m³
- 3

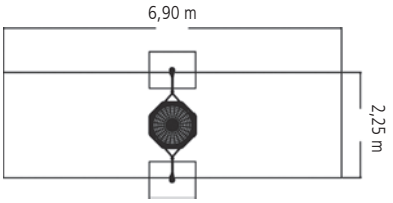

Ausstattung
2 Standpfosten aus Stahl (Ø 102 mm), feuerverzinkt, Länge 3,40 m

Achtung!
Der Montageraum (Außenmaß Fundamente) ist größer als der Mindestraum des Gerätes!

Übertrifft sicherheitstechnische Anforderungen der DIN EN 1176-2

- ⊕ extrastark gepolstert
- ⊕ durchtrittgeschützte Gliedermatte
- ⊕ unschlagbarer Service!
- ⊕ 5 Jahre Garantie auf alle Materialien
- ⊕ lebenslanger europaweiter Rückholservice im Reparaturfall
- ⊕ faire Reparaturkosten

⊕ Die Vorteile unserer weltweit zu 100.000-fach bewährten Gliedermatte mit Stahlseil-Ketten-Verbindung

Der Gliederboden von unserem Original HUCK Vogelnest® aus dem Jahr 2002 weist keinerlei Beschädigungen an Kunststoffgliedern, Stahlseilen oder Ketten auf.

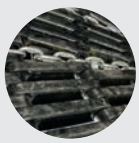

* Für dauerhaftes und langlebiges Schaukeln: Alle HUCK Vogelnestschaukeln mit extrastarkem Scheuerschutz an den beanspruchten Verbindungen der Aufhängeketten zum Nestkorb sowie an den Kreuzungspunkten der Aufhängeketten!

⊖ Der Netzboden einer anderen Nestschaukel aus dem Jahr 2013 ist in seiner Oberfläche bereits soweit abgerieben, dass die Knotenverbindung nur noch durch einzelne Seil-Litzen gehalten wird. Ebenso liegt die Stahleinlage stellenweise bereits komplett frei und ist von Rost befallen.

Vertrauen Sie nur dem Original!

Im HUCK Vogelnest® spielen die Kinder auf einer **engmaschigen Gliedermatte**. Das Verletzungsrisiko ist dadurch extrem gering. Die „Küken" sitzen auf einem stufenlos und sanft gerundeten Boden – wie deren gefiederte Freunde in einem Vogelnest.

Natürlich hat die Spielgeräte-Norm auch bestimmte Vorgaben für die **Polsterung**, die das HUCK Vogelnest® deutlich übertrifft.

Noch ein Qualitätskriterium: Der **extra starke Scheuerschutz** für super beanspruchte Verbindungsstücke und für Aufhängeketten. Ein sehr witterungsbeständiger und kälteflexibler Schlauchüberzug für die HUCK Aufhängeketten leistet optimalen Schutz bei reger Benutzung.

Auch die **Wartung** ist kinderleicht: Das Spielgerät kann ohne Probleme in aufgehängtem Zustand gewartet werden. Auf alle verbauten Materialien haben Sie **5 Jahre Garantie** und mit der richtigen Pflege und Wartung haben die Kinder sehr lange Freude an ihrem Spielgerät.

Unsere Erfahrung und unser Anspruch garantieren Qualität auf höchstem Niveau – eben HUCK „Made in Germany"!

Die Bezeichnung „Vogelnest®" ist seit Jahren ein eingetragener Markenname der HUCK Seiltechnik GmbH.

Fazit: Vertrauen Sie nur dem Original! Denn nur das HUCK Vogelnest® kombiniert Spielfreude, Langlebigkeit und Sicherheit.

Nutzen Sie die Vorteile aller Original HUCK Vogelnestschaukeln!

Sicherheit und hoher Spielwert

- ⊕ engmaschige Gliedermatte
- ⊕ Schutz gegen Durchrutschen bzw. Durchstecken von Armen und Beinen
- ⊕ nestförmig ausgebildeter Boden
- ⊕ extra starke Polsterung

Hochwertige Qualität

- ⊕ zusätzlicher Scheuerschutz an den Verbindungsteilen
- ⊕ Aufhängeketten mit sehr hochwertigem, witterungsbeständigem und kälteflexiblem Schlauchüberzug
- ⊕ 5 Jahre Garantie auf alle Materialien

Äußerst wartungsfreundlich

- ⊕ Wartung im eingehängten Zustand vor Ort möglich
- ⊕ hohe Verfügbarkeit der Ersatzteile
- ⊕ HUCK Service mit Rückholung und Wiederauslieferung

HIGHER DREAMS, STRONGER ROPES –

made by HUCK

Image by Freepik - www.freepik.com

KAPITEL 2

SCHAUKELN

Ob klassischer Schaukelsitz oder moderne Mehrsitzschaukel – unsere Modelle bieten Spaß, Bewegung und Vielfalt. Für jeden Standort, jede Altersgruppe und jedes Bedürfnis die passende Lösung. Inklusion und Sicherheit sind dabei selbstverständlich – denn Spielräume sollen für alle offen sein.

UNSER HIGHLIGHT IN DIESEM KAPITEL

Inklusions-Tampenschaukel

Seite 51

„Unsere Seiltechnologielösungen verbinden Sicherheit, Design und Funktionalität."

Stefan Huck, CEO

Symbol-Erklärung siehe Klappkarte

IN JUST 3 STEPS

IHRE NEUE SCHAUKELKOMBINATION

Die Bestellung Ihrer Wunsch-Schaukel war noch nie so einfach!
Unser Bestellprozess ist klar strukturiert und führt Sie in drei einfachen Schritten zur perfekten Kombination:

STEP 1.

Gestell auswählen

Das passende Grundgestell bildet die Basis der Schaukelkombination – stabil, sicher und optisch ansprechend.
Weitere Informationen auf den Seiten 34-37.

STEP 2.

Einhängeteil bestimmen

Ob Original HUCK Vogelnest®, Sicherheits-Schaukelsitz oder Schaukelsessel: Das Einhängeteil entscheidet über den Spielspaß und die Vielfalt der Kombination.
Die Einhängeteile sind in diesem Kapitel sowie im vorherigen Kapitel dargestellt.

STEP 3.

Aufhängelager wählen

Das Aufhängelager sorgt für sichere Befestigung und langlebige Stabilität der einzelnen Elemente.
Sie befinden sich am Ende dieses Kapitels.

„In nur wenigen Schritten entsteht eine einzigartige Schaukelkombination, die Spielspaß, Sicherheit und Kreativität perfekt verbindet."

Stefan Huck, CEO

4577-1-200 Aufhängehöhe 2,00 m, ohne Einhängeteile und Lager
4577-1-250 Aufhängehöhe 2,50 m, ohne Einhängeteile und Lager

Schaukelgestell aus Douglasie

121.5 kg CO_2e

AGE 4+

Unser Original HUCK Vogelnest® finden Sie auf Seite 20!

Aufhängehöhe: 2,00 m	Aufhängehöhe: 2,50 m
2,25 m	2,80 m
4,15 x 2,60 m	4,15 x 3,00 m
16,80 m²	18,90 m²
6,75 x 2,50 m	7,60 x 2,50 m
1,20 m (Einzelsitze) 1,30 m (Vogelnest®)	1,45 m (Einzelsitze) 1,55 m (Vogelnest®)
2,00 m³	2,00 m³
6	6

Achtung!
Der Montageraum (Außenmaß Fundamente) ist größer als der Mindestraum des Gerätes!

4577-3-250 ohne Einhängeteile und Lager
Schaukelgestell „Twin“ aus Douglasie

Aufhängehöhe: 2,50 m

- 2,80 m
- 7,00 x 3,00 m
- 38,00 m²
- 7,60 x 5,75 m
- 1,55 m (Vogelnest®)
- 6,00 m³
- 12

Unser Original HUCK Vogelnest® finden Sie auf Seite 20!

Geeignete Einhängeteile finden Sie auf den Seiten 20, 22, 24, 45, 46, 47.

Kombinationsbeispiele:
Vogelnest + Vogelnest
Vogelnest + Schaukelsessel
Vogelnest + 2x Schaukelsitz

Viele weitere Kombinationen möglich.

Achtung!
Der Montageraum (Außenmaß Fundamente) ist größer als der Mindestraum des Gerätes!

4577-2-200 Aufhängehöhe 2,00 m, ohne Einhängeteile und Lager
4577-2-250 Aufhängehöhe 2,50 m, ohne Einhängeteile und Lager

Schaukelgestell aus Douglasie, lang

Geeignete Einhängeteile finden Sie
auf den Seiten 20, 22, 24, 45, 46, 47.

	Aufhängehöhe: 2,00 m	Aufhängehöhe: 2,50 m
	2,25 m	2,80 m
	7,15 x 2,60 m	7,15 x 3,00 m
	41,00 m²	44,00 m²
	9,05 x 7,20 m (variiert je nach Einhängeteil)	9,05 x 8,00 m (variiert je nach Einhängeteil)
	1,20 m (Einzelsitze) 1,30 m (Vogelnest®)	1,45 m (Einzelsitze) 1,55 m (Vogelnest®)
	2,10 m³	2,10 m³
	8	8

Achtung!
Der Montageraum (Außenmaß Fundamente) ist größer als der Mindestraum des Gerätes!

4576-1-220
Schaukelgestell Orlando

Aufhängehöhe: 2,20 m

- 2,47 m
- 3,20 x 1,70 m
- 18,20 m²
- 7,30 x 2,50 m
- 1,40 m
- 2,00 m³

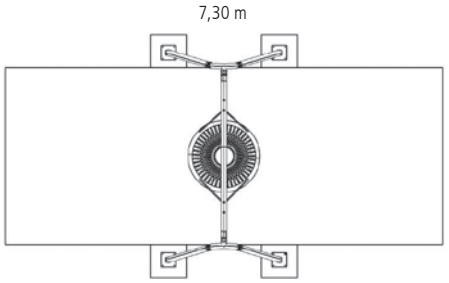

AGE 4+

386.7 kg CO_2e

4580-6-250
Schaukelgestell Duo

- 2,75 m
- 2,35 m x 0,90 m
- 14,20 m²
- 8,10 m x 3,65 m
- 1,50 m
- 2,00 m³

AGE 4+

Beispiel Einhängeteile:
Sicherheits-Schaukelsitz mit Kette +
Schaukelsessel Maxi

Weitere Einhängeteile auf den Seiten
20, 22, 24, 45, 46, 47.

4585-10

Super-Tampen-Swinger Maxi

- 5,45 m
- 7,05 x 15,90 m
- 58,80 m²
- 15,90 x 3,70 m
- 1,90 m
- 6,25 m³
- 13

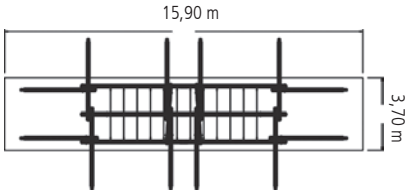

Achtung!
Der Montageraum (Außenmaß Fundamente) ist größer als der Mindestraum des Gerätes!

Das Gerät für größte Anstürme! Seit Jahren erfolgreich in Schulen, Parks etc. eingesetzt.

Auf Anfrage bieten wir Ihnen die Super-Tampen-Swinger-Serie auch separat als Einhängeteil (Schaukeltampen inkl. Aufhänge-Seilen und -Lager) für Ihre Standkonstruktionen an.

4585-50

Super-Tampen-Swinger Midi

1367.1 kg CO_2e

AGE 6+

2,90 m

7,75 x 3,65 m

44,20 m²

12,50 x 3,50 m

1,75 m

1,60 m³

9

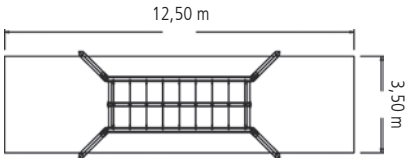

Achtung!
Der Montageraum (Außenmaß Fundamente) ist größer als der Mindestraum des Gerätes!

4585S mit Standpfosten aus Stahl (Ø 102 mm)
4585PS mit Standpfosten aus Douglasie (Ø 180 mm), mit Pfostenschuhen

Super-Tampen-Swinger Mini

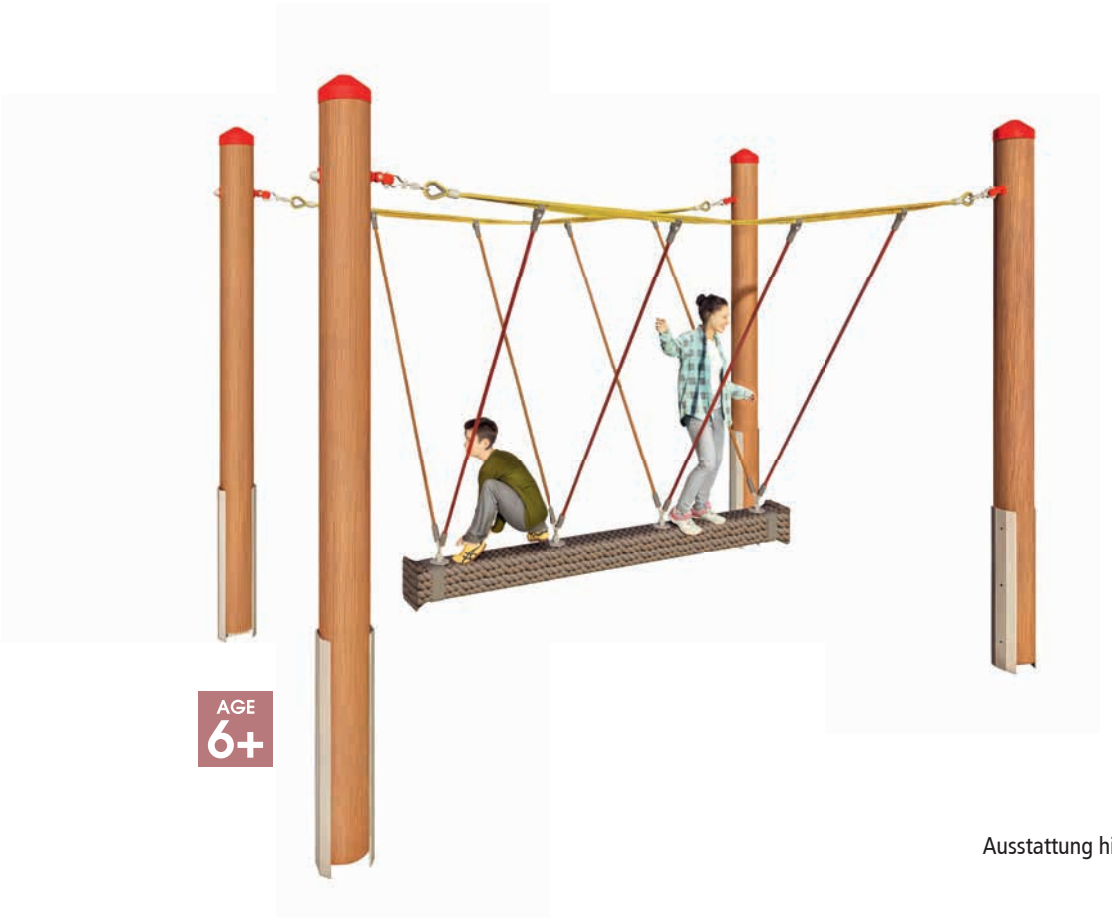

AGE 6+

509.7 kg CO_2e

Ausstattung hier mit Douglasiepfosten

- 2,55 m
- 3,60 x 2,10 m
- 24,90 m²
- 7,90 x 3,20 m
- 1,50 m
- 2,00 m³
- 4

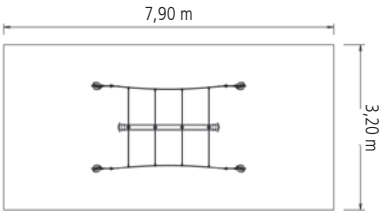

4585-60

Super-Tampen-Swinger „Rabenscheid“

722.7 kg CO_2e

AGE 6+

- 3,50 m
- 9,40 x 3,00 m
- 50,00 m²
- 13,55 x 3,70 m
- 1,90 m
- 6,50 m³
- 10

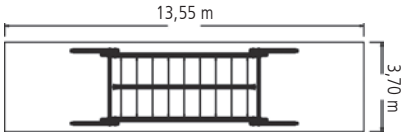

Achtung!
Der Montageraum (Außenmaß Fundamente) ist größer als der Mindestraum des Gerätes!

4585-MD4

Super-Tampen-Swinger Mini 4-Sitzer, einfach

- 2,55 m
- 4,95 x 2,15 m
- 28,30 m²
- 8,85 x 3,20 m
- 1,50 m
- 0,90 m³
- 6

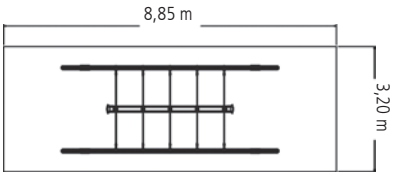

Weitere Ausführungen mit
3 oder 5 Sitzplätzen auf Anfrage!

4585-MDD4

Super-Tampen-Swinger Mini 4-Sitzer, doppelt

AGE 6+

1440.9 kg CO_2e

- 2,55 m
- 4,95 x 4,15 m
- 45,60 m^2
- 8,85 x 5,20 m
- 1,50 m
- 1,30 m^3
- 12

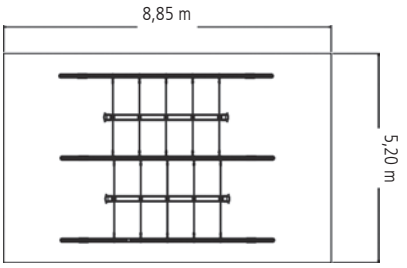

Weitere Ausführungen mit 3 oder 5 Sitzplätzen auf Anfrage!

4585-45

Mini-Tampenschaukel

1,45 m

3,10 x 1,10 m

13,6 m²

4,90 x 3,20 m

0,60 m

1,75 m³

4

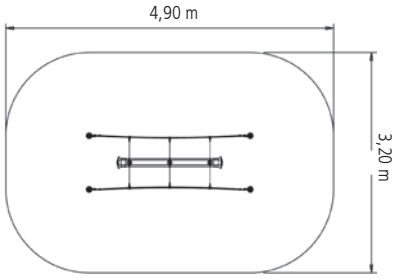

Ausstattung

4 Standpfosten aus Stahl (Ø 102 mm), feuerverzinkt, Länge 2,40 m, inkl. Kunststoff-Abdeckkappen

Schaukeln

4693-10 Babysitz

22.4 kg CO_2e

4693 Kleinkind-Schaukelsitz

38.3 kg CO_2e

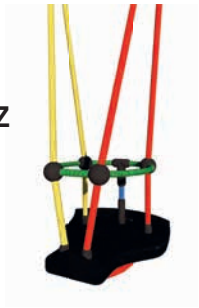

4693-70 Doppel-Kleinkind-schaukel

35.6 kg CO_2e

4712 Sicherheits-Schaukelsitz mit Kette

20.2 kg CO_2e

5720-1 Schaukelsitz mit Kette

6.8 kg CO_2e

4700-08 Brettschaukel Rustikal

4.7 kg CO_2e

491 Pendelsitz mit Kette

19.3 kg CO_2e

4698-1 Einfache Reifen-schaukel

19.1 kg CO_2e

5720 Schaukelsitz

geeignet für privaten Bereich

4.9 kg CO_2e

Art.-Nr.	Artikelbezeichnung	Ausführung Aufhängung	Aufhängehöhe	Benötigte Aufhängelager (siehe Seite 64-65)
4693-10	Babysitz	Herkulesseil, bunt	2,00 bis 2,50 m	2x Art.-Nr. 4602 Gelenkschaukelhaken
4693	Kleinkind-Schaukelsitz	Herkulesseil, bunt	2,00 bis 2,50 m	inkl. 2x Art.-Nr. 4602 Gelenkschaukelhaken
4693-70	Doppel-Kleinkindschaukel	Herkulesseil, bunt	2,00 bis 2,50 m	2x Art.-Nr. 4602 Gelenkschaukelhaken
4712	Sicherheits-Schaukelsitz mit Kette	2,00 m Kette, verzinkt	2,50 m	2x Art.-Nr. 4602 Gelenkschaukelhaken
5720-1	Schaukelsitz mit Kette	2,00 m Kette, verzinkt	2,50 m	2x Art.-Nr. 4602 Gelenkschaukelhaken
4700-08	Brettschaukel Rustikal für private Nutzung	14 mm Ø PP-Multifilseil, beige	2,00 bis 2,50 m	2x Art.-Nr. 4602 Gelenkschaukelhaken
491	Pendelsitz mit Kette	2,00 m Kette mit Schlauch		inklusive Art.-Nr. 4603 Drehwirbel
4698-1	Einfache Reifenschaukel (mit Profil)		2,00 bis 2,50 m	2x Art.-Nr. 4602 Gelenkschaukelhaken
5720	Schaukelsitz für privaten Bereich	PP-Multifilseil, blau oder weiß	2,00 bis 2,50 m	2x Art.-Nr. 4602 Gelenkschaukelhaken

Alle Längenmaße für Bodenfreiheit von ca. 40 cm

4610 | 4611

84.7 kg CO_2e

4620

104.4 kg CO_2e

4630

88.1 kg CO_2e

Art.-Nr.	Artikelbezeichnung	Ausführung Aufhängung	Abmessung	Aufhänge-höhe	Bohrab-stände	Mindestabstand zum Gestell	Benötigte Aufhänglager (siehe Seite 64-65)
4610	Kletter-Kamin ohne Bodenverankerung	Herkulesseil, bunt	Ø 70 cm	2,00 oder 2,50 m	-	1,00 m	Inklusive 1x Art.-Nr. 4608-2 Kreuzgelenk
4611	Kletter-Kamin-Karussell mit Bodenverankerung	Herkulesseil, bunt	Ø 70 cm	2,00 oder 2,50 m	-	0,70 m	Inklusive 1x Art.-Nr. 4608-2 Kreuzgelenk
4620	Seilring-Schaukel-Karussell ohne Bodenverankerung	Herkulesseil, bunt	Ø 70 cm	2,00 oder 2,50 m	-	1,00 m	Inklusive 1x Art.-Nr. 4608-2 Kreuzgelenk
4630	Ovale Seilring-Schaukel	2x V-Form-Aufhängekette mit rotem Kettenschlauch	1,05 x 0,60 m	2,00 oder 2,50 m	0,70 m	0,80 m	Inklusive 2x Art.-Nr. 4608-3 Gelenkschaukelhaken

4771-08

107.7 kg CO_2e

4772-08

140.3 kg CO_2e

Art.-Nr.	Artikelbezeichnung	Ausführung Aufhängung	Abmessung	Aufhänge-höhe	Mindestabstand zum Gestell	Benötigte Aufhänglager (siehe Seite 64)
4771-08	Partnerschaukel „Rustikal"	3x Aufhängekette mit rotem Kettenschlauch	140 x 140 mm, Breite ca. 1,70 m	2,00 oder 2,50 m	0,60 m	3x Art.-Nr. 4602 Gelenkschaukelhaken
4772-08	Trio-Schaukel	4x Aufhängekette mit rotem Kettenschlauch	140 x 140 mm, Breite ca. 1,90 m	2,00 oder 2,50 m	0,60 m	4x Art.-Nr. 4602 Gelenkschaukelhaken

4585-40

139.7 kg CO_2e

4770-08-200
4770-08-250

86.3 kg CO_2e

4651-20

181.8 kg CO_2e

Art.-Nr.	Artikelbezeichnung	Ausführung Aufhängung	Abmessung	Aufhänge-höhe	Bohrab-stände	Mindestabstand zum Gestell	Benötigte Aufhänglager (siehe Seite 63)
4585-40	Tampenschaukel	Herkulesseil, bunt	140 x 140 mm, Länge ca. 1,90 m	2,00 oder 2,50 m	1,90 m	0,90 m	2x Art.-Nr. 4608 Kreuzgelenk
4770-08-200/250	Urwald-Seilschaukel	2x Kette 8 mm, verzinkt	90 x 90 mm, Gesamtlänge ca. 3,60 m	2,00 oder 2,50 m	2,00 m	0,70 m	2x Art.-Nr. 4608 Kreuzgelenk
4651-20	Schaukelbett	4x Herkulesseil, bunt	1,20 x 0,90 m	2,00 bis 2,50 m	-	0,80 m	Art.-Nr. 4608 Kreuzgelenk

IN DIESEM NEST FÜHLT SICH WIRKLICH JEDER WOHL

Das Highlight auf jedem Spielplatz: Unser Vogelnest-Klassiker im spanischen Look bietet jetzt noch mehr Komfort und Sicherheit – für Groß und Klein, mit oder ohne Beeinträchtigung.

Original HUCK Vogelnest Sombrero®

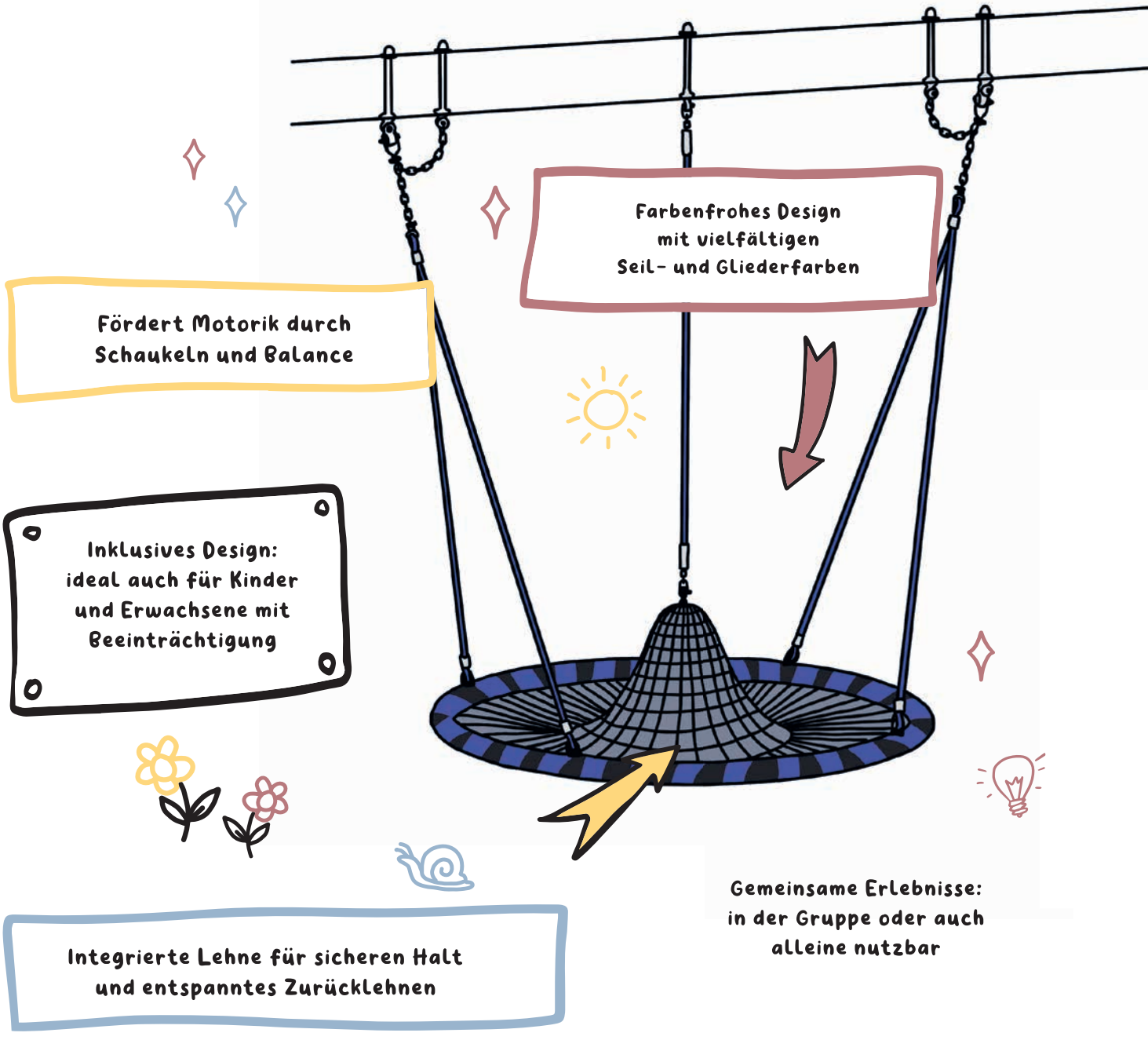

Original HUCK Vogelnest Sombrero®100

Vielseitig nutzbar:
Motorik fördern
oder einfach entspannen.

Für ganz Kleine - sitzen,
schaukeln, anlehnen

Farbige
Aufhängeseile

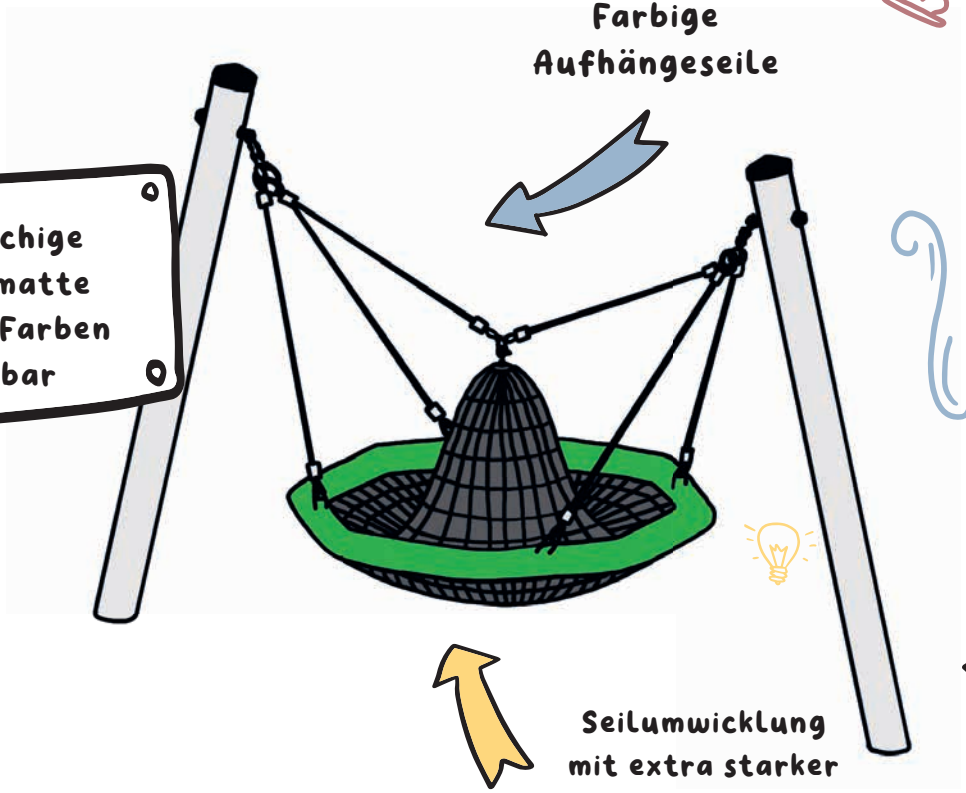

Engmaschige
Gliedermatte
in vielen Farben
lieferbar

Seilumwicklung
mit extra starker
Polsterung in
Schaukelrichtung

Ideale Wahl für
inklusionsorientierte
Spielplätze und Einrichtungen

Sicherer Halt: Für Kinder mit
und ohne Beeinträchtigung

4695

117.4 kg CO_2e

4695-30

89.2 kg CO_2e

4696

68.4 kg CO_2e

Schaukelsessel auch in Orange erhältlich.

Art.-Nr.	Artikelbezeichnung	Ausführung Aufhängung	Abmessung	Aufhänge-höhe	Bohrab-stände	Mindestabstand zum Gestell	Benötigte Aufhänglager (siehe Seite 64)
4695	Schaukelsessel Maxi	2x Aufhängekette mit rotem Kettenschlauch	0,80 x 1,10 x 0,80 m	2,00 oder 2,50 m	0,80 m	0,70 m	Inkl. 2x Art.-Nr. 4608-3 Gelenkschaukelhaken
4695-30	Schaukelsessel Midi	2x Aufhängekette mit rotem Kettenschlauch	0,60 x 0,90 x 0,60 m	2,00 oder 2,50 m	0,55 oder 0,60 m	0,65 m	Inkl. 2x Art.-Nr. 4608-3 Gelenkschaukelhaken
4696	Schaukelsessel Mini	2x V-Form-Herkulesseil, rot und grün	0,60 x 0,30 x 1,20 m	2,00 oder 2,50 m	0,55 oder 0,60 m	0,65 m	Inkl. 2x Art.-Nr. 4608-3 Gelenkschaukelhaken

Alle Längenmaße für Bodenfreiheit von ca. 40 cm

4774-08

Inklusions-Tampenschaukel

157.7 kg CO_2e

Extra breite Liegefläche
mit 54 cm aus
PP-Laufflächenseil.

Aufhängehöhe: 2,00 m – 2,50 m

ca. 0,54 x 1,20 m

1,30 – 2,50 m

Seitlicher Mindestabstand
zum Gestell: 0,65 m

Aufhängeseile:
grün, rost-orange, blau, gelb, schwarz,
beige, grau, rot, orange-fluoreszierend,
türkis, fuchsia

Liegefläche: beige

Für Menschen mit Beeinträchtigungen, da unsere Tampenschaukel die positive Entwicklung von motorischen Fähigkeiten fördert!

4591-50-9

Easy-Swing „Schaukelbett“

Aufhängehöhe: Stufenlos einstellbar, max. 2,00 m
Sitzfläche: 1,20 x 0,90 m

- 2,45 m
- 2,65 x 1,85 m
- 15,60 m²
- 7,05 x 2,25 m
- 1,25 m
- 2,80 m³
- 5

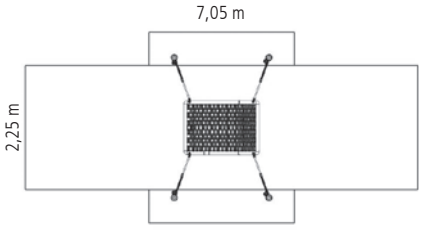

Achtung!
Der Montageraum (Außenmaß Fundamente) ist größer als der Mindestraum des Gerätes!

Ausstattung
4 Standpfosten aus Stahl (Ø 102 mm), feuerverzinkt, Länge 3,40 m

4591-50-2

Easy-Swing „Midi“

Sitzfläche (B x H x T): 0,55 m x 0,90 m x 0,60 m

- 2,45 m
- 2,35 x 0,75 m
- 12,70 m²
- 7,05 x 1,85 m
- 1,25 m
- 1,00 m³
- 1

AGE 4+

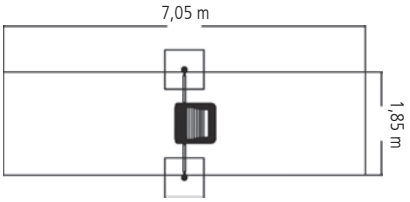

Ausstattung
2 Standpfosten aus Stahl (Ø 102 mm), feuerverzinkt,
Länge 3,40 m, inkl. Quertraverse und Aufhängung

Achtung!
Der Montageraum (Außenmaß Fundamente) ist größer als der Mindestraum des Gerätes!

4591-50-1

Easy-Swing „Maxi“

Sitzfläche (B x H x T): 0,80 m x 1,05 m x 0,80 m

- 2,45 m
- 2,35 x 0,85 m
- 14,65 m²
- 7,10 x 2,10 m
- 1,25 m
- 1,00 m³
- 1
- 288.9 kg CO_2e

AGE 4+

Achtung!
Der Montageraum (Außenmaß Fundamente) ist größer als der Mindestraum des Gerätes!

4530-20
Laternen-Kletternest

- 2,50 m
- 2,05 x 1,00 m
- 14,50 m²
- Ø 4,30 m
- 1,50 m
- 1,00 m³
- 6
- 269.7 kg CO_2e

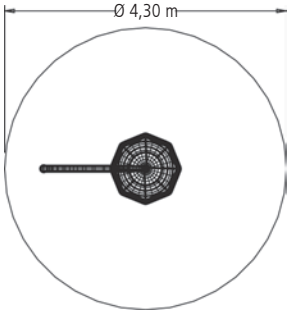

Ausstattung
1 Standpfosten aus Stahl (Ø 160 mm), feuerverzinkt, Länge 3,50 m

4530-50
Laternen-Schaukelnest

- 2,50 m
- 2,05 x 1,00 m
- 14,50 m²
- Ø 4,30 m
- 0,55 m
- 0,70 m³
- 2
- 217.5 kg CO_2e

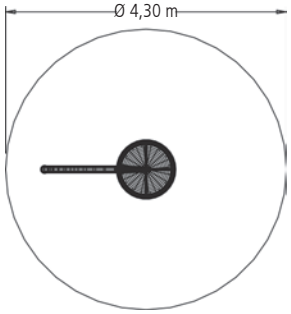

Ausstattung
1 Standpfosten aus Stahl (Ø 160 mm), feuerverzinkt, Länge 3,50 m

806
Stahlseilglieder-Hängematte

Liegefläche: 0,80 x 1,80 m

- 1,45 m
- 4,45 x 0,90 m
- 16,90 m²
- 4,90 x 3,90 m
- 0,65 m
- 5
- 133.8 kg CO_2e

Die angegebenen technischen Daten sind beispielhaft und ändern sich je nach Einbauhöhe.

Achtung!
Der Montageraum (Außenmaß Fundamente) ist größer als der Mindestraum des Gerätes!

807
Gurt-Hängematte

Liegefläche: 0,80 x 1,95 m

- 1,45 m
- 4,45 x 0,90 m
- 16,90 m²
- 4,90 x 3,90m
- 0,65 m
- 5
- 92.5 kg CO_2e

Die angegebenen technischen Daten sind beispielhaft und ändern sich je nach Einbauhöhe.

Achtung!
Der Montageraum (Außenmaß Fundamente) ist größer als der Mindestraum des Gerätes!

Standpfosten für Hängematten, inkl. Aufhängelager

Art.-Nr. 805S Stahl / Ø 102 mm, Länge 2,40 m
Art.-Nr. 805PS Douglasie / Ø 180 mm, Länge 2,70 m mit Pfostenschuhen
Art.-Nr. 805R Robinie / Ø 160-200 mm, Länge 2,80 m mit Stahllaschen

808VA

Hängematte aus Herkulestau, mit VA-Knotenklammer

Liegefläche: 0,80 x 1,80 m

- 1,45 m
- 4,45 x 0,90 m
- 16,90 m²
- 4,90 x 3,90 m
- 0,65 m
- 5
- 105.7 kg CO_2e

AGE 3+

Die angegebenen technischen Daten sind beispielhaft und ändern sich je nach Einbauhöhe.

Achtung!
Der Montageraum (Außenmaß Fundamente) ist größer als der Mindestraum des Gerätes!

808KS

Hängematte aus Herkulestau, mit Kreuzstich

Liegefläche: 0,80 x 1,80 m

- 1,45 m
- 4,45 x 0,90 m
- 16,90 m²
- 4,90 x 3,90 m
- 0,65 m
- 5
- 105.4 kg CO_2e

AGE 3+

Die angegebenen technischen Daten sind beispielhaft und ändern sich je nach Einbauhöhe.

Achtung!
Der Montageraum (Außenmaß Fundamente) ist größer als der Mindestraum des Gerätes!

807-200

Polyester-Hängematte

- Liegefläche: 0,65 x 1,50 m
- 1,45 m
- 3,15 x 0,65 m
- 14,20 m²
- 4,40 x 3,65 m
- 0,65 m
- 0,80 m³
- 5

Die angegebenen technischen Daten sind beispielhaft und ändern sich je nach Einbauhöhe.

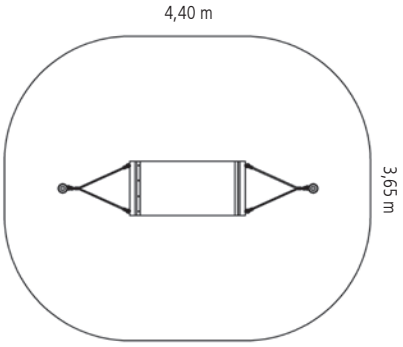

Stahlpfosten für Polyester-Hängematte inkl. Lager

Art.-Nr. 805-200 / Ø 102 mm, Länge 2,40 m

808-2

XXL-Hängematte für Bogen-Stahlgestell

395.6 kg CO_2e

AGE 3+

Liegefläche: 2,00 x 1,40 m

- 1,35 m
- 4,45 x 4,15 m
- 20,60 m²
- 4,55 x 5,00 m
- 0,60 m
- 2,20 m³
- 7

Achtung!
Der Montageraum (Außenmaß Fundamente) ist größer als der Mindestraum des Gerätes!

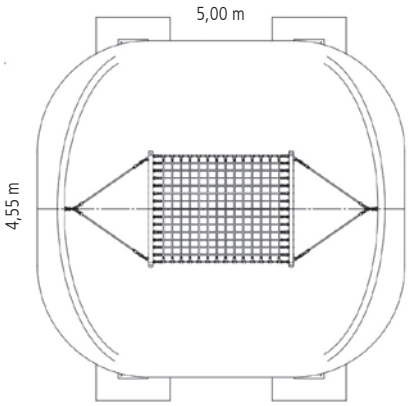

Rohrbogen für XXL-Hängematte, inkl. Aufhängelager
Art.-Nr. 805SB Stahl, Ø 159 mm

808
Hängematte aus Herkulestau

AGE 3+

117.2 kg CO_2e

Liegefläche: 0,81 x 1,80 m

- 1,45 m
- 4,45 x 0,90 m
- 16,90 m²
- 4,90 x 3,90 m
- 0,65 m
- 5

Die angegebenen technischen Daten sind beispielhaft und ändern sich je nach Einbauhöhe.

Standpfosten für Hängematten, inkl. Aufhängelager

Art.-Nr. 805S Stahl / Ø 102 mm, Länge 2,40 m
Art.-Nr. 805PS Douglasie / Ø 180 mm, Länge 2,70 m mit Pfostenschuhen
Art.-Nr. 805R Robinie / Ø 160-200 mm, Länge 2,80 m mit Stahllaschen

808-1

XXL Ruhe-Hängematte aus Herkulesseil

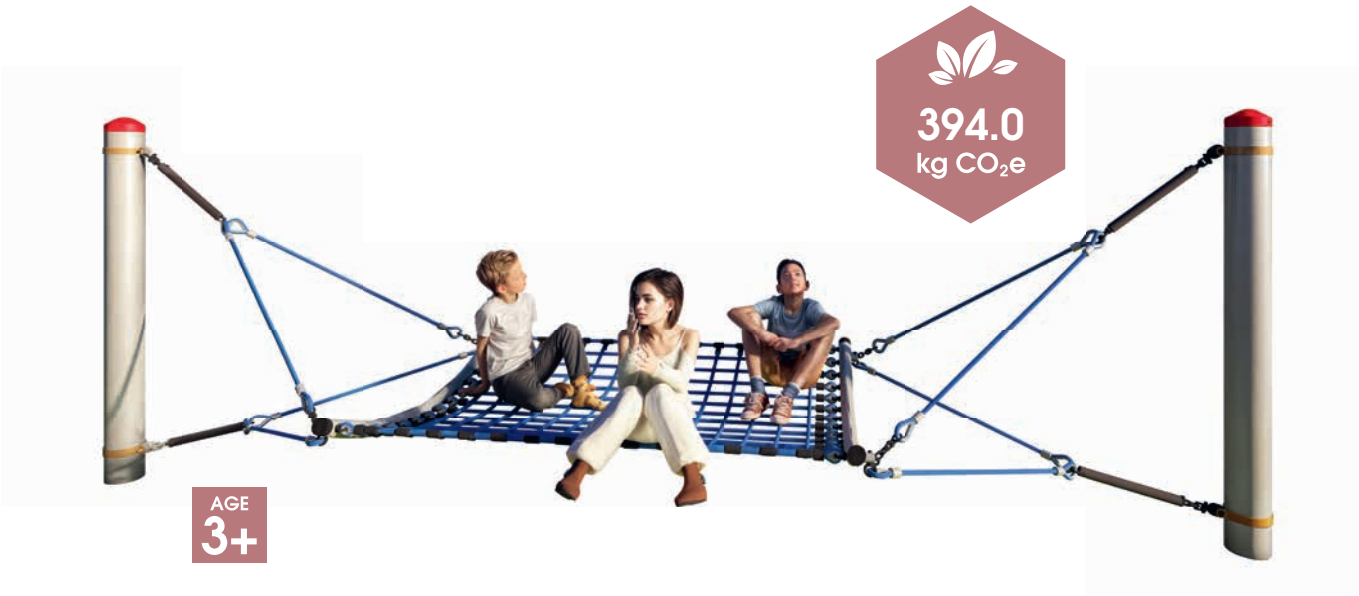

Liegefläche: 2,00 x 1,40 m

- 1,75 m
- 5,20 x 1,60 m
- 21,00 m²
- 5,00 x 4,60 m
- 0,60 m
- 1,15 m³
- 7

Achtung!
Der Montageraum (Außenmaß Fundamente) ist größer als der Mindestraum des Gerätes!

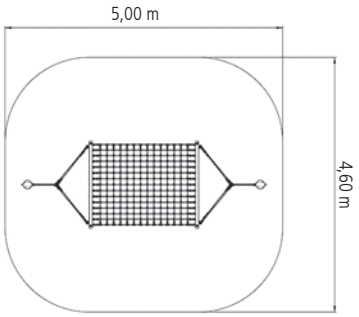

Standpfosten für XXL Ruhe-Hängematte, inkl. Aufhängelager

Art.-Nr. 808-1S Stahl (Ø 159 mm), Länge 2,70 m

807-100

Hängematten-Trio

Liegefläche: 0,65 x 1,50 m (3x)

- 1,45 m
- Ø 6,15 m
- 31,90 m²
- 6,60 x 6,60 m
- 0,70 m
- 1,55 m³
- 15

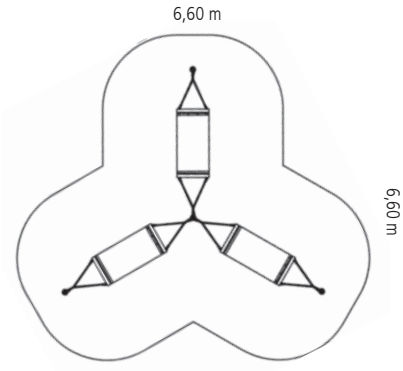

Andere Varianten
auf Anfrage.

Ausstattung
Inkl. 4 Stahlpfosten (Ø 102 mm),
Länge 2,40 m

Aufhängelager für Schaukelsitze

Seite	Art.-Nr.	Artikelbezeichnung	Kreuzgelenk Art.-Nr. 4608 Seite 63	Kreuzgelenk inkl. Fanglager Art.-Nr. 4608-1 Seite 63	Fanglager mit Kette Art.-Nr. 4608-5 Seite 63	Gelenkschaukelhaken Art.-Nr. 4602 Seite 64	Gelenkschaukelhaken, verstärkte Ausführung Art.-Nr. 4608-3 Seite 64	Aufhängelager für Mini-M-Schaukel Art.-Nr. 4602M Seite 64	Aufhängelager für Mini-M-Schaukel (Robinienpfosten) Art.-Nr. 4602M-R Seite 64	Schwinglager mit Kardan-Dreh-Effekt Art.-Nr. 4608-4 Seite 65	Kreuzgelenk mit Drehwirbel aus VA Art.-Nr. 4608-2 Seite 65
20	4650	Original HUCK Vogelnest®		x							
24	4650-85	Original HUCK Mini-Vogelnest®		x							
24	4550	Original HUCK Wabennest		x							
24	4650-85M	Original HUCK Mini-Vogelnest® für Mini-M-Schaukel						x	x		
45	4712	Sicherheits-Schaukelsitz				x	x				
45	5720-1	Schaukelsitz				x	x				
45	4700-08	Brettschaukel Rustikal				x	x				
45	491	Pendelsitz								x	x
45	4698-1	Einfache Reifenschaukel				x	x				
45	4693-10	Babysitz				x	x				
45	4693	Kleinkind-Schaukelsitz				x	x				
45	4693-70	Doppel-Kleinkindschaukel				x	x				
46	4610	Kletter-Kamin									x
46	4611	Kletter-Kamin-Karussell									x
46	4620	Seilring-Schaukel-Karussell									x
46	4630	Ovale Seilringschaukel				x	x				
50	4695	Schaukelsessel Maxi					x				
50	4695-30	Schaukelsessel Midi					x				
50	4696	Schaukelsessel Mini					x				
47	4771-08	Partnerschaukel „Rustikal“				x	x				
47	4772-08	Trio-Schaukel				x	x				
47	4585-40	Tampenschaukel		x							
47	4770-08-200/250	Urwald-Seilschaukel	x								
47	4651-20	Schaukelbett		x							
55	806	Stahlseilglieder-Hängematte								x	x
55	807	Gurt-Hängematte								x	x
59	808	Hängematte aus Herkulestau								x	x
56	808VA	Hängematte mit VA-Knotenklammer								x	x
57	807-200	Polyester-Hängematte								x	x
60	808-1	XXL Ruhe-Hängematte								x	x

Kreuzgelenk
inkl. Fanglager für Vogelnest®-Schaukel
Art.-Nr. 4608-1

Ausstattung
Zur Aufhängung schwerer Einhängeschaukeln (z. B. Original HUCK Vogelnest®)
Mit PA-Lager und zusätzl. Teflonbuchse
Bolzen-Kreuzgelenk M18 x 220 mm, Bolzen-Fanglager M16 x 200 mm, rot
Mit zusätzlichem Fanglager und -kette, speziell für Aufhängung des Original HUCK Vogelnestes®

Kreuzgelenk (Ersatz-Hauptlager)
für Vogelnest®-Schaukel
Art.-Nr. 4608

Ausstattung
Bolzen M18 x 220 mm, verzinkt, rot oder schwarz gepulvert
Lagerung mit Polyamidbuchse und zusätzlicher Teflonbuchse
Für beide Schaukelrichtungen ausgelegt

Fanglager (Ersatz)
mit Kette für Vogelnest®-Schaukel
Art.-Nr. 4608-5

Ausstattung
Bolzen M16 x 200 mm, verzinkt, rot oder schwarz gepulvert
Lagerung mit Polyamidbuchse
Für eine Schaukelrichtung ausgelegt

Aufhängelager
für Mini-M-Schaukel

Art.-Nr. 4602M

Art.-Nr. 4602M-R für Robinienpfosten

Ausstattung 4602M
Bolzen M12 x 120 mm, verzinkt, rot gepulvert
Mit Edelstahlschäkel M8
Lagerung mit Polyamidbuchse
Für beide Schaukelrichtungen ausgelegt
Ausstattung 4602M-R
Bolzen M16 x 200 mm, verzinkt, rot gepulvert
Mit Edelstahlschäkel M8
Lagerung mit Polyamidbuchse
Für beide Schaukelrichtungen ausgelegt

Gelenkschaukelhaken
verstärkte Ausführung

Art.-Nr. 4608-3

Ausstattung
Bolzen M16 x 200 mm, verzinkt, rot
Lagerung mit Polyamidbuchse
Für eine Schaukelrichtung ausgelegt

Gelenkschaukelhaken

Art.-Nr. 4602

Ausstattung
Bolzen M12 x 200 mm, verzinkt
Mit PA-Buchse mit Edelstahlschäkel M8

Schwinglager
für Hängematten mit Kardan-Dreh-Effekt

Art.-Nr. 4608-4

Ausstattung
Bolzen M16 x 200 mm, verzinkt, rot gepulvert
Mit Edelstahlschäkel M8 und Edelstahldrehwirbel M8 mit Gabelkopf
Lagerung mit Polyamidbuchse
Für beide Schaukelrichtungen ausgelegt

Schäkeldrehwirbel M8

Art.-Nr. 4603 mit Teflon-Lager, Edelstahl

Kreuzgelenk
mit Drehwirbel aus VA (Kugelgelagert)

Art.-Nr. 4608-2

zur Aufnahme einer 8 mm Kette

Netz- und Seilanschlüsse für Robinienpfosten

VA-Scheiben
inkl. Schrauben

Art.-Nr. 4575-01-VA

Set für Pfostenanbindung

Ausstattung
1 x Schlitzscheibe aus Edelstahl (Ø 60 mm)
1 x Lochscheibe aus Edelstahl (Ø 60 mm)
4 x Linsenkopfschraube 5,50 x 19 mm
1 x Linsenkopfschraube 5,50 x 42 mm

VA-Kettenschäkel M8
inkl. Kette

Art.-Nr. 4575-02-VA

Set für Pfostenanbindung

Ausstattung
1 x VA-Kette 6 mm, Länge 50 cm
1 x VA-Kettenschäkel M8 (Art.-Nr. 440-30)

Weitere Informationen zu unseren
Robinienpfosten finden Sie auf Seite 10.

Montagebeispiel

Wartungs- und Reparatursets für Original HUCK Vogelnest®

Reparaturset Nestboden

Art.-Nr. 4650-30

Ausstattung
1 Stk. PA-ummanteltes Drahtseil, 3/4,5 mm, 5 lfdm.
30 Stk. Kunststoffglieder (20 Stk. breit, 10 Stk. schmal)
10 Stk. VA Schraubverbinder
20 Stk. Linsenkopf mit Torx und Sicherungs-Pin M5 x 10 mm
1 Anleitung

Reparaturset Seilumwicklung

Art.-Nr. 4650-31

Ausstattung
1 Stk. Schrumpfband, schwarz, Breite 50 mm, 0,4 lfdm., inkl. Klebepatch
1 Rolle Gewebeband, 50 mm breit, weiß ca. 1,5 lfdm.
2 Stk. Schlauchklemme (Ø 90 - 110 mm)
1 Stück Schaumfolie
1 Anleitung

Set Aufhängeketten

für 1 Nestkorb

Art.-Nr. 4650-20

Ausstattung
Mit Kettenschlauch
Schlauchfarbe: rot oder schwarz
Universal für Aufhängehöhe 2,00 m bis 2,60 m

Set Aufhängeseile

für 1 Nestkorb

Art.-Nr. 4650-10

Ausstattung
Seilfarben: schwarz, orange-fluoreszierend, hanffarben, grau, rot, fuchsia, blau, gelb, grün, türkis, rost-orange
universal für Aufhängehöhe 2,00 m bis 2,60 m

Unser Original HUCK Vogelnest®
finden Sie auf Seite 20.

DESIGNED TO MOVE MINDS –

made by HUCK

KAPITEL 3

PARCOURS

Unsere Parcours-Elemente lassen sich individuell kombinieren und an jede Fläche anpassen. Klettern, hangeln, balancieren – mit hochwertigen Netzen und robusten Strukturen entstehen einzigartige Bewegungslandschaften.
Jeder HUCK Parcours ist ein Unikat.

UNSER HIGHLIGHT IN DIESEM KAPITEL

Seite 73

„Jede Herausforderung, jeder Aufstieg, jeder Schritt – Parcours, die die Fantasie beflügeln."

Valentin Huck, CEO

Symbol-Erklärung siehe Klappkarte

STANDPFOSTEN
805S
SEITE 79
HÄNGEMATTE
808VA
SEITE 56

HAIGER ELEMENT KLETTERNETZ
4591-3
SEITE 74
HAIGER ELEMENT STRICKLEITER
4591-2
SEITE 74
HAIGER ELEMENT HANGELSEIL
4591-8
SEITE 74
HAIGER ELEMENT WACKELBALKEN
4591-9 (ÄHNLICH)
SEITE 74
ABENTEUERTUNNEL
„FUN-PARCOURS“
4960-1
SEITE 78

Kombinationsmöglichkeiten

Alle Einzelelemente (ab Seite 74) sind individuell miteinander kombinierbar

Kombinationsbeispiel mit Stahlpfosten „Fun-Parcours“

- Abenteuertunnel
- Schlaufenbrücke
- Bogenbrücke
- Brücke
- 3er-Leiter

Kombinationsbeispiel mit Stahlpfosten

- Kletternetz „Dillenburg“
- Gummigurt-Matte „Dillenburg“
- Wackelbalken „Dillenburg“
- Hangelseil „Dillenburg“

Kombinationsbeispiel
Parcours Buganvilla

- 3er-Leiter „Fun-Parcours"
- Bogenbrücke „Fun-Parcours"
- Strickleiter „Haiger"
- Klettersprossen „Haiger"
- Halteringe „Haiger"
- Surfer „Haiger"

Parcours Ficus

- Vario-Element 19
- Vario-Element 9
- Vario-Element 8
- Vario-Element 12

Holzbalancierstamm nicht Teil des Programms

Einzelelemente, Pfostenabstand von 3,00 m Achsmaß

Ohne Standpfosten

AGE 2+

4591-1 Stahl
4591-1-R Robinie

Schaukelsitze „Haiger“

44.9 kg CO_2e

0,45 m

AGE 2+

4591-2 Stahl
4591-2-R Robinie

Strickleiter „Haiger“

42.5 kg CO_2e

0,40 m

AGE 2+

4591-3 Stahl
4591-3-R Robinie

Kletternetz „Haiger“

55.7 kg CO_2e

1,20 m

AGE 2+

4591-4 Stahl
4591-4-R Robinie

Spagatseil „Haiger“

45.8 kg CO_2e

0,45 m

AGE 2+

4591-5 Stahl
4591-5-R Robinie

Gummihänge-matte „Haiger“

85.6 kg CO_2e

0,60 m

AGE 2+

4591-6 Stahl
4591-6-R Robinie

Strickleitersprossen „Haiger“

46.1 kg CO_2e

0,45 m

AGE 2+

4591-7 Stahl
4591-7-R Robinie

Bogenseil „Haiger“

40.4 kg CO_2e

0,40 m

AGE 2+

4591-8 Stahl
4591-8-R Robinie

Hangelseil „Haiger“

36.7 kg CO_2e

0,45 m

AGE 2+

4591-9 Stahl
4591-9-R Robinie

Wackelbalken „Haiger“

42.8 kg CO_2e

0,40 m

AGE 2+

4591-11 Stahl
4591-11-R Robinie

Polyesterhängematte „Haiger“

66.0 kg CO_2e

0,60 m

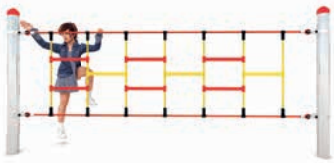

AGE 2+

4591-12 Stahl
4591-12-R Robinie

Kletterspros-sen „Haiger“

61.2 kg CO_2e

1,20 m

AGE 2+

4591-13 Stahl
4591-13-R Robinie

Halteringe „Haiger“

17.2 kg CO_2e

0,70 m

AGE 2+

4591-14 Stahl
4591-14-R Robinie

Halteschlaufen „Haiger“

42.2 kg CO_2e

0,70 m

AGE 2+

4591-15 Stahl
4591-15-R Robinie

Surfer „Haiger“

88.2 kg CO_2e

0,30 m

AGE 2+

4960-3 Stahl
4960-3-R Robinie

Kleine Teller „Haiger“

64.1 kg CO_2e

0,70 m

AGE 2+

4960-9 Stahl

Reckstange einzeln „Haiger“

9.4 kg CO_2e

1,15 m

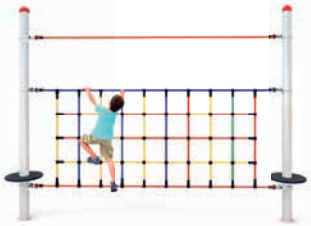

AGE 3+

4591-60-3 Stahl
4591-60-3-R Robinie

Kletternetz „Dillenburg“

77.5 kg CO_2e

1,50 m

AGE 3+

4591-60-5 Stahl
4591-60-5-R Robinie

Gummigurt-Matte „Dillenburg“

95.9 kg CO_2e

0,55 m

AGE 3+

4591-60-8 Stahl
4591-60-8-R Robinie

Hangelseil „Dillenburg“

28.6 kg CO_2e

0,45 m

AGE 3+

4591-60-9 Stahl
4591-60-9-R Robinie

Wackelbalken „Dillenburg“

42.8 kg CO_2e

0,55 m

Einzelelemente, Pfostenabstand von 2,25 m Achsmaß

Ohne Standpfosten

4591-30-1 Stahl
4591-30-1-R Robinie

Vario-Element 1

116.9 kg CO_2e

1,50 m

4591-30-2 Stahl
4591-30-2-R Robinie

Vario-Element 2

39.6 kg CO_2e

1,50 m

4591-30-3 Stahl
4591-30-3-R Robinie

Vario-Element 3

39.3 kg CO_2e

0,70 m

4591-30-4 Stahl
4591-30-4-R Robinie

Vario-Element 4

69.5 kg CO_2e

0,60 m

4591-30-5 Stahl
4591-30-5-R Robinie

Vario-Element 5

49.7 kg CO_2e

1,15 m

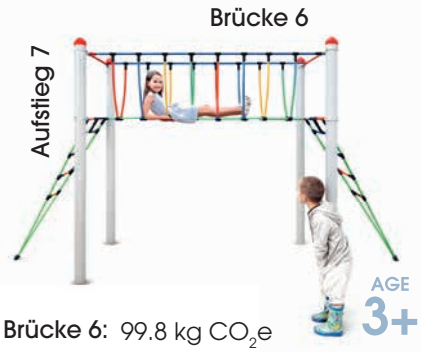

Brücke 6: 99.8 kg CO_2e

4591-30-6 Stahl
4591-30-6-R Robinie

Aufstieg 7: 19.2 kg CO_2e

4591-30-7 Stahl
4591-30-7-R Robinie

Vario-Element 6 + 7

1,50 m

4591-30-8 Stahl
4591-30-8-R Robinie

Vario-Element 8

62.1 kg CO_2e

2,10 m

4591-30-9 Stahl
4591-30-9-R Robinie

Vario-Element 9

36.3 kg CO_2e

0,75 m

Rutsche 10: 431.0 kg CO_2e

4591-30-10 Stahl
4591-30-10-R Robinie

Brücke 11: 75.8 kg CO_2e

4591-30-11 Stahl
4591-30-11-R Robinie

Vario-Element 10 + 11

1,50 m

4591-30-12 Stahl
4591-30-12-R Robinie

Vario-Element 12

149.7 kg CO_2e

1,30 m

4591-30-13 Stahl
4591-30-13-R Robinie

Vario-Element 13

40.8 kg CO_2e

1,50 m

4591-30-14 Stahl
4591-30-14-R Robinie

Vario-Element 14

140.0 kg CO_2e

1,60 m

4591-30-15 Stahl
4591-30-15-R Robinie

Vario-Element 15

74.0 kg CO_2e

2,00 m

4591-30-16 Stahl
4591-30-16-R Robinie

Vario-Element 16

21.5 kg CO_2e

1,30 m

4591-30-17 Stahl
4591-30-17-R Robinie

Vario-Element 17

45.3 kg CO_2e

0,45 m

4591-30-19 Stahl
4591-30-19-R Robinie

Vario-Element 19

119.1 kg CO_2e

1,15 m

4591-30-20 Stahl
4591-30-20-R Robinie

Vario-Element 20

65.3 kg CO_2e

0,45 m

Einzelelemente, Pfostenabstand von 3,00 m Achsmaß

Ohne Standpfosten

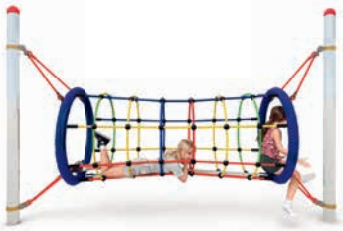

AGE 3+

4960-1 Stahl
4960-1-R Robinie

Abenteuertunnel „Fun-Parcours“

189.7 kg CO_2e

1,25 m

AGE 3+

4960-2 Stahl
4960-2-R Robinie

Schlaufenbrücke „Fun-Parcours“

67.8 kg CO_2e

0,40 m

AGE 3+

4960-4 Stahl
4960-4-R Robinie

3er-Leiter „Fun-Parcours“

73.6 kg CO_2e

1,50 m

AGE 3+

4960-5 Stahl
4960-5-R Robinie

Bogenbrücke „Fun-Parcours“

104.56 kg CO_2e

0,50 m

AGE 3+

4960-6 Stahl
4960-6-R Robinie

Brücke „Fun-Parcours“

114.3 kg CO_2e

0,40 m

AGE 3+

4960-7 Stahl
4960-7-R Robinie

Kleine Teller „Fun-Parcours“

66.0 kg CO_2e

0,90 m

Standpfosten aus Stahl oder Robinie

Jeweils einzeln / Die Länge der Pfosten orientiert sich an den Einzelelementen

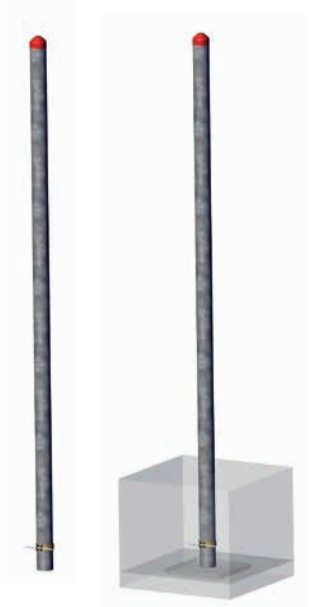

Informationen zu unseren Pfosten auf Seite 10.

Stahlpfosten

Ø 102 mm
Eco Shield by HUCK–Beschichtung,
inkl. roter Abdeckkappe

Robinienpfosten

Ø 160 - 200 mm
inkl. Stahllaschen

Länge 2,40 m

„Haiger"-Elemente / Art.-Nr. 4591-0

Länge 3,00 m

„Fun-Parcours"-Elemente / Art.-Nr. 4960-0

Länge 3,40 m

„Vario" und „Dillenburg"-Elemente
Art.-Nr. 4591-30-0

Stehfläche
für alle Stahlpfosten

Art.-Nr. 4591-60-S
Höhenverstellbar

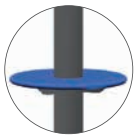

Länge 2,30 m

„Haiger"-Elemente / Art.-Nr. 4591-0-R

Länge 2,90 m

„Fun-Parcours"-Elemente / Art.-Nr. 4960-0-R

Länge 3,40 m

„Vario" und „Dillenburg"-Elemente
Art.-Nr. 4591-30-0-R

Stehfläche
für alle Robinienpfosten

Art.-Nr. 4575-S
Höhe muss bei Bestellung
festgelegt werden

⊕ Stahlpfosten sind auf Wunsch pulverbeschichtet erhältlich.
⊕ Nahezu jeder RAL-Ton wählbar.

VARIO-ELEMENT 3
4591-30-3-R
SEITE 76
VARIO-ELEMENT 1
4591-30-1-R
SEITE 76

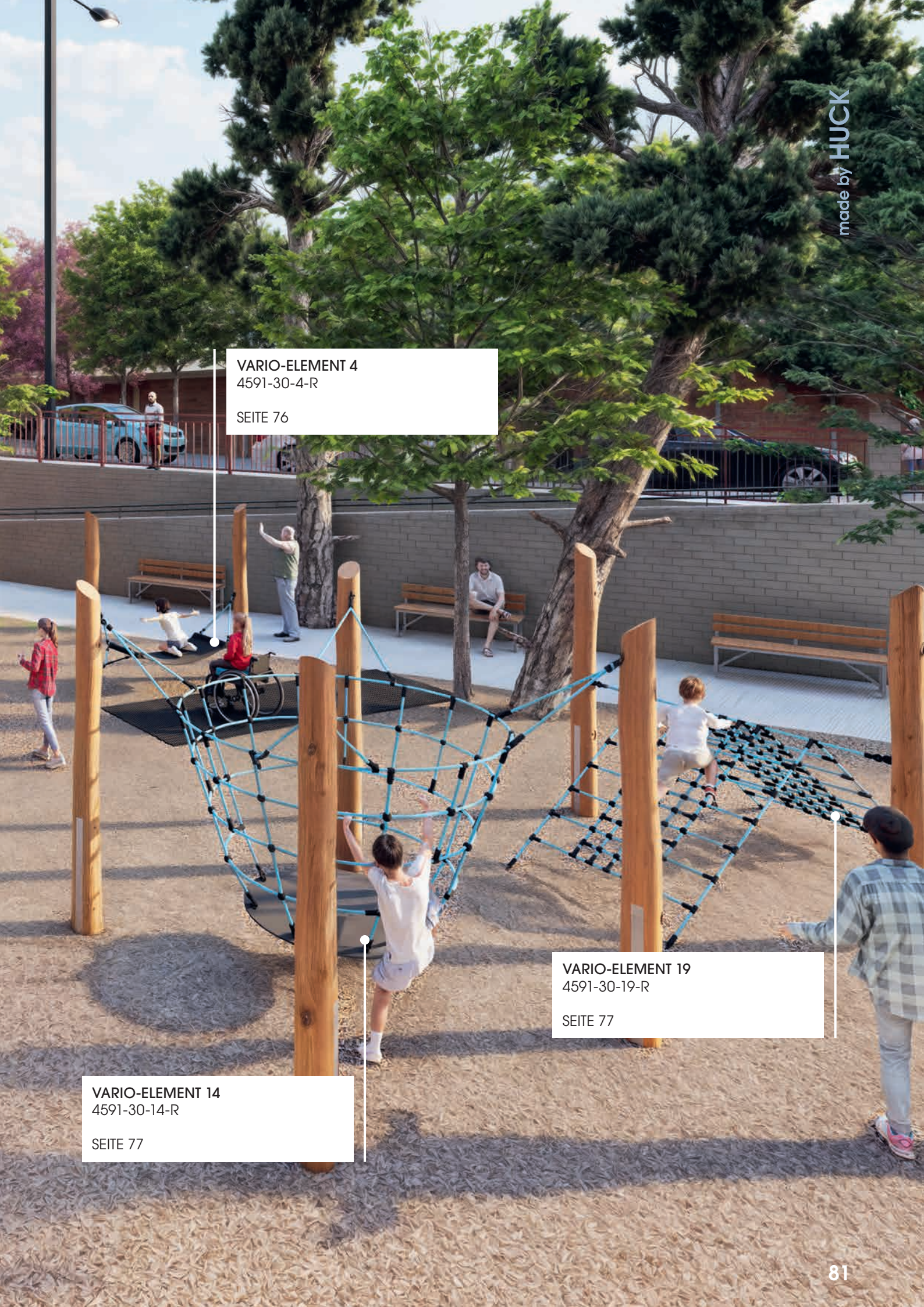
VARIO-ELEMENT 4
4591-30-4-R
SEITE 76
VARIO-ELEMENT 19
4591-30-19-R
SEITE 77
VARIO-ELEMENT 14
4591-30-14-R
SEITE 77

20.02.134

Meeting-Point

656.1
kg CO_2e

- 0,60 m
- 4,30 x 4,30 m
- 48,50 m²
- 7,10 x 7,10 m
- 0,60 m
- 2,50 m³
- 34

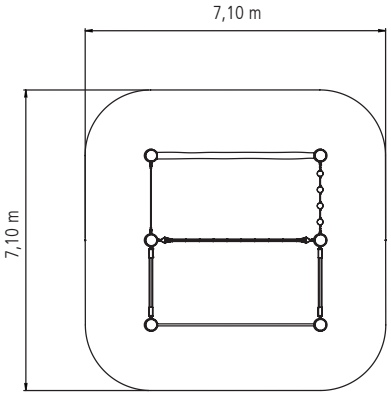

4591-73

Seiltänzer

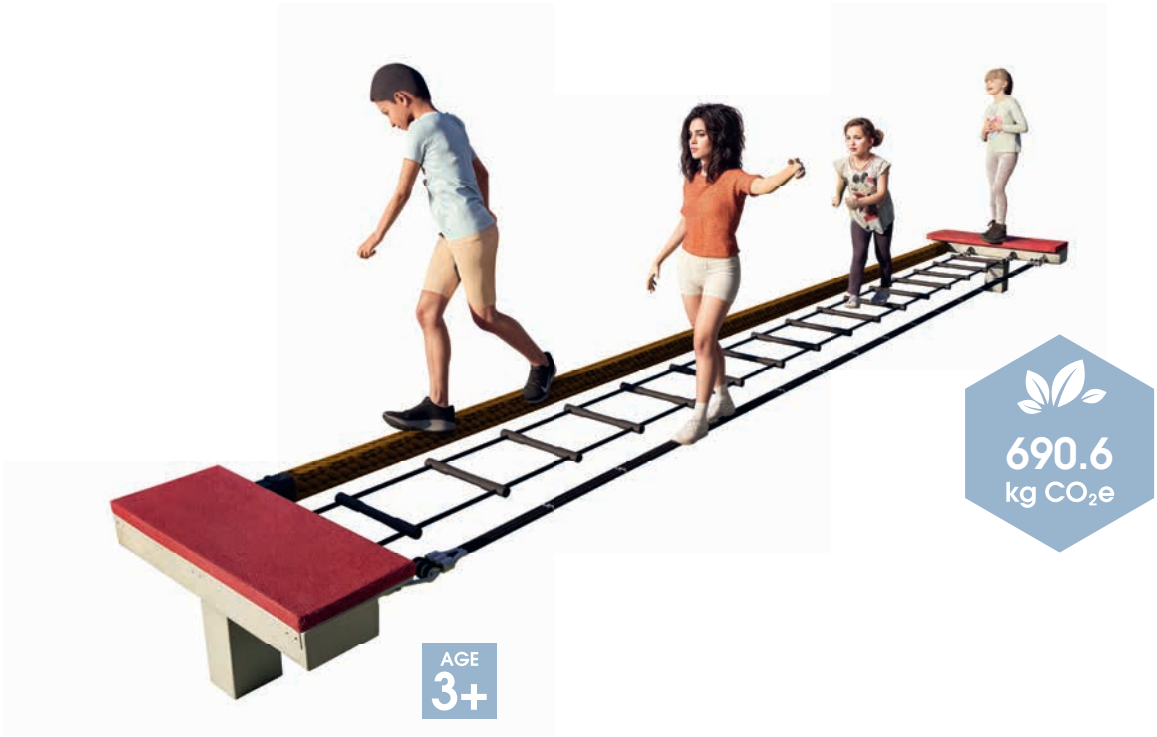

- 0,65 m
- 6,20 x 1,00 m
- 36,00 m²
- 9,20 x 4,00 m
- 0,65 m
- 1,00 m³
- 20

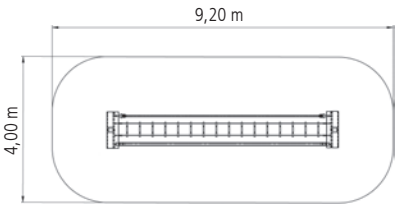

Ausstattung

2 massive Standkonstruktionen aus Stahl, T-förmig, feuerverzinkt, 140/140 mm 4-kant, kein Rundrohr

4591-81AM

Anaconda Maxi

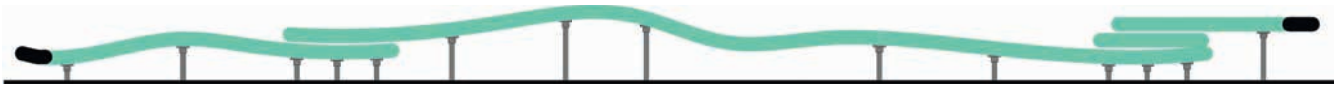

Unsere Seilschlangen aus vierkant-geflochtenem PP-Seil, 160 mm Ø (grün, blau, schwarz oder beige) – in verschiedenen Größen – sind die idealen Spielkameraden für Kinder, die sich im Balancieren üben möchten. Ebenso laden sie zum Durchkrabbeln, darauf legen und setzen ein. Sie können die Geräte jeweils in 3 verschiedenen Ausrichtungen – je nach vorhandenem Platzbedarf – installieren (Beispiel Art.-Nr. 4591-81AM Anaconda Maxi). Die Geräte können individuell aufgestellt werden. Bitte den Mindestraum von 1,50 m ringsum einhalten.

- 0,65 m
- 5,45 x 5,45 m
- 44,80 m²
- 8,50 x 8,50 m
- 0,65 m
- 27

4591-81BM
Blindschleiche Midi

- 0,60 m
- 4,25 x 4,15 m
- 32,20 m²
- 7,10 x 7,10 m
- 0,60 m
- 21
- 1046.2 kg CO_2e

4591-81GM
Green Mamba

- 0,60 m
- 3,55 x 2,35 m
- 24,00 m²
- 6,50 x 5,10 m
- 0,60 m
- 10
- 459.0 kg CO_2e

Balancier-Schlange auf Federn Seite 99

4591-80

Slackbar

- 0,35 m
- 5,30 x 0,10 m
- 23,80 m²
- 8,40 x 3,10 m
- 0,35 m
- 0,65 m³
- 10

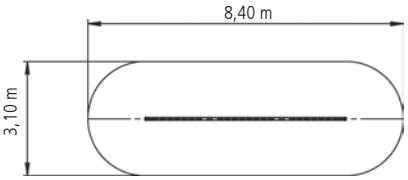

Ausstattung

Stange aus hochwertigem Fiberglas
montiert auf speziellen Plattfedern

4594-50 Standpfosten aus Douglasie (Ø 160 mm), mit Pfostenschuhen

4594-50S Standpfosten aus Stahl (Ø 102 mm)

Wichtelwald Version 1

made by HUCK

AGE 3+

528.1 kg CO_2e

983.0 kg CO_2e

1,45 m

6,40 x 6,20 m

54,00 m²

9,45 x 9,25 m

1,20 m

4,75 m³

30

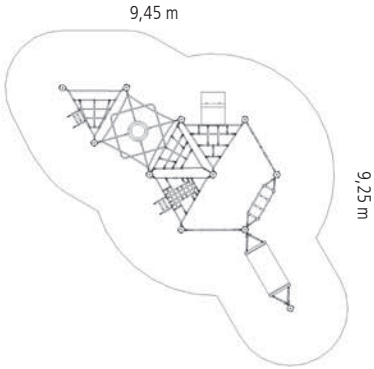

Ausstattung

11 Standpfosten aus Stahl (Ø 102 mm), feuerverzinkt, in den Längen 2,40 m inkl. Kunststoff-Abdeckkappen

4951

Gummi-Jumper

595.6
kg CO_2e

0,70 m

8,10 x 1,50 m

42,40 m²

11,10 x 4,00 m

0,70 m

1,75 m³

20

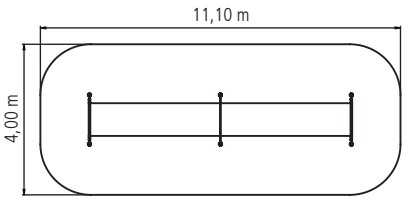

Ausstattung

6 Standpfosten aus Stahl (Ø 102 mm), feuerverzinkt, Länge 1,50 m / 1,40 m mit Kunststoff-Abdeckhaube

4591-55-V1

Combo

- 2,45 m
- 8,75 m x 6,65 m
- 72 m²
- 9,50 m x 10,85 m
- 1,50 m
- 4,30 m³
- 40

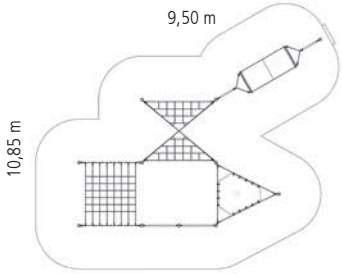

PLAYGROUNDS MADE FOR MORE –

made by HUCK

Image by Freepik – www.freepik.com

KAPITEL 4

KOMPLETTGERÄTE

Unsere Komplettgeräte verbinden Seiltechnik, Kletterspaß und kreatives Design. Sie schaffen vielseitige Spielwelten zum Toben, Erleben und Lernen. Durchdacht konstruiert, langlebig und sicher – perfekt für Spielplätze, die täglich begeistern sollen.

UNSER HIGHLIGHT IN DIESEM KAPITEL

Mikaado 1000

Seite 121

„Unsere Spielgeräte sind gemacht für Generationen."

Wolfgang Keiner, CEO

Symbol-Erklärung siehe Klappkarte

FARBENMIX
4960-500/F

SEITE 133

SPIRALKREISEL - ASTM VERSION
20.01.120S

SEITE 194

INKLUSIONS-MATTE
4655-1-2

SEITE 272

MINI-M-SCHAUKEL
4540-10/04/A

SEITE 25

PIRATENTURM STÖRTEBEKER
4687-20/S

SEITE 102

BALANCE ROCKER
4591-75

SEITE 179

SEILBAHN
4581B
SEITE 273
SUPER-TAMPEN-SWINGER MAXI
4585-10
SEITE 38
INKLUSIONSGERÄT HAIGER
4591-90
SEITE 122

CHEOPS-PYRAMIDE MIDI
4643-2B/E

SEITE 159

INKLUSIONS-MATTE
4655-1-2

SEITE 272

4959-20

Abenteuerbrücke „Holzsteg“

- 1,45 m
- 3,10 x 1,10 m
- 17,00 m²
- 5,60 x 3,40 m
- 0,60 m
- 1,75 m³
- 9

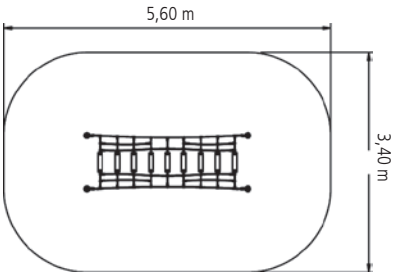

Ausstattung

4 Standpfosten aus Stahl (Ø 102 mm), feuerverzinkt, Länge 2,40 m, inkl. Kunststoff-Abdeckkappen

4959-50

Abenteuerbrücke „Wackelsteg“

- 1,44 m
- 3,10 x 1,10 m
- 15,70 m²
- 5,20 x 3,40 m
- 0,35 m
- 1,75 m³
- 7

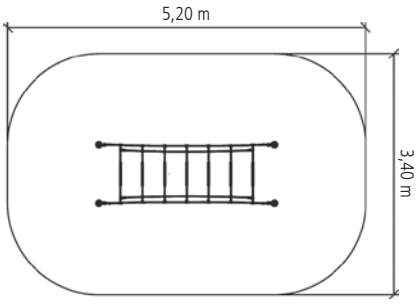

Ausstattung

4 Standpfosten aus Stahl (Ø 102 mm), feuerverzinkt, Länge 2,40 m, inkl. Kunststoff-Abdeckkappen

4959-70

Abenteuer-Wabennest

1,45 m

4,45 x 1,10 m

25,50 m²

6,90 x 4,00 m

1,20 m

1,90 m³

9

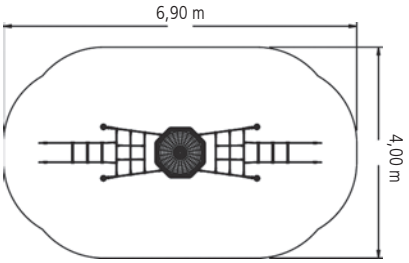

Ausstattung

4 Standpfosten aus Stahl (Ø 102 mm), feuerverzinkt, Länge 2,40 m, inkl. Kunststoff-Abdeckkappen

4591-81

Balancier-Schlange auf Federn

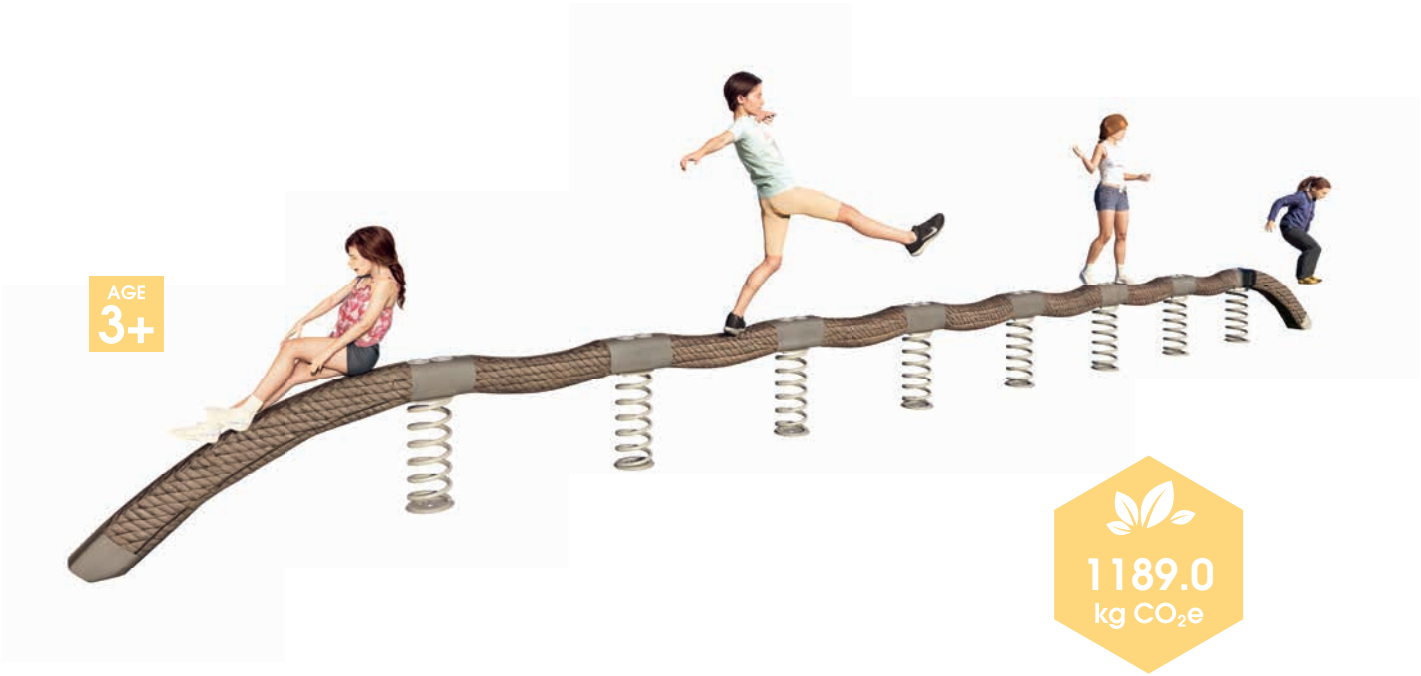

- 0,65 m
- 9,55 x 0,20 m
- 37,50 m²
- 12,55 x 3,20 m
- 0,65 m
- 1,00 m³
- 16

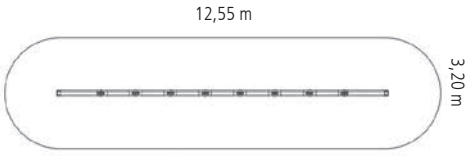

Weitere Seilschlangen auf Seite 84-85.
Auch in den Seilfarben blau, grün und schwarz erhältlich.

Ausstattung
8 Eingrab-Anker, feuerverzinkt mit Stahlfeder (pulverbeschichtet)

4959-71

Schwebendes Wabennest

1,45 m

3,10 x 1,10 m

12,70 m²

Ø 4,05 m

0,50 m

1,60 m³

3

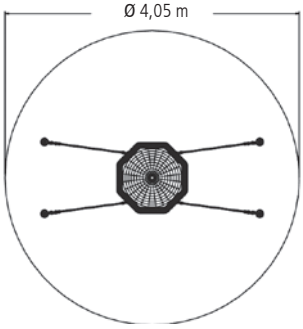

Ausstattung

4 Standpfosten aus Stahl (Ø 102 mm), feuerverzinkt, Länge 2,40 m, inkl. Kunststoff-Abdeckkappen

4959-60

Abenteuerbrücke „Wackelteller“

339.5
kg CO_2e

- 1,45 m
- 3,10 x 1,10 m
- 15,80 m²
- 5,40 x 3,30 m
- 0,45 m
- 1,75 m³
- 7

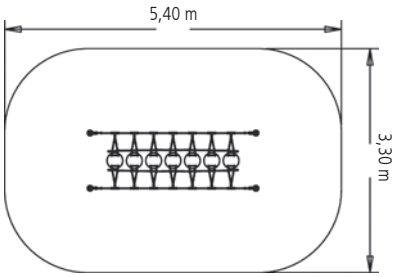

Ausstattung
4 Standpfosten aus feuerverzinktem Stahl (Ø 102 mm), Länge 2,40 m, inkl. Kunststoff-Abdeckkappen

4687-20 Querträger aus Holz

4687-20S Querträger aus Stahl

Piratenturm „Störtebeker“

- 5,50 m
- 3,75 x 2,55 m
- 44,40 m²
- 7,00 x 7,00 m
- 2,70 m
- 1,70 m³
- 25

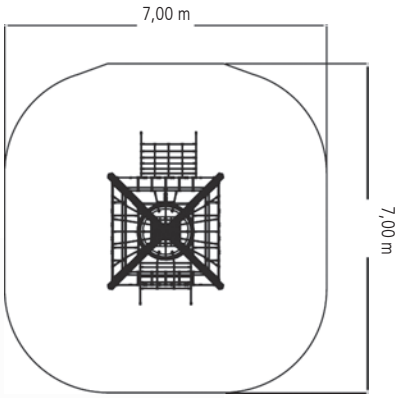

Ausstattung

1 Stahlmast (Ø 160 mm), feuerverzinkt,
Länge 6,00 m,
4 Querarme aus Stahlrohren (Ø 139,7 mm),
Länge 1,64 m, inkl. Kunststoff-Abdeckkappen

4687-25 Querträger aus Holz

4687-25S Querträger aus Stahl

Piratenschiff „Störtebeker“

made by HUCK

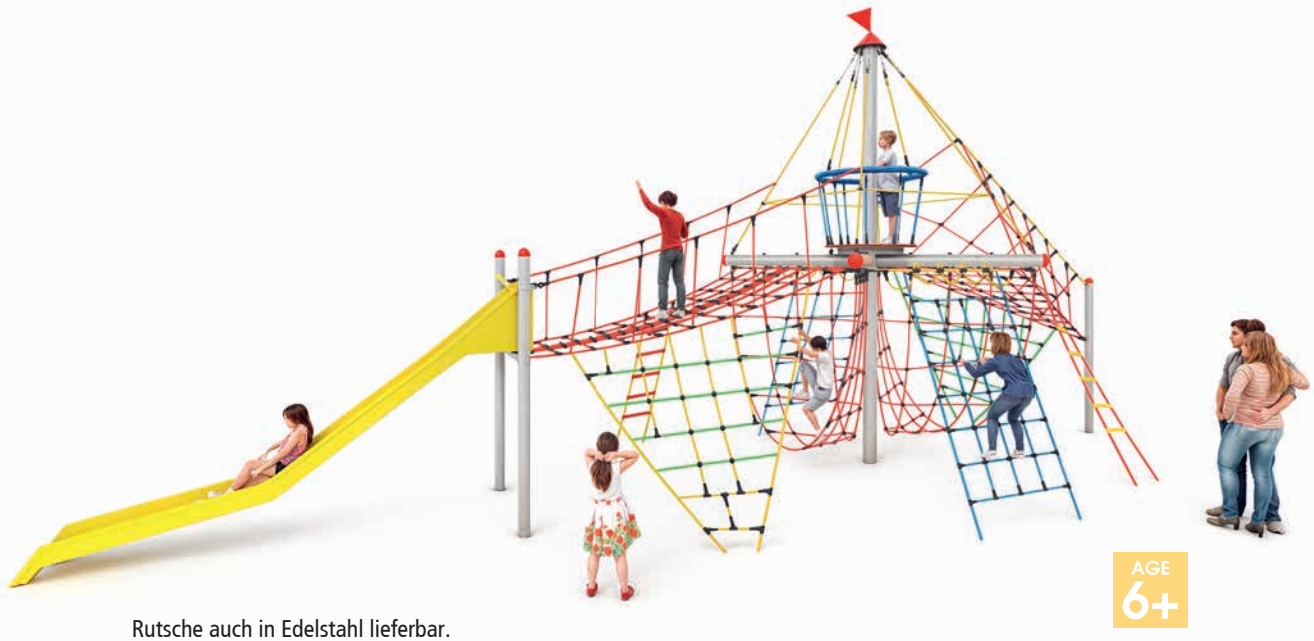

Rutsche auch in Edelstahl lieferbar.

- 5,50 m
- 11,70 x 3,95 m
- 71,30 m²
- 15,15 x 7,00 m
- 2,70 m
- 3,90 m³
- 43

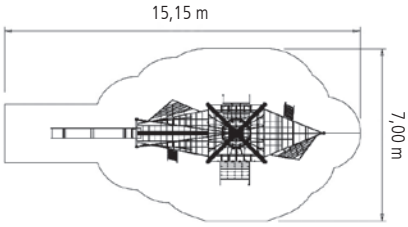

2641.5 kg CO_2e

Ausstattung

1 Stahlmast (Ø 160 mm), feuerverzinkt,
Länge 6,00 m
3 Standpfosten aus Stahl (Ø 102 mm),
Länge 3,50 m
inkl. Kunststoff-Abdeckkappen

4687-30

Piratenturm Mini

- 3,85 m
- 4,25 x 4,00 m
- 35,80 m²
- 6,80 x 6,70 m
- 1,45 m
- 1,20 m³
- 24

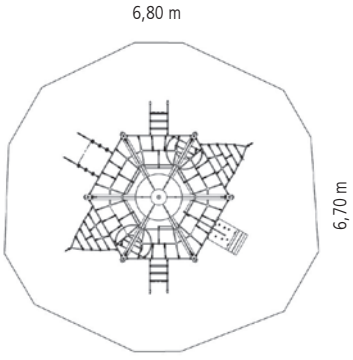

Mini-Piratenturm „Fortuna" (Seite 105)
Piratenturm „Störtebeker" (Seite 102)

4687-35

Mini-Piratenturm „Fortuna“

- 2,65 m
- 3,45 x 2,45 m
- 22,10 m²
- 5,90 x 5,10 m
- 1,45 m
- 1,00 m³
- 8

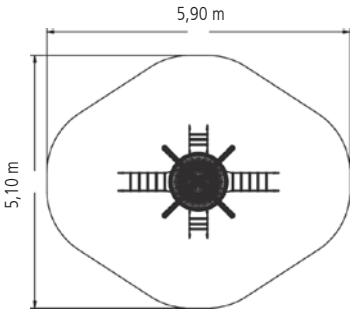

Ausstattung
1 Standpfosten aus Stahl (Ø 102 mm),
4 Querträger, feuerverzinkt, Länge 3,40 m,
inkl. Kunststoff-Abdeckkappen

4591-70-K

Slackmaster

296.4 kg CO_2e

1,45 m

3,50 x 3,10 m

29,50 m²

6,50 x 6,10 m

0,40 m

1,00 m³

15

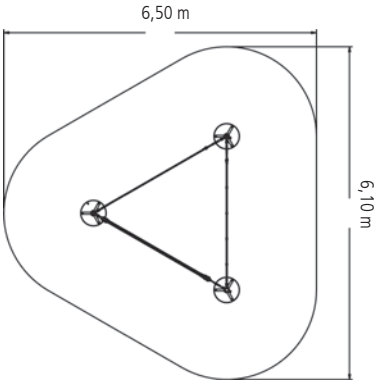

Ausstattung

3 Standpfosten aus Stahl (Ø 102 mm),
feuerverzinkt, Länge 2,40 m,
inkl. Kunststoff-Abdeckkappen,
3 Stehflächen aus HDPE (Ø 500 mm)

Einzelne Elemente sind individuell und separat lieferbar sowie in anderen Längen verfügbar.

4591-71 doppelte Version

4591-71-1 einfache Version

Slackmaster Kombination 1

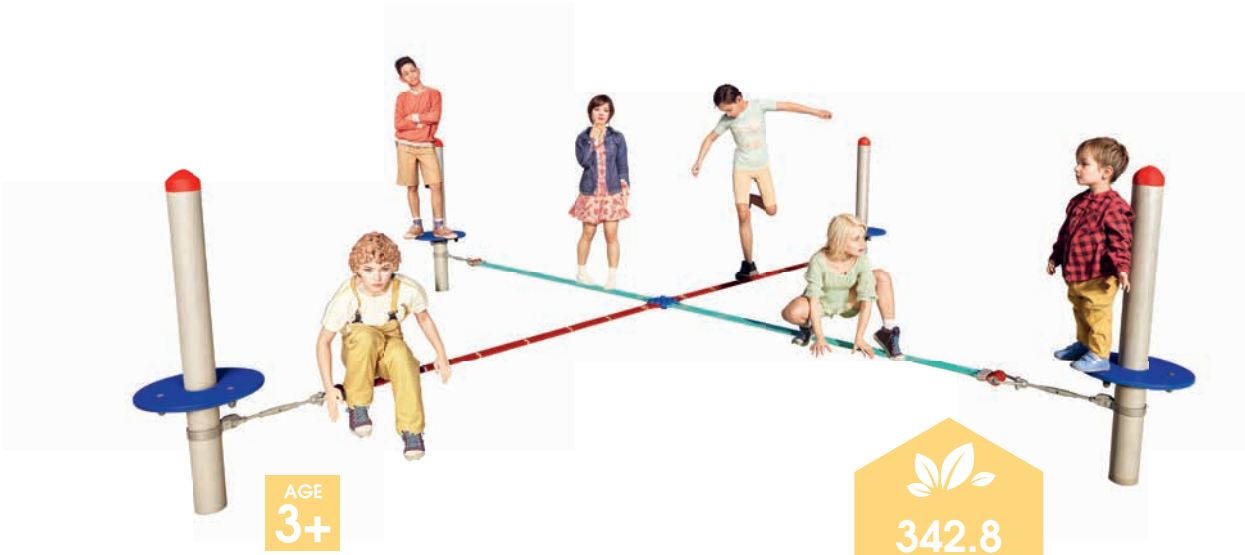

- 1,45 m
- 3,90 x 3,90 m
- 39,50 m²
- 6,90 x 6,90 m
- 0,50 m
- 1,60 m³
- 14

Ausstattung

4 Standpfosten aus Stahl (Ø 102 mm),
feuerverzinkt, Länge 2,40 m,
inkl. Kunststoff-Abdeckkappen,
4 Stehflächen aus HDPE (Ø 500 mm)

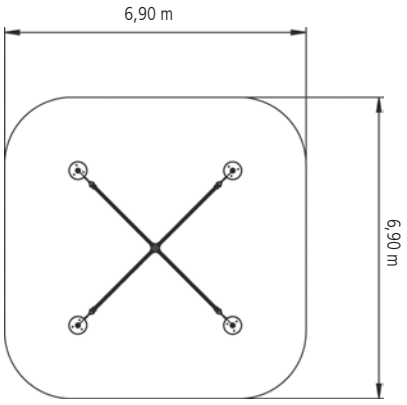

Abbildung

Art.-Nr. 4591-71-1 einfache Version

4591-72

Slackmaster Kombination 2

- 2,45 m
- 3,50 x 3,50 m
- 37,70 m²
- 6,50 x 6,50 m
- 1,65 m
- 1,60 m³
- 25

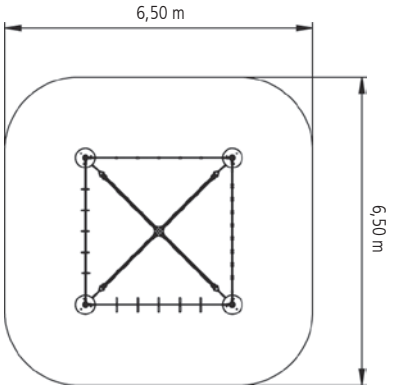

Ausstattung

4 Standpfosten aus Stahl (Ø 102 mm),
feuerverzinkt, Länge 3,40 m,
inkl. Kunststoff-Abdeckkappen,
4 Stehflächen aus HDPE (Ø 500 mm)

4652-20 Douglasie

4652-20S Stahl

Vogelnestturm

- 7,20 m
- 7,10 x 6,85 m
- 78,50 m²
- Ø 10,00 m
- 2,90 m
- 2,70 m³
- 32

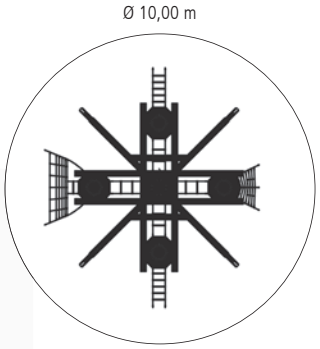

Vogelnestturm „Fortuna" (Seite 125)
Olivenbaum (Seite 112)

4652-21 Douglasie

4652-21S Stahl

Vogelnestturm „Black Forest“

- 7,20 m
- 5,65 x 8,15 m
- 83,00 m²
- 9,90 x 12,10 m
- 3,00 m
- 4,00 m³
- 64

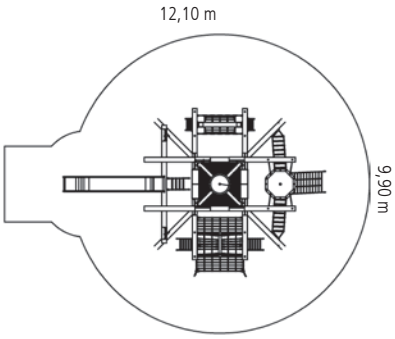

4652-23

Vogelnestturm „Black Forest“-Kombi

- 7,20 m
- 10,40 x 8,20 m
- 127,00 m²
- 13,70 x 12,10 m
- 2,95 m
- 7,60 m³
- 107

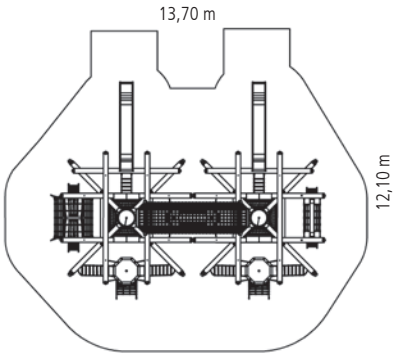

4652-24

Olivenbaum

2732.3
kg CO_2e

AGE
6+

- 7,20 m
- 6,60 x 6,60 m
- 62,00 m²
- 9,50 x 9,50 m
- 3,00 m
- 2,10 m³
- 74

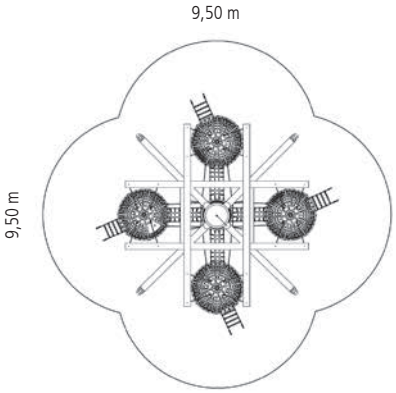

4652 Querträger aus Holz

4652S Querträger aus Stahl

Vogelnestbaum

2091.3 kg CO_2e

AGE 6+

6,00 m

Ø 7,70 m

81,00 m²

Ø 10,20 m

2,80 m

3,20 m³

54

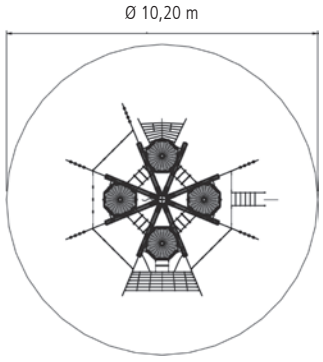

1713.4 kg CO_2e

Vogelnestbaum Mini (Seite 115)
Vogelnestbaum Midi (Seite 114)

Auf Wunsch Querträger aus Holz.
Weitere Elemente wie z. B. eine Rutsche können ergänzt werden.

4652-10 Querträger aus Holz

4652-10S Querträger aus Stahl

Vogelnestbaum Midi

- 5,20 m
- Ø 3,65 m
- 44,20 m³
- Ø 7,50 m
- 2,00 m
- 2,70 m³
- 42

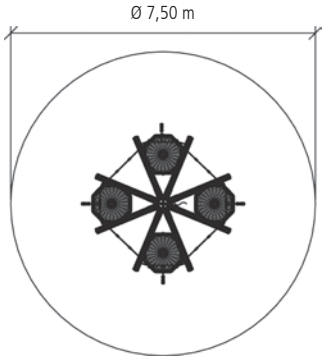

Auf Wunsch mit Querträgern aus Holz. Weitere Elemente wie z. B. eine Rutsche können ergänzt werden.

4652-30

Vogelnestbaum Mini

594.3
kg CO_2e

2,65 m

3,70 x 3,15 m

26,00 m²

6,25 x 5,70 m

0,80 m

0,75 m³

12

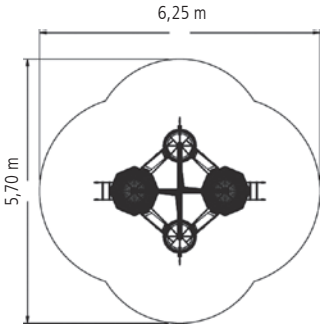

Ausstattung

1 Standpfosten aus Stahl (Ø 102 mm),
feuerverzinkt, Länge 3,60 m,
mit Abdeckkappe
4 Querträger aus Stahl (Ø 102 mm),
feuerverzinkt, inkl. Kunststoff-Abdeckkappen

4652-70

Vogelnestbaum „Drago“

1896.5
kg CO_2e

AGE
6+

6,00 m

Ø 4,55 m

54,00 m²

Ø 8,30 m

2,60 m

4,90 m³

28

Ø 8,30 m

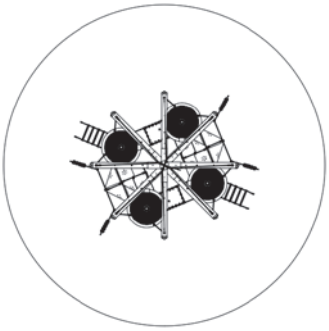

4652-40 Querträger aus Holz

4652-40S Querträger aus Stahl

Vogelnestbaum „Adlerhorst“

made by HUCK

- 6,00 m
- Ø 4,00 m
- 52,80 m²
- Ø 8,20 m
- 2,95 m
- 2,50 m³
- 35

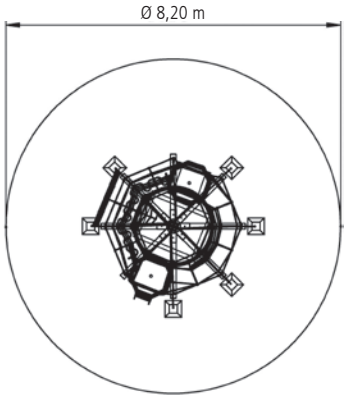

Auf Wunsch mit Querträgern aus Holz. Weitere Elemente wie z. B. eine Rutsche können ergänzt werden.

4652-60

Vogelnestbaum „Laola“

- 6,00 m
- 7,25 x 7,15 m
- 48,20 m²
- 9,50 x 7,95 m
- 2,50 m
- 7,60 m³
- 66

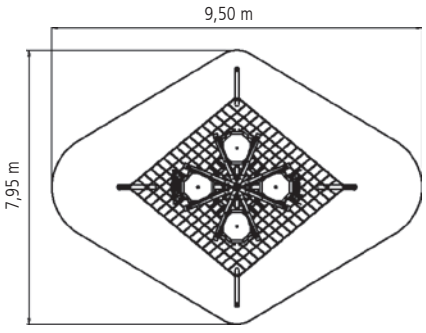

4652-2 Querträger aus Holz

4652-2S Querträger aus Stahl

Vogelnestbaum inkl. Brücke und Rutsche

- 6,00 m
- 13,00 x 7,10 m
- 101,00 m²
- 16,45 x 10,20 m
- 2,80 m
- 4,40 m³
- 67

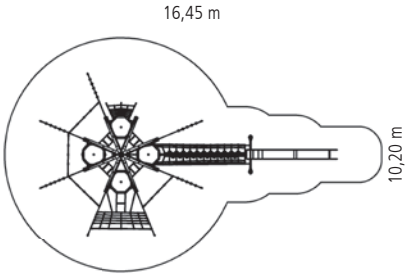

4652-3 Querträger aus Holz

4652-3S Querträger aus Stahl

Vogelnestbaum inkl. Brücke und Wendelrutsche

- 6,00 m
- 12,65 x 7,30 m
- 104,00 m²
- 16,20 x 10,20 m
- 2,80 m
- 4,75 m³
- 74

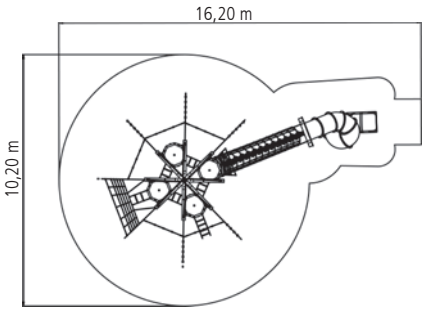

Auf Wunsch mit Querträgern aus Holz.
Auf Anfrage auch mit gerader Röhrenrutsche erhältlich.

4597-11
Mikaado 1000

- 2,20 m
- Ø 3,10 m
- 25,6 m²
- Ø 5,70 m
- 1,90 m
- 1,4 m³
- 12
- 977.7 kg CO_2e

AGE 4+

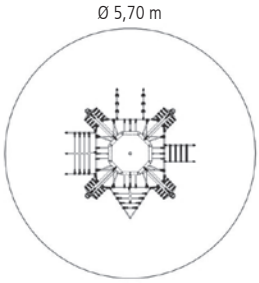

4597-12
Mikaado 2000

- 2,20 m
- 3,60 x 1,85 m
- 23,5 m²
- 5,70 x 5,85 m
- 1,90 m
- 1,3 m³
- 12
- 1020.60 kg CO_2e

AGE 4+

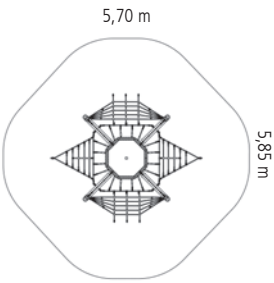

Achtung!
Der Montageraum (Außenmaß Fundamente) ist größer als der Mindestraum des Gerätes!

4591-90

Inklusionsgerät „Haiger“

1,75 m

6,60 x 1,20 m

36,20 m²

9,10 x 4,20 m

0,35 m

1,40 m³

29

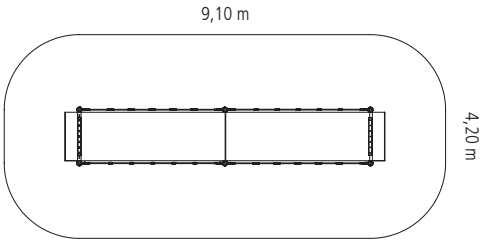

Ausstattung
6 Standpfosten aus feuerverzinktem Stahl (Ø 102 mm),
Länge: 4 x 2,00 m, 2 x 2,40 m,
inkl. Kunststoff-Abdeckkappen

4668-31 zum Eingraben
Spatzennest mit Rutsche

0,55 m (bis Oberkante Rutschenbügel: 1,10 m)

1,65 x 2,90 m

18,45 m²

5,80 x 4,60 m

0,55 m

8

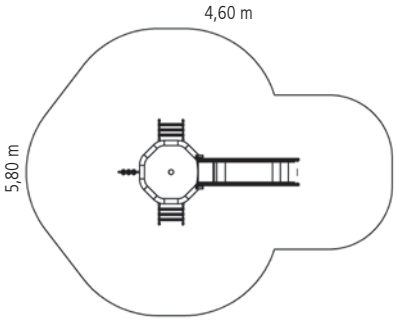

4642-10

Spielschiff „Junior“

1,45 m

4,20 x 1,40 m

23,10 m²

6,70 x 4,10 m

0,80 m

2,30 m³

12

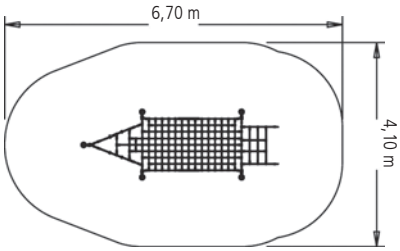

Ausstattung

5 Standpfosten aus Stahl (Ø 102 mm), feuerverzinkt, Länge 2,40 m, inkl. Kunststoff-Abdeckkappen

4594-30

Vogelnestturm „Fortuna“

- 2,45 m
- Ø 2,70 m
- 22,10 m²
- Ø 5,30 m
- 1,00 m
- 0,90 m³
- 8

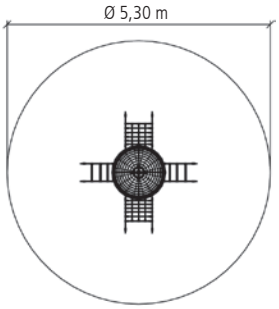

Ausstattung

1 Standpfosten aus Stahl (Ø 102 mm), feuerverzinkt, Länge 3,40 m, inkl. Kunststoff-Abdeckkappen

4591-20

Wichtelwald „Rabenscheid“

Rutsche auch in Edelstahl verfügbar

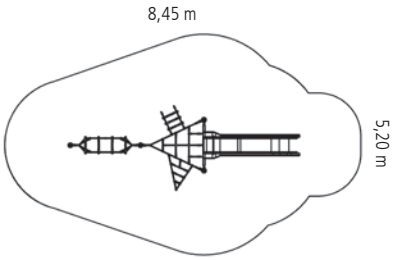

- 1,80 m
- 5,50 x 2,00 m
- 30,50 m²
- 8,45 x 5,20 m
- 1,00 m
- 1,85 m³
- 7

Ausstattung

4 Standpfosten aus Stahl (Ø 102 mm), feuerverzinkt, Länge 2,40 m, inkl. Kunststoff-Abdeckkappen

4591-66

3er-Parcours mit Rutsche

1350.0 kg CO_2e

2,65 m

7,75 x 5,00 m

50,50 m²

10,65 x 7,80 m

1,00 m

1,60 m³

25

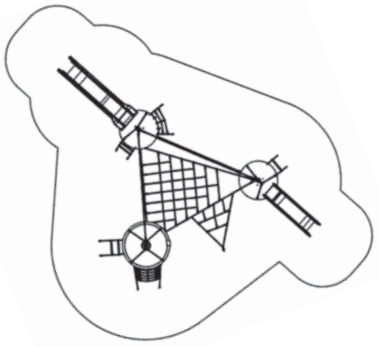

Ausstattung

1 Standpfosten aus Stahl (Ø 102 mm), feuerverzinkt, Länge 3,40 m
1 Standpfosten aus Stahl (Ø 102 mm), feuerverzinkt, Länge 3,00 m
1 Standpfosten aus Stahl (Ø 102 mm), feuerverzinkt, Länge 2,40 m

Alle Pfosten inkl. Kunststoff-Abdeckkappen

4591-65

„Fortuna“-Parcours

- 2,45 m
- 3,75 x 3,40 m
- 32,80 m²
- 6,75 x 6,40 m
- 1,00 m
- 2,00 m³
- 24

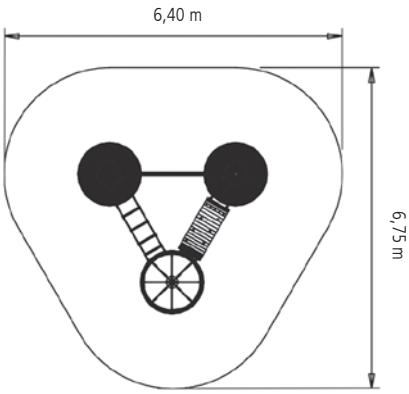

Auch als 2er-Ausführung möglich!

Ausstattung

1 Standpfosten aus Stahl (Ø 102 mm),
Länge 3,40 m, feuerverzinkt
1 Standpfosten aus Stahl (Ø 102 mm),
Länge 3,00 m, feuerverzinkt
1 Standpfosten aus Stahl (Ø 102 mm),
Länge 2,40 m, feuerverzinkt

Alle Pfosten inkl. Kunststoff-Abdeckkappen

4587-21

6-Eck-Kletterburg Maxi

- 2,30 m
- 6,10 x 3,80 m
- 46,00 m²
- 8,30 x 7,50 m
- 2,30 m
- 1,10 m³
- 23

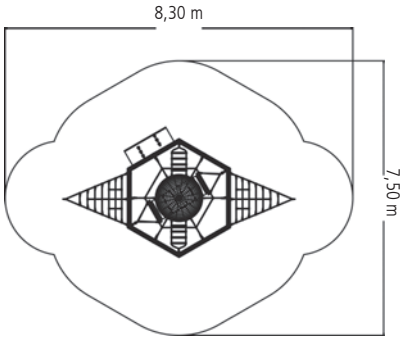

Ausstattung

6-Eck-Rahmen-Konstruktion mit
6 Standpfosten aus Stahl (Ø 102 mm),
feuerverzinkt, Länge 3,00 m,
6 Querträger à 1,50 m

4591-40-1

Easy-Climb 1

386.6
kg CO_2e

AGE
3+

2,45 m

2,35 x 2,35 m

24,8 m²

5,30 x 5,30 m

2,05 m

1,55 m³

10

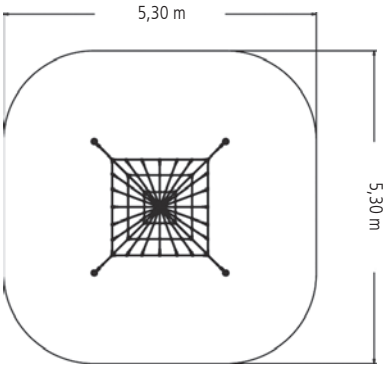

Ausstattung

4 Standpfosten aus Stahl (Ø 102 mm), feuerverzinkt, Länge 3,40 m, inkl. Kunststoff-Abdeckkappen

4591-40-4

Easy-Climb 4

- 2,05 m
- 2,35 x 2,20 m
- 18,70 m²
- 4,60 x 4,50 m
- 1,50 m
- 1,25 m³
- 6

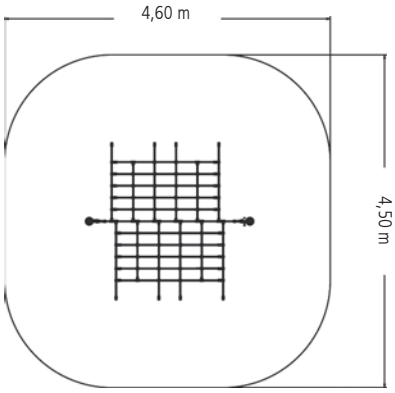

Ausstattung

2 Standpfosten aus Stahl (Ø 102 mm),
feuerverzinkt, Länge 3,00 m,
inkl. Kunststoff-Abdeckkappen

4540-20

Mini-M-Rutsche

- 1,75 m
- 3,30 x 2,20 m
- 21,00 m²
- 5,95 x 4,70 m
- 1,00 m
- 1,25 m³
- 2

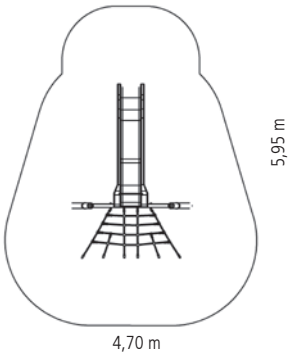

Ausstattung

2 Standpfosten aus Stahl (Ø 102 mm), feuerverzinkt, Länge 2,40 m, inkl. Kunststoff-Abdeckkappen

4960-500 Stahlpfosten pulverbeschichtet (Farbton nach Wunsch)

4960-500F Stahlpfosten feuerverzinkt

Klettergerät „Farbenmix“

- 3,55 m
- 3,45 x 3,25 m
- 29,00 m²
- 6,70 x 6,00 m
- 1,00 m
- 2,10 m³
- 11

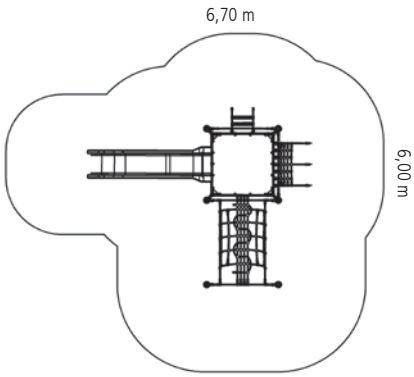

Art.-Nr. 4960-500
6 Standpfosten aus Stahl (Ø 102 mm), feuerverzinkt und pulverbeschichtet (Farbton nach Wunsch), inkl. Abdeckkappen

Art.-Nr. 4960-500F
6 Standpfosten aus Stahl (Ø 102 mm), feuerverzinkt, inkl. Kunststoff-Abdeckkappen

Pfostenlängen
Art.-Nr. 4960-500 und Art.-Nr. 4960-500F
2 Pfosten à 4,50 m
2 Pfosten à 4,00 m
2 Pfosten à 2,50 m

4592-10

Netzturm „Sixt von Armin“

- 4,15 m
- Ø 2,00 m
- 22,00 m²
- Ø 5,30 m
- 2,10 m
- 1,70 m³
- 23

607.9 kg CO_2e

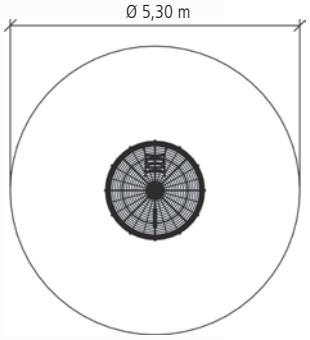

AGE 3+

4592-11

Burgtor „Sixt von Armin“

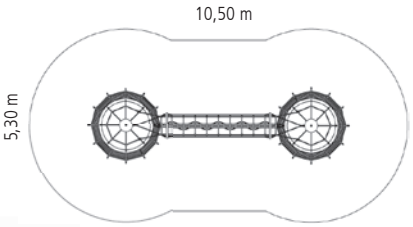

- 4,15 m
- 7,15 x 2,00 m
- 46,20 m²
- 5,30 x 10,50 m
- 2,20 m
- 3,40 m³
- 57

AGE 3+

4538-10

Schwebematten

1370.1
kg CO_2e

- 2,95 m
- 2,95 x 2,95 m
- 30,00 m²
- 5,75 x 5,75 m
- 1,90 m
- 5,30 m³
- 35

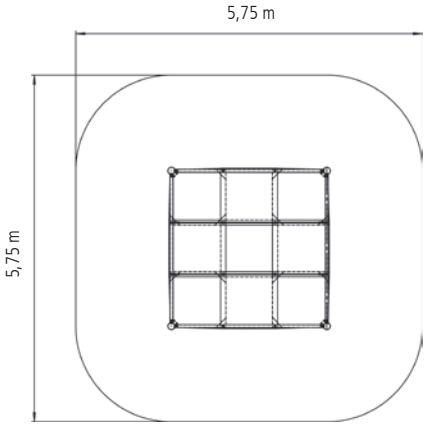

Gummimatten optional auch in anderen Farben erhältlich. Sprechen Sie uns an!

4597S Standpfosten aus Stahl

4597PS Standpfosten aus Douglasie, mit Pfostenschuhen

Spinnennetz „Steindorf“

- 2,45 m
- Ø 3,90 m
- 26,60 m²
- 6,05 x 5,65 m
- 1,50 m
- 2,30 m³
- 16

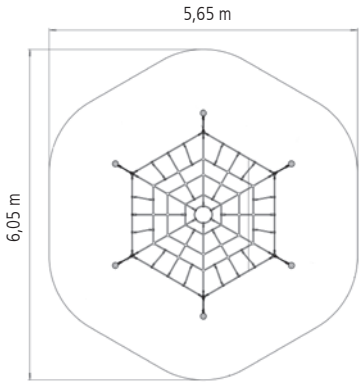

Ausstattung

6 Standpfosten aus Stahl (Ø 102 mm), feuerverzinkt, Länge 2,40 - 3,40 m, inkl. Kunststoff-Abdeckkappen

354.9 kg CO_2e

4634-70

Adlerhorst® „Ehringshausen“

925.8
kg CO_2e

AGE
3+

2,25 m

4,50 x 4,00 m

40,75 m²

7,10 x 6,75 m

1,45 m

2,60 m³

34

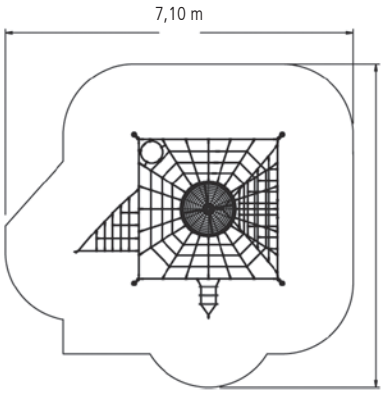

Ausstattung

4 Standpfosten aus Stahl (Ø 102 mm),
feuerverzinkt, Länge 3,00 m,
inkl. Kunststoff-Abdeckkappen,
1 Mittelpfosten aus Stahl (Ø 193 mm),
feuerverzinkt, Länge 2,50 m

4960-11

Vogelnestturm-Kombi „Bogenbrücke“

- 2,55 m
- 6,25 x 2,15 m
- 34,30 m²
- 9,25 x 4,65 m
- 0,90 m
- 1,90 m³
- 14

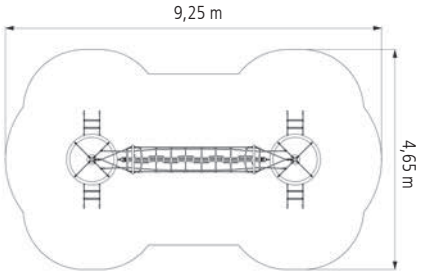

Ausstattung

2 Standpfosten aus Stahl (Ø 102 mm), feuerverzinkt, Länge 3,40 m, inkl. Kunststoff-Abdeckkappen

4639-10

Zeltnetz „Rabenscheid“

576.0
kg CO_2e

- 2,65 m
- 8,80 x 5,80 m
- 64,00 m²
- 11,00 x 7,90 m
- 2,20 m
- 2,10 m³
- 29

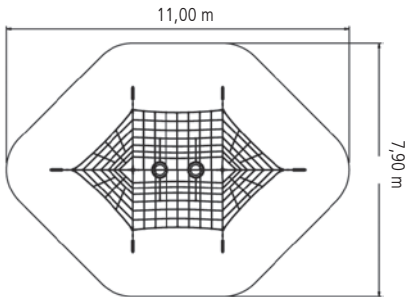

Ausstattung

2 Standpfosten aus Stahl (Ø 102 mm), feuerverzinkt, Länge 3,50 m, inkl. Kunststoff-Abdeckkappen

4960-15

Netz-Reuse

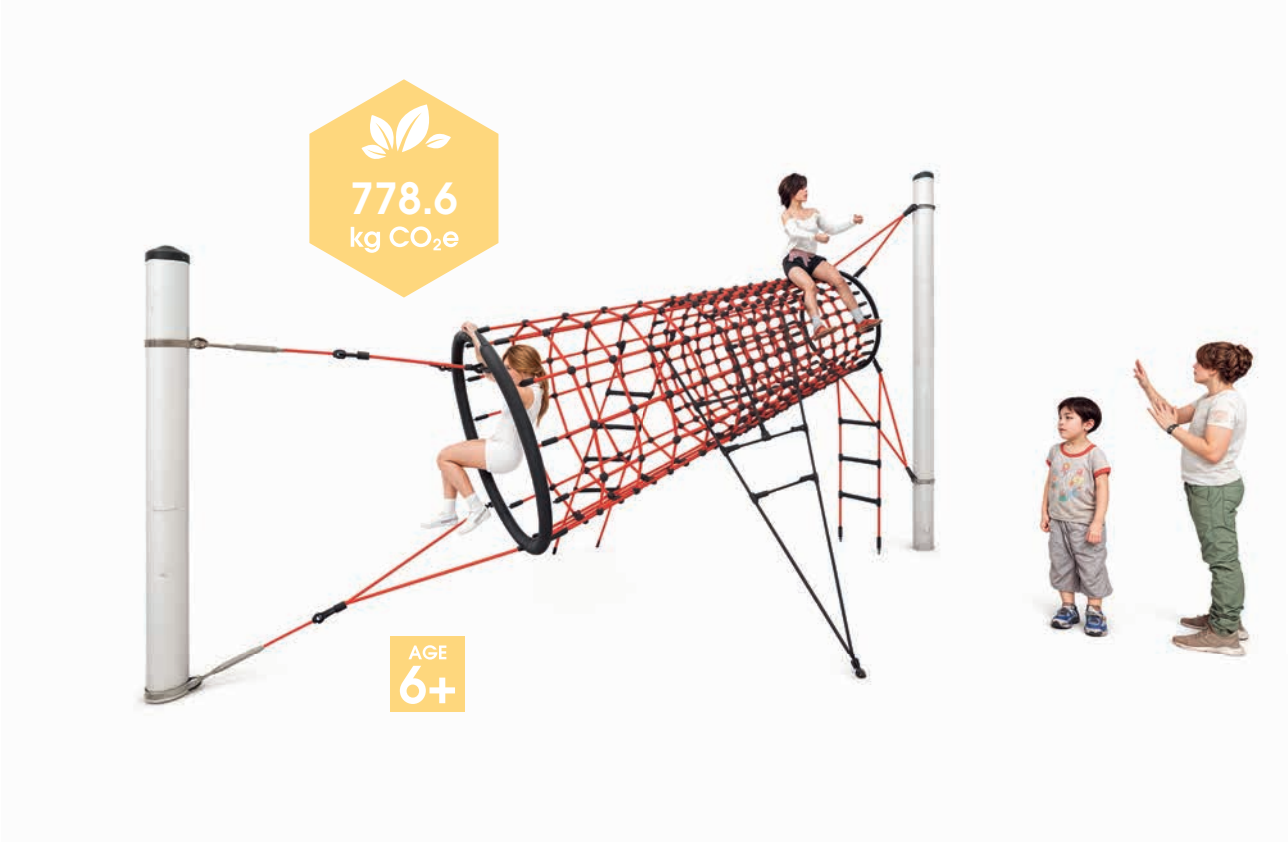

- 3,05 m
- 5,15 x 2,70 m
- 24,90 m²
- 6,70 x 5,10 m
- 2,20 m
- 3,10 m³
- 11

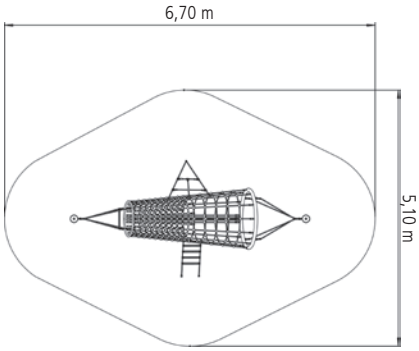

Ausstattung

2 Standpfosten aus Stahl (Ø 159 mm), feuerverzinkt, Länge 3,90 m / 2,90 m mit Kunststoff-Abdeckhaube

4631-50

6-Eck Tower

- 4,00 m
- Ø 9,85 m
- 76,00 m²
- Ø 9,85 m
- 3,00 m
- 19,50 m³
- 45

Ausstattung

6 Standpfosten aus Robinie
(Ø 250 - 350 mm), splintfrei,
wie gewachsen, Länge 5,00 m,
schräges Kopfende auf 100 mm Länge,
unten mit 2 Stahllaschen

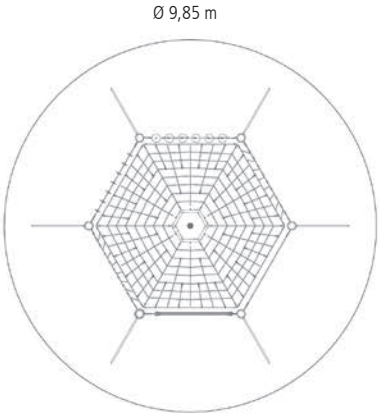

Achtung!
Der Montageraum (Außenmaß Fundamente) ist größer als der Mindestraum des Gerätes.

4587-22

Kletter-Wigwam Midi

- 3,65 m
- 3,40 x 3,40 m
- 32,40 m²
- 5,90 x 5,90 m
- 2,20 m
- 2,20 m³
- 25

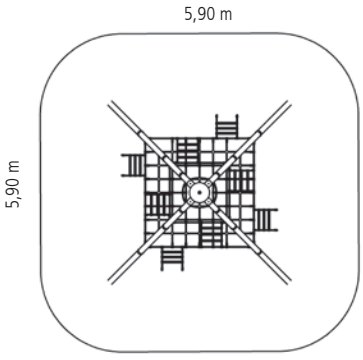

Ausstattung

4 Standpfosten aus Stahl (Ø 102 mm), feuerverzinkt, Länge 5,00 m

4592

Sanduhr „Attighof“

- 5,20 m
- Ø 3,00 m
- 38,50 m²
- Ø 7,00 m
- max. 3,00 m
- 1,70 m³
- 19

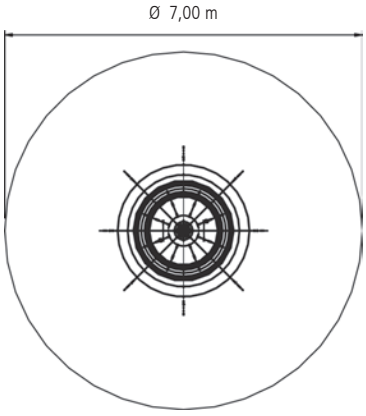

Ausstattung

1 Stahlmast (Ø 160 mm),
feuerverzinkt,
Länge 6,00 m

20.02.000

Serpentes

Kombinationsbeispiel

- 1,90 m
- 8,90 x 12,00 m
- 135,00 m²
- 14,95 x 12,20 m
- 1,90 m
- 35

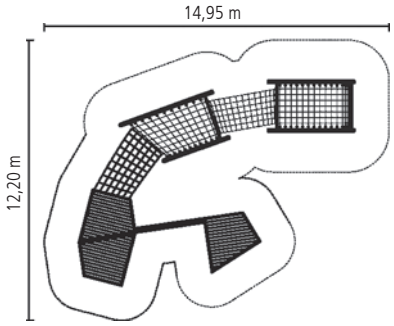

- Im Lieferumfang sind die Fertigfundamente enthalten
- Aus Edelstahlrohr

20.02.137

Tipi

- 5,20 m
- Ø 4,50 m
- 75,30 m²
- Ø 9,80 m
- 2,90 m
- 2,00 m³
- 34

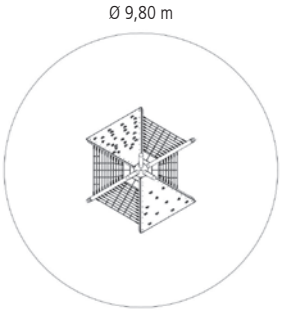

4588

Pantheon

- 4,00 m
- 11,35 m x 7,90 m
- 112,00 m²
- 14,30 m x 10,80 m
- 2,98 m
- 1,80 m³
- 50

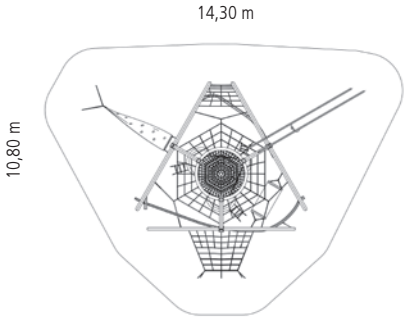

4588-2

Pantheon 2

AGE 6+

	4,00 m
	6,85 m x 6,00 m
	74,00 m²
	9,90 m x 9,84 m
	2,98 m
	1,35 m³
	50

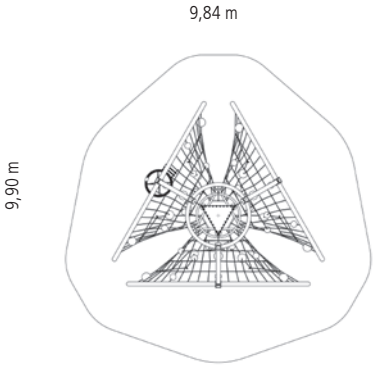

4685-1
Garra

- 3,80 m
- 13,35 x 7,20 m
- 84,10 m²
- 16,10 x 9,00 m
- 2,00 m
- 3,75 m³
- 50

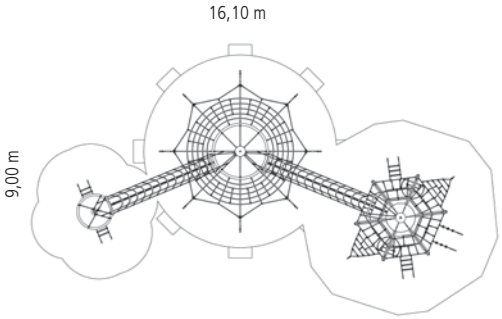

4684-1

Rubin

- 3,85 m
- Ø 4,10 m
- 39,60 m²
- Ø 7,10 m
- 1,50 m
- 1,95 m³
- 36

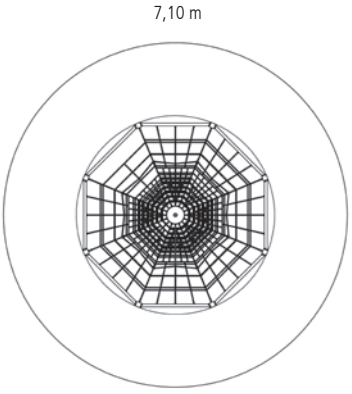

HIGHER – FURTHER –

made by HUCK

Image by Freepik - www.freepik.com

KAPITEL 5

SEILNETZ-PYRAMIDEN

Mit ihren eindrucksvollen Höhen und räumlichen Strukturen laden unsere Seilnetzpyramiden zum Entdecken und Auspowern ein. Sie fördern Beweglichkeit, Koordination und Teamgeist – und bieten Raum zum Rasten.

UNSER HIGHLIGHT IN DIESEM KAPITEL

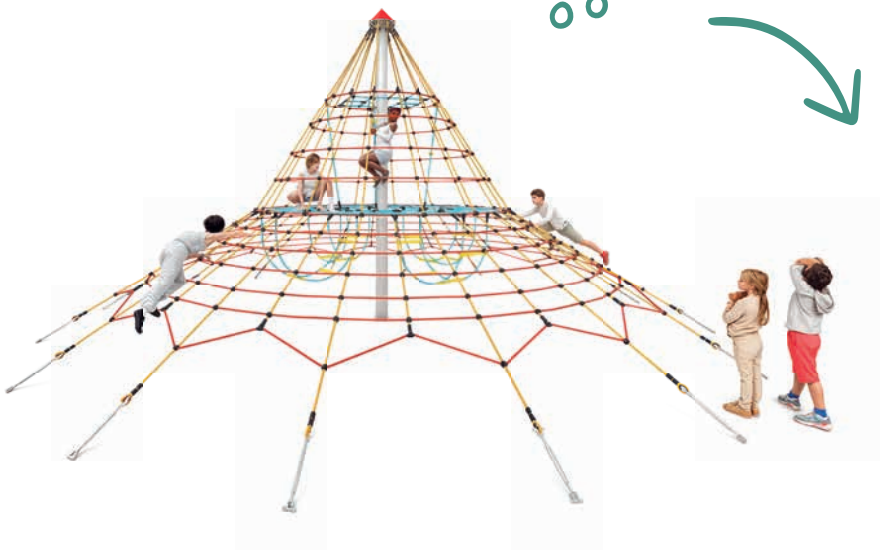

„Unsere Pyramiden – Orte, an denen Mut wächst, Freundschaften entstehen und Abenteuer beginnen."

Valentin Huck, CEO

Cheops-Pyramide Midi

Seite 159

Symbol-Erklärung siehe Klappkarte

SEILNETZTURM 1
4595

SEITE 162

STAHLSEILGLIEDER-HÄNGEMATTE
806

SEITE 55

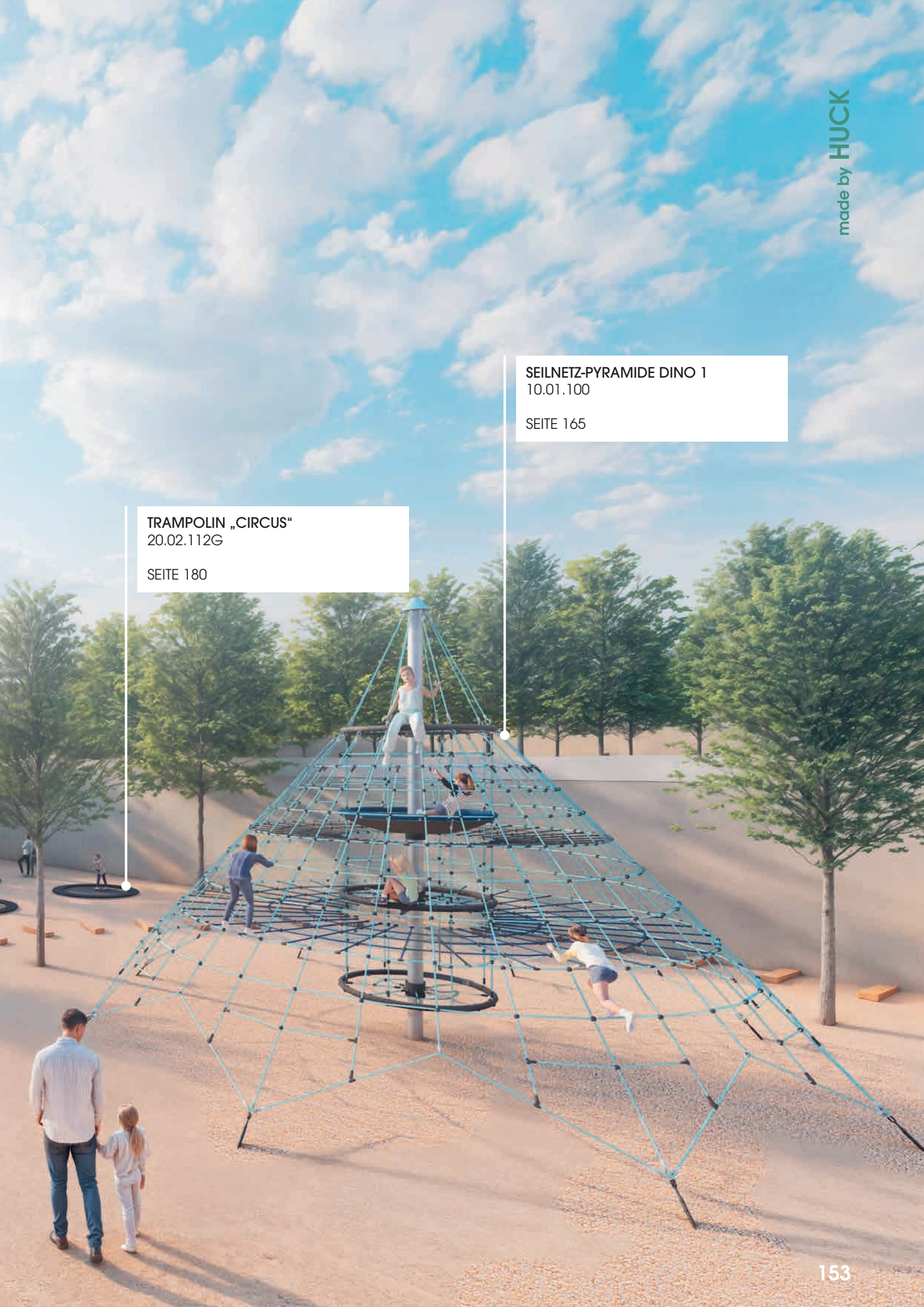

SEILNETZ-PYRAMIDE DINO 1
10.01.100

SEITE 165

TRAMPOLIN „CIRCUS“
20.02.112G

SEITE 180

5000-8-6

Seilpyramide SPIDER 8 mit 6 Abspannungen

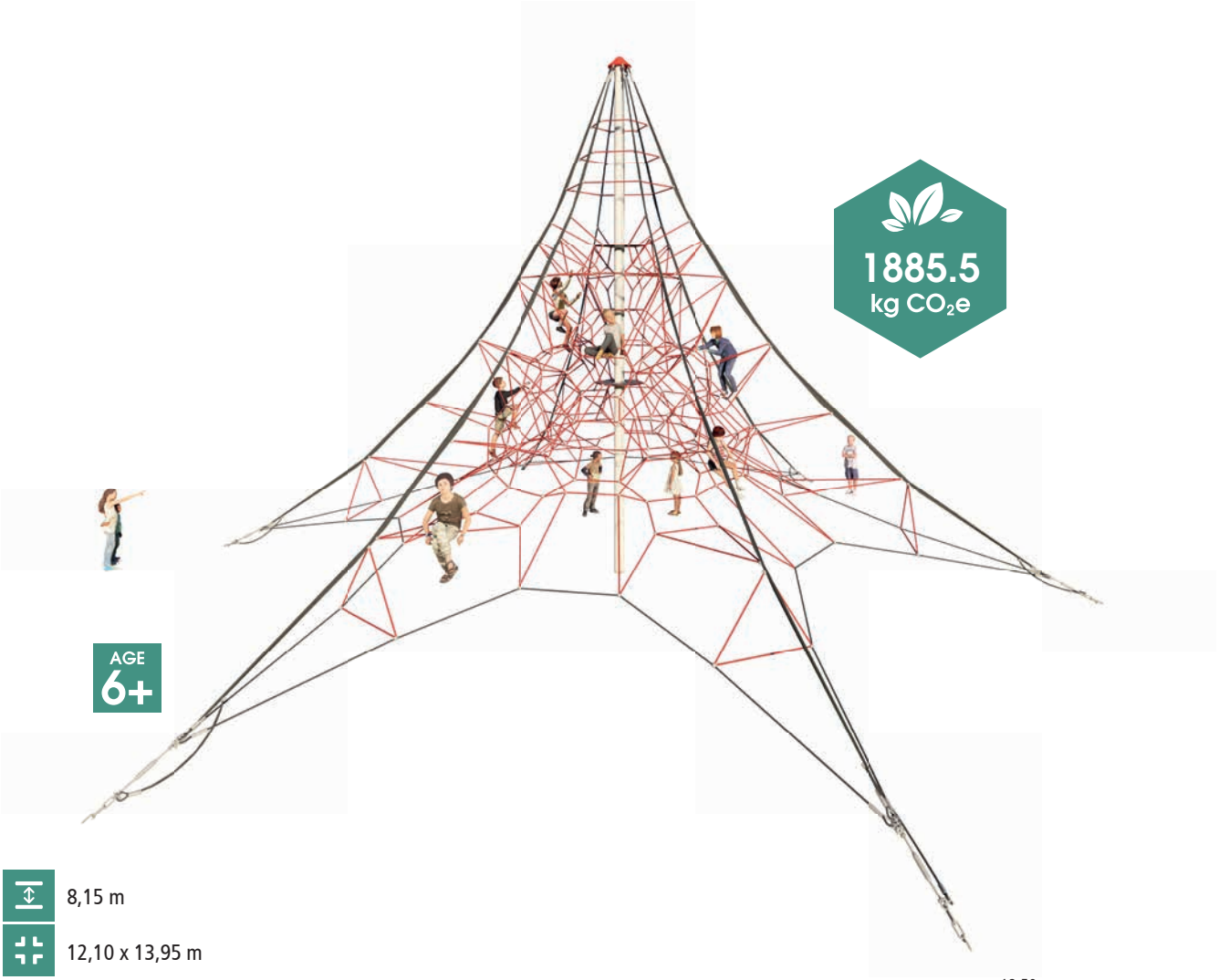

- 8,15 m
- 12,10 x 13,95 m
- 118,00 m²
- 12,50 x 11,90 m
- 1,80 m
- 13,20 m³
- 73

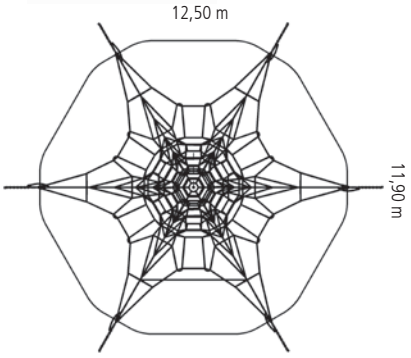

Achtung!
Der Montageraum (Außenmaß Fundamente) ist größer als der Mindestraum des Gerätes!

In verschiedenen Farben lieferbar.

5000-6-6

Seilpyramide SPIDER 6 mit 6 Abspannungen

- 6,20 m
- 11,30 x 9,80 m
- 109,00 m²
- 11,80 x 11,60 m
- 1,60 m
- 12,80 m³
- 54
- 1648.8 kg CO_2e

Achtung!
Der Montageraum (Außenmaß Fundamente) ist größer als der Mindestraum des Gerätes!

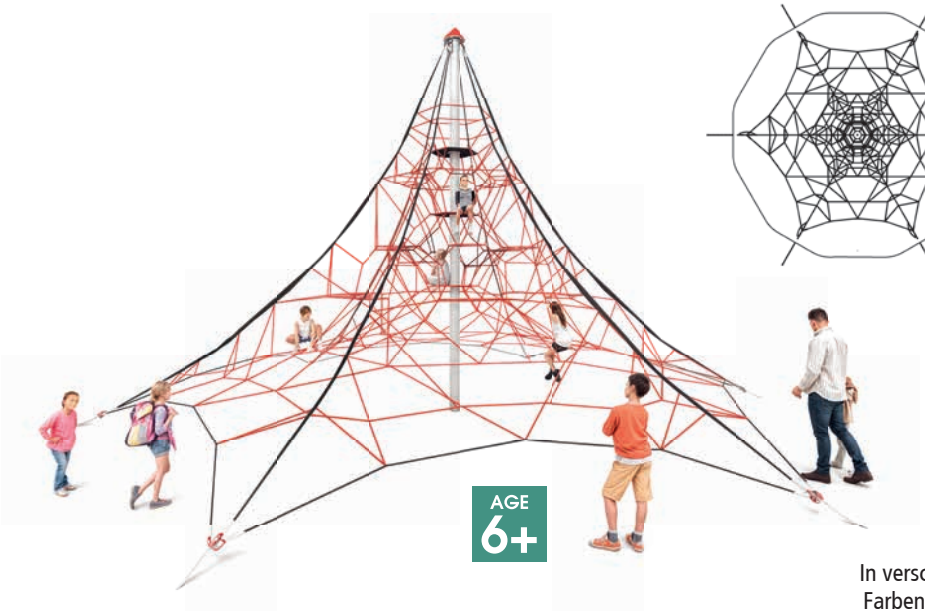

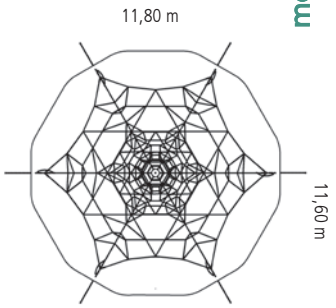

In verschiedenen Farben lieferbar.

5000-6-4

Seilpyramide SPIDER 6 mit 4 Abspannungen

- 6,45 m
- 8,75 x 8,75 m
- 97,30 m²
- 10,40 x 10,40 m
- 1,85 m
- 8,70 m³
- 51
- 1297.4 kg CO_2e

Achtung!
Der Montageraum (Außenmaß Fundamente) ist größer als der Mindestraum des Gerätes!

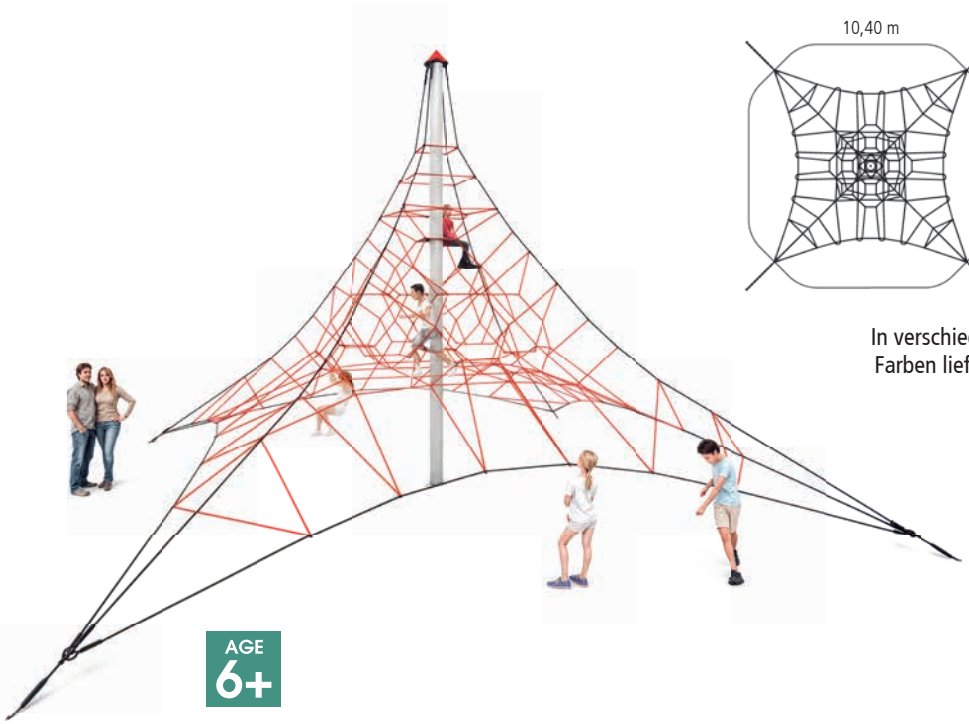

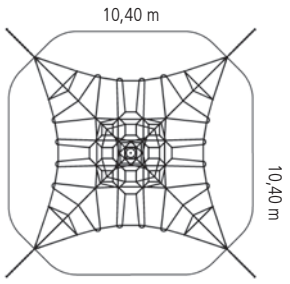

In verschiedenen Farben lieferbar.

5000-4-4

Seilpyramide SPIDER 4 mit 4 Abspannungen

- 4,35 m
- 5,90 x 5,90 m
- 52,20 m²
- 7,75 x 7,75 m
- 0,95 m
- 8,70 m³
- 18

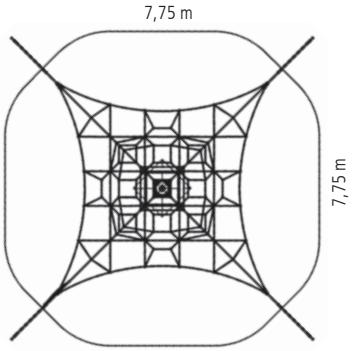

In verschiedenen Farben lieferbar.

Achtung!
Der Montageraum (Außenmaß Fundamente) ist größer als der Mindestraum des Gerätes!

4644-1

Triops®-Pyramide Mini

- 3,25 m
- 4,60 x 4,00 m
- 17,10 m²
- 4,80 x 4,60 m
- 0,65 m
- 1,30 m³
- 10

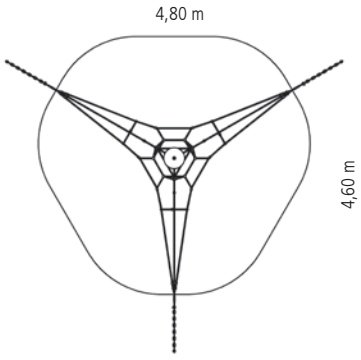

Achtung!
Der Montageraum (Außenmaß Fundamente) ist größer als der Mindestraum des Gerätes!

4643-3B
4643-3E zum Eingraben

Cheops-Pyramide Maxi

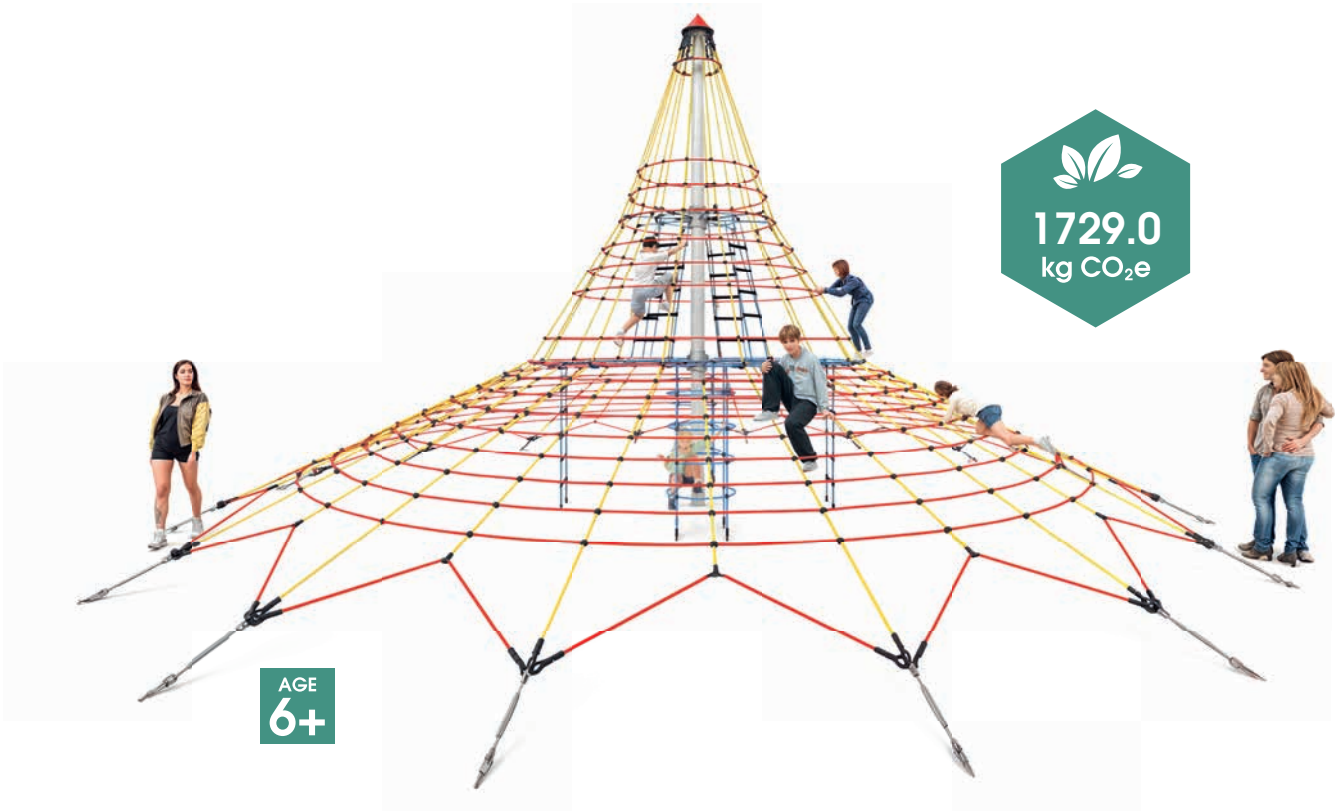

- 5,70 m
- Ø 11,00 m
- 98,50 m²
- Ø 11,20 m
- 1,75 m
- 4,50 m³
- 167

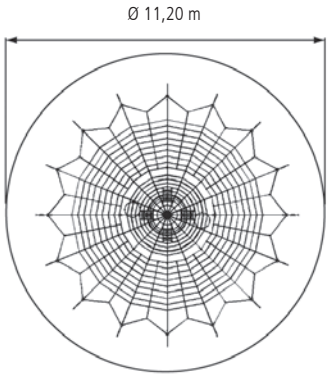

Achtung!
Der Montageraum (Außenmaß Fundamente) ist größer als der Mindestraum des Gerätes!

4643-2B
4643-2E zum Eingraben

Cheops-Pyramide Midi

made by HUCK

- 4,20 m
- Ø 8,35 m
- 72,40 m²
- Ø 9,60 m
- 1,50 m
- 4,30 m³
- 40

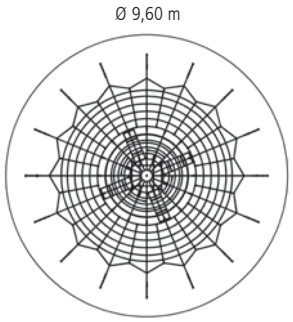

Achtung!
Der Montageraum (Außenmaß Fundamente) ist größer als der Mindestraum des Gerätes!

4643-2B-10

Cheops-Kombination Midi

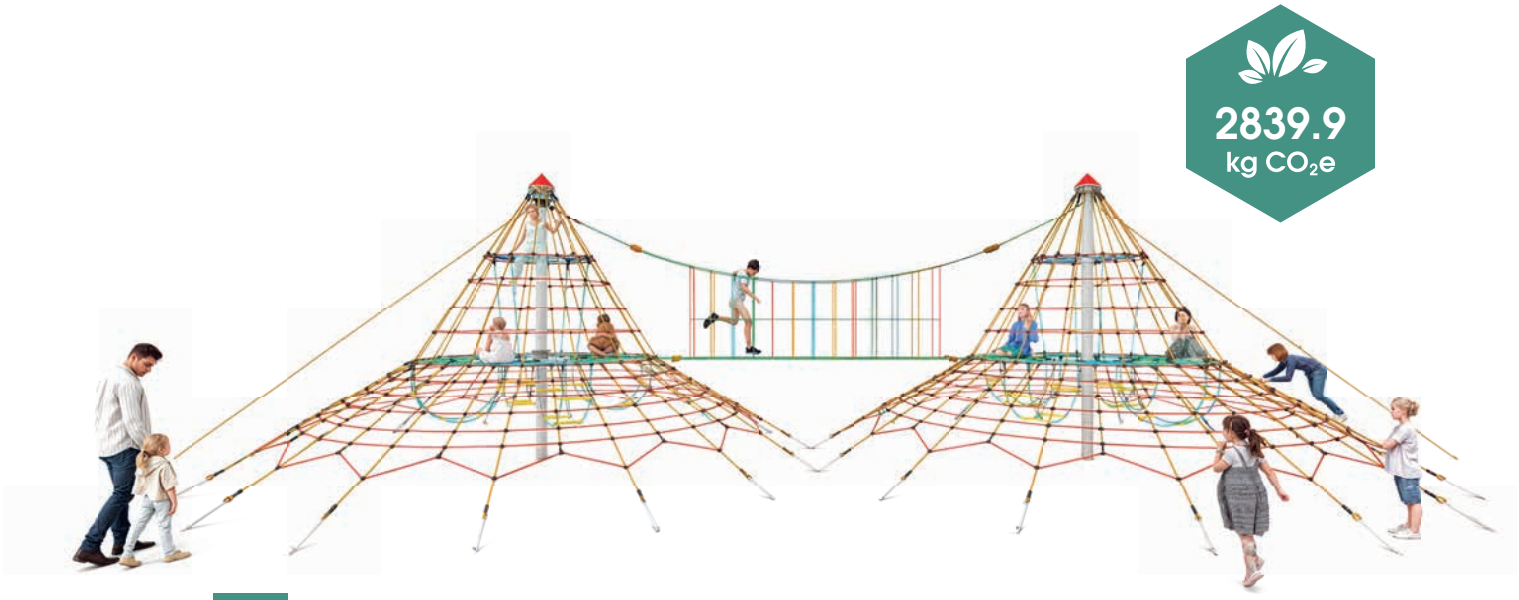

AGE 6+

- 4,20 m
- 18,85 x 8,35 m
- 139,60 m²
- 17,60 x 9,60 m
- 1,50 m
- 10,20 m³
- 92

Achtung!
Der Montageraum (Außenmaß Fundamente) ist größer als der Mindestraum des Gerätes!

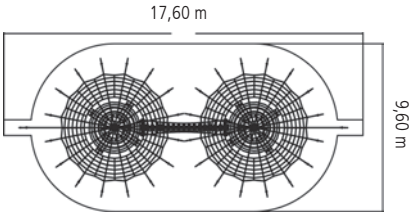

Auch als Maxi-Version lieferbar.

4643-1B

4643-1E zum Eingraben

Cheops-Pyramide Mini

made by HUCK

- 3,50 m
- Ø 4,05 m
- 33,20 m²
- Ø 6,50 m
- 1,20 m
- 3,80 m³
- 31

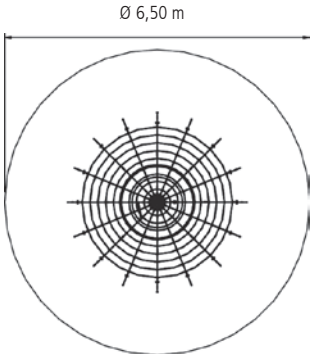

Achtung!
Der Montageraum (Außenmaß Fundamente) ist größer als der Mindestraum des Gerätes!

4595

4595E zum Eingraben

Seilnetzturm 1

- 6,05 m
- Ø 9,50 m
- 105,00 m²
- Ø 11,60 m
- 2,00 m
- 4,60 m³
- 58
- 1537.6 kg CO_2e

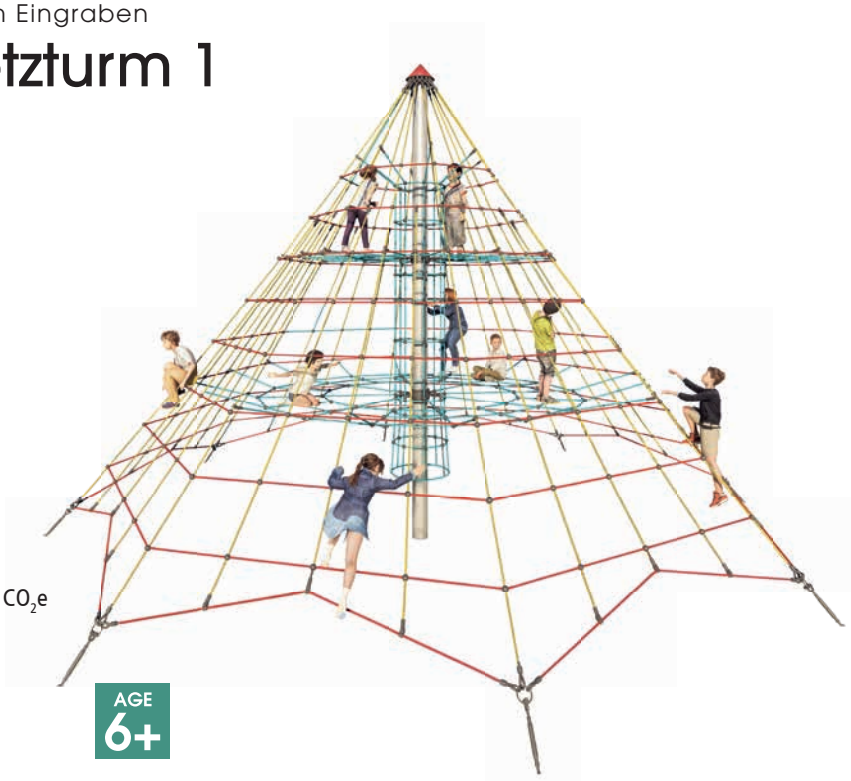

AGE 6+

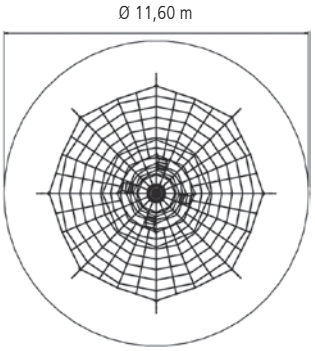

Auf Anfrage
mit Anbaurutsche!

Achtung!
Der Montageraum (Außenmaß Fundamente) ist größer als der Mindestraum des Gerätes!

4596S

4596E zum Eingraben

Seilnetzturm 2

- 4,35 m
- Ø 8,00 m
- 78,50 m²
- Ø 10,00 m
- 1,50 m
- 4,20 m³
- 45
- 1250.4 kg CO_2e

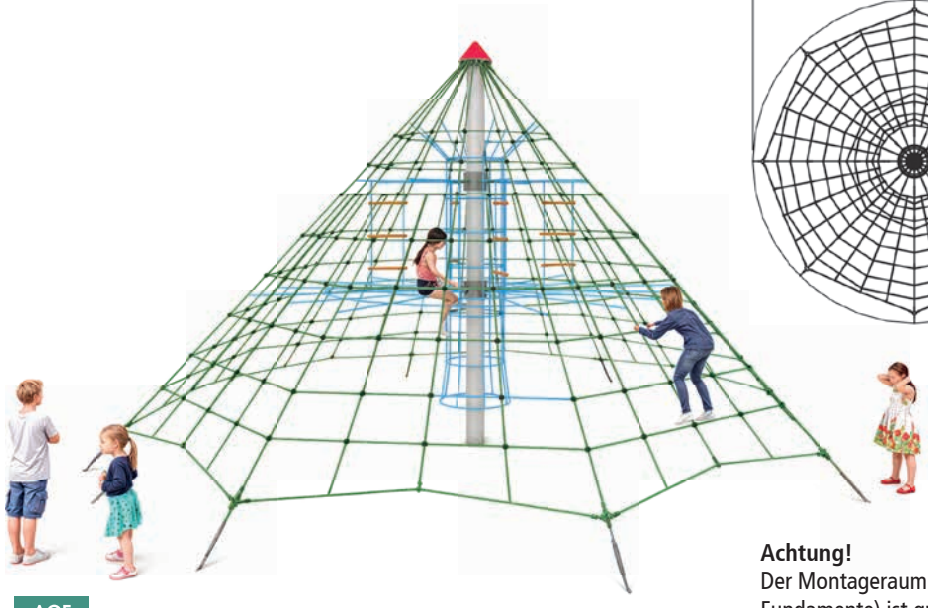

AGE 6+

Auf Anfrage mit Anbaurutsche.

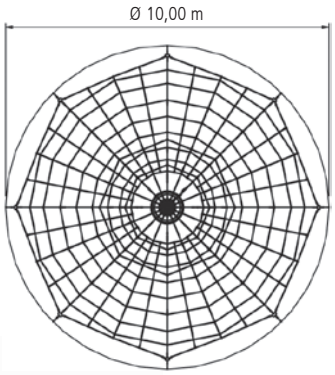

Achtung!
Der Montageraum (Außenmaß Fundamente) ist größer als der Mindestraum des Gerätes!

4641-10S

Netzpyramide Black Space

- 5,20 m
- Ø 7,00 m
- 64,50 m²
- Ø 9,00 m
- 1,80 m
- 4,00 m³
- 93

Ø 9,00 m

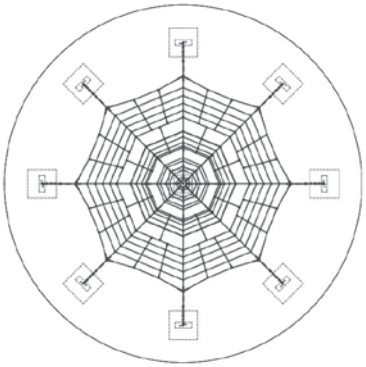

Im neuen Look mit schwarzem Herkulesseil und blauen Kunststoff-Verbindern.

Auf Anfrage mit Anbaurutsche!

10.04.100

Seilnetz-Pyramide Dino XXL

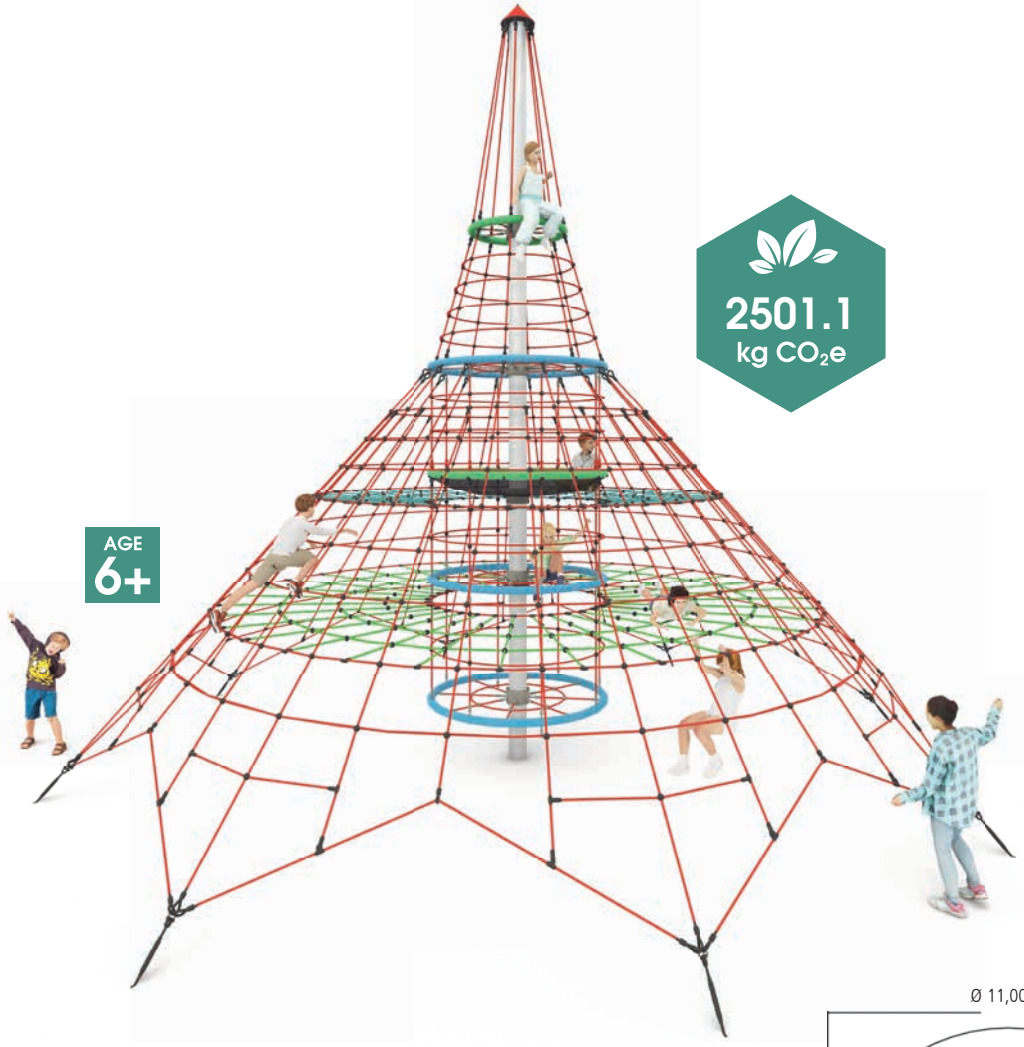

- 8,20 m
- Ø 9,55 m
- 95,00 m²
- Ø 11,00 m
- 1,75 m
- 4,30 m³
- 85

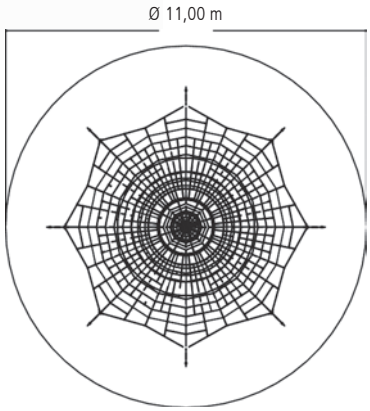

Achtung!
Der Montageraum (Außenmaß Fundamente) ist größer als der Mindestraum des Gerätes!

10.01.100

10.01.100E zum Eingraben

Seilnetz-Pyramide Dino 1

made by HUCK

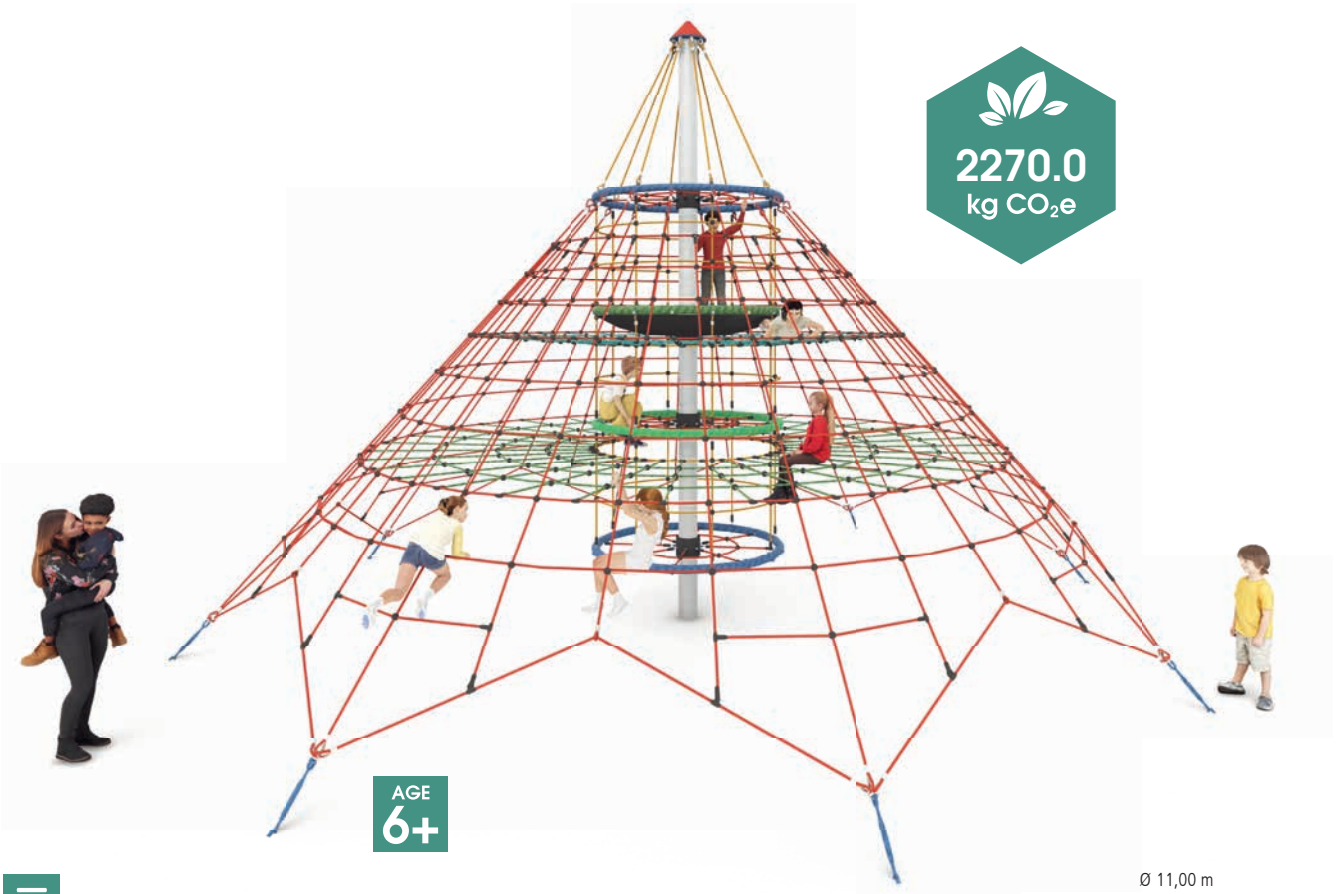

- 6,05 m
- Ø 9,55 m
- 95,00 m²
- Ø 11,00 m
- 1,75 m
- 4,10 m³
- 83

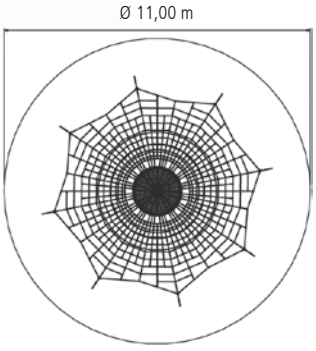

Auf Anfrage
mit Anbaurutsche!

Achtung!
Der Montageraum (Außenmaß Fundamente) ist größer als der Mindestraum des Gerätes!

DINO-Seilnetzpyramiden
mit großem Vogelnest®
zum Ausruhen.

10.02.100S

10.02.100E zum Eingraben

Seilnetz-Pyramide Dino 2

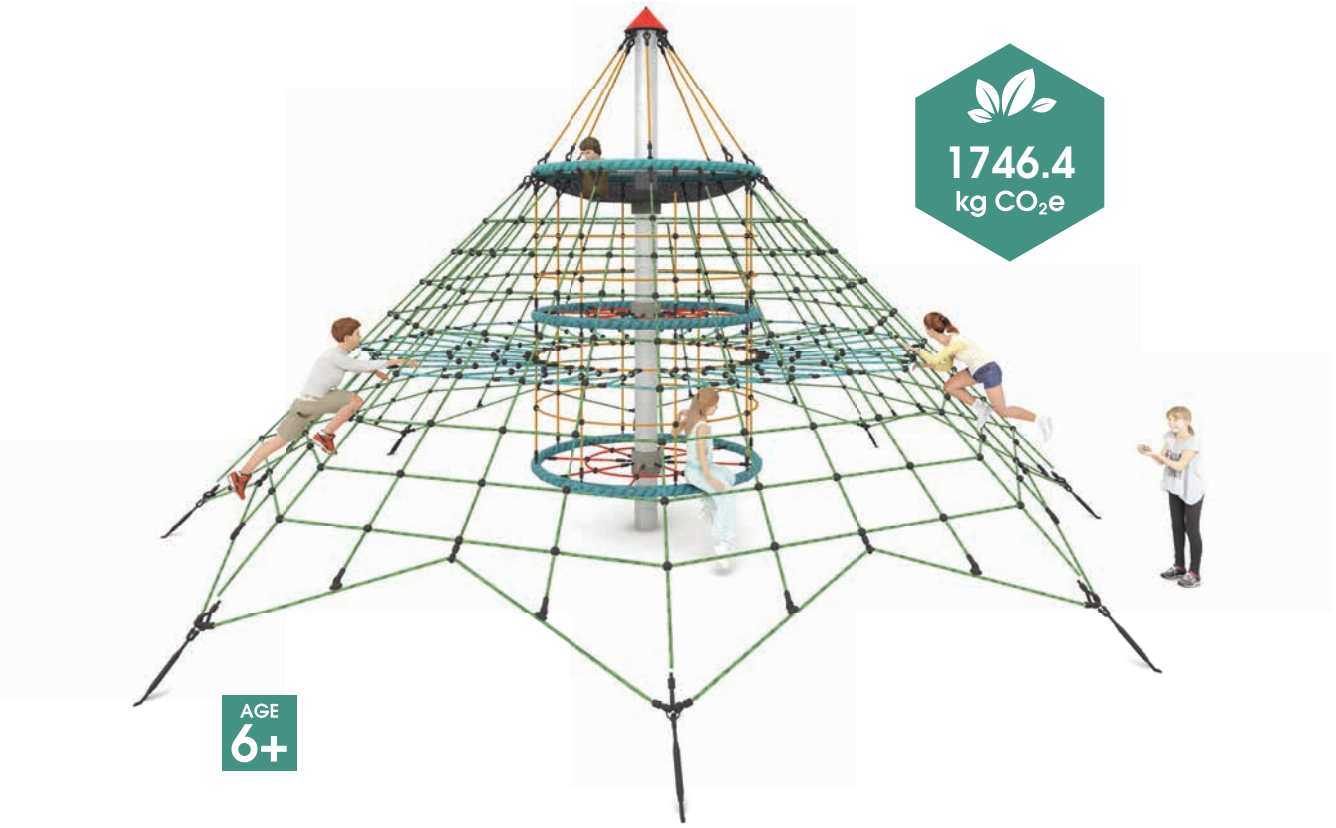

- 4,45 m
- Ø 7,75 m
- 66,50 m²
- Ø 9,20 m
- 1,50 m
- 4,30 m³
- 59

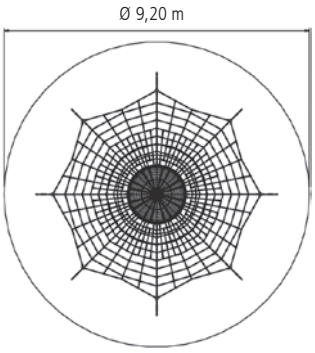

DINO-Seilnetzpyramiden mit großem Vogelnest® zum Ausruhen.

Achtung!
Der Montageraum (Außenmaß Fundamente) ist größer als der Mindestraum des Gerätes!

10.03.100S

10.03.100E zum Eingraben

Seilnetz-Pyramide Dino 3

- 3,20 m
- Ø 5,60 m
- 35,00 m²
- Ø 6,70 m
- 1,75 m
- 3,40 m³
- 27

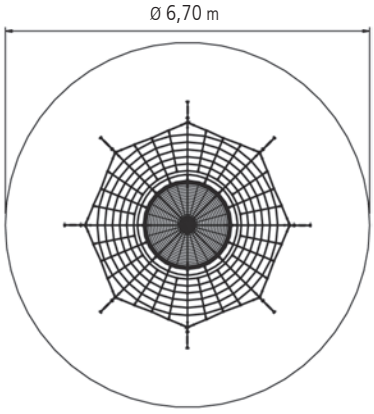

DINO-Seilnetzpyramiden mit großem Vogelnest® zum Ausruhen.

10.05.100

Seilnetz-Pyramide Dino Mini

- 2,25 m
- 3,70 x 3,50 m
- 25,00 m²
- 5,80 x 5,65 m
- 0,80 m
- 0,50 m³
- 13

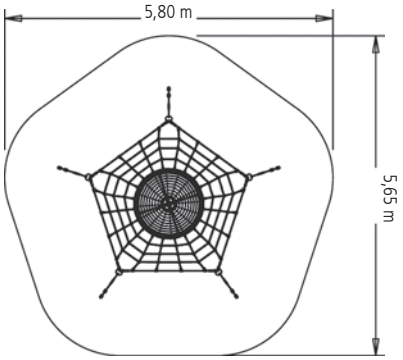

DINO-Seilnetzpyramiden
mit Vogelnest®
zum Ausruhen.

4641-1

4641-1E zum Eingraben

Super-Climb Maxi

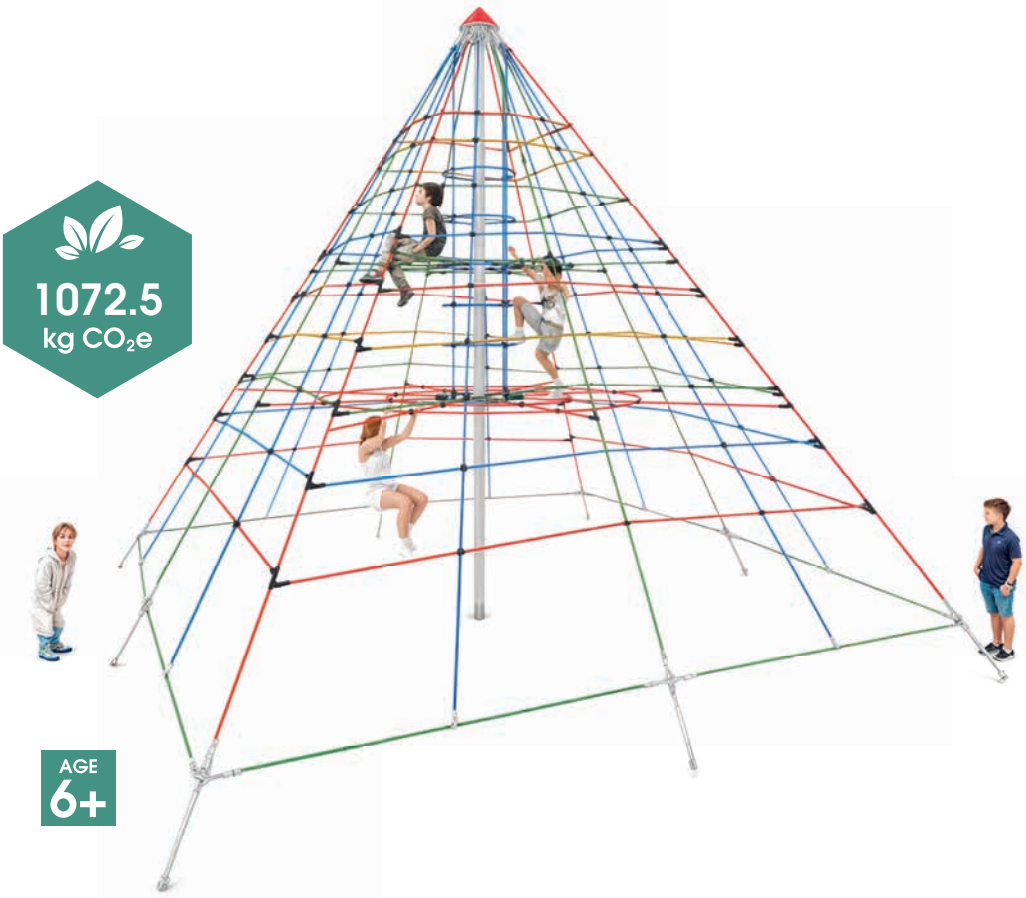

- 5,55 m
- 6,20 x 6,20 m
- 72,20 m²
- 8,60 x 8,60 m
- 1,75 m
- 4,30 m³
- 53

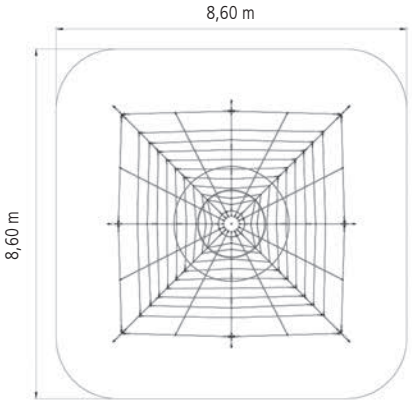

4641-2

4641-2E zum Eingraben

Super-Climb Midi

- 3,95 m
- 6,10 x 6,10 m
- 60,00 m²
- 7,90 x 7,90 m
- 3,00 m
- 2,10 m³
- 39
- 516.3 kg CO_2e

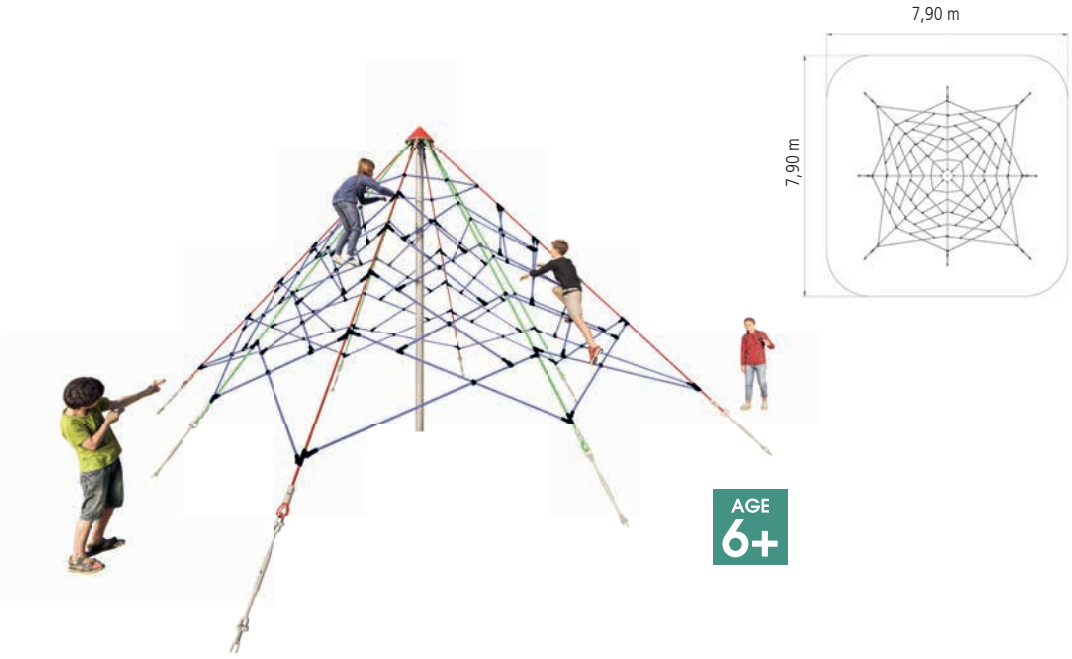

4641-3

4641-3E zum Eingraben

Super-Climb Mini

- 2,40 m
- 4,00 x 4,00 m
- 38,00 m²
- 6,30 x 6,30 m
- 1,80 m
- 0,70 m³
- 25
- 213.5 kg CO_2e

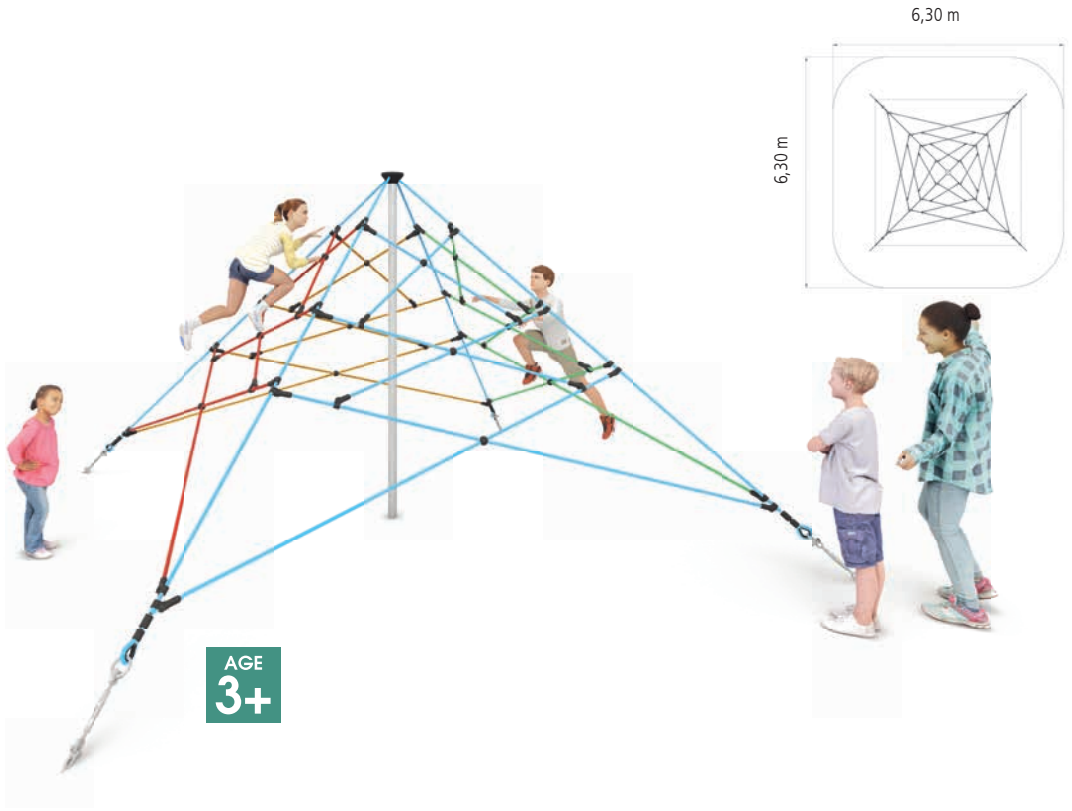

4640-1

X-Pyramide Maxi

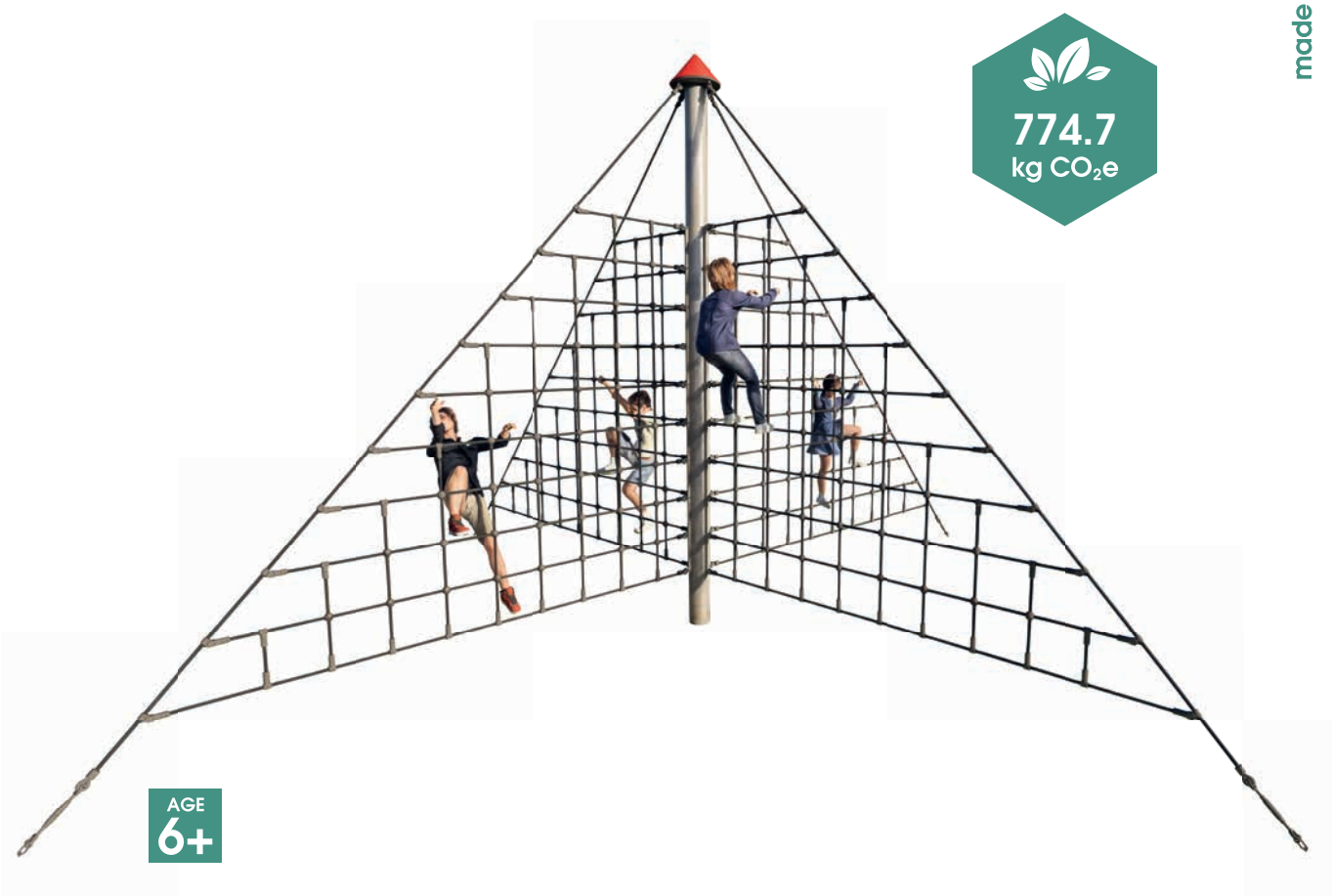

- 4,20 m
- 5,50 x 5,50 m
- 60,00 m²
- 7,85 x 7,85 m
- 3,00 m
- 1,20 m³
- 32

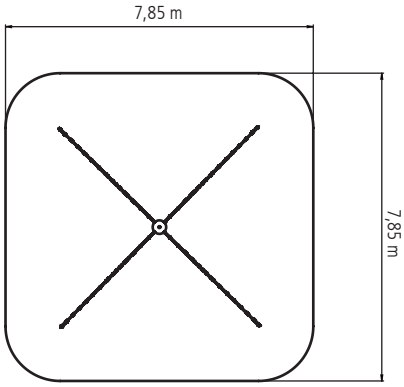

BOUNCE RIGHT INTO JOY –

made by HUCK

Image by Freepik - www.freepik.com

KAPITEL 6

SPRUNGGERÄTE (TRAMPOLINE)

Springen macht stark – körperlich und mental. Unsere Trampoline und Sprunggeräte sorgen für Bewegung, Gleichgewicht und jede Menge Spaß. Ideal für jeden Spielplatz – mit geprüfter Sicherheit und echter Hally-Gally-Freude.

UNSER HIGHLIGHT IN DIESEM KAPITEL

Balance Rocker

Seite 179

„Mit unseren Trampolinen und Sprunggeräten trifft Energie auf Freiheit und Spaß kennt keine Grenzen.“

Stefan Huck, CEO

Symbol-Erklärung siehe Klappkarte

TRAMPOLIN 2017
20.02.121

SEITE 189

TRAMPOLIN PICCOLO
20.02.118

SEITE 183

TRAMPOLIN „CIRCUS“
20.02.112G

SEITE 180

ROLLSTUHLFAHRER-TRAMPOLIN
„ROLLI“
20.02.115
SEITE 178

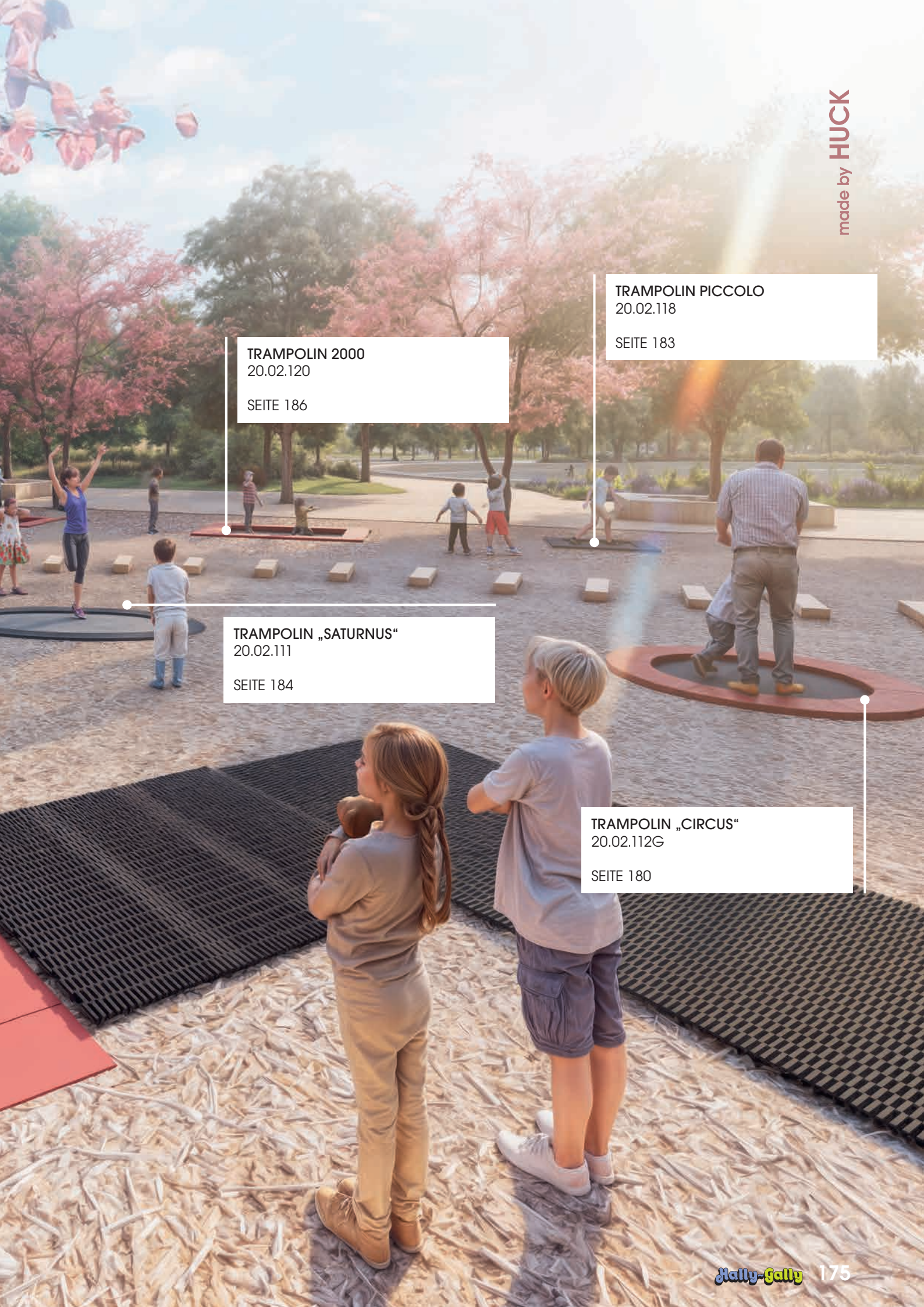

TRAMPOLIN PICCOLO
20.02.118

SEITE 183

TRAMPOLIN 2000
20.02.120

SEITE 186

TRAMPOLIN „SATURNUS“
20.02.111

SEITE 184

TRAMPOLIN „CIRCUS“
20.02.112G

SEITE 180

Die Hally-Gally-Sprunggeräte nach DIN EN 1176 –
das seit mehr als 25 Jahren tausendfach bewährte Original

Unsere robusten Trampoline sind jeder Belastung gewachsen:
- **installations- und wartungsfreundlich**
- **in zahlreichen Größen und Formen erhältlich**
- **bei der Anlieferung komplett vormontiert und spielbereit**
- **alternativ als kostengünstiger Bausatz erhältlich**

Die von uns genutzten Sprungmatten:
- sind äußerst widerstandsfähig und schnittresistent
- haben eine hoch abriebfeste Sprungfläche
- sind entweder aus speziellen, formstabilen Kunststoffgliedern oder mit Membranen (gewebearmiert und PAK-frei) hergestellt
- haben schnittfeste Drahtseile und bieten eine robuste Verbindung
- bieten den Kindern ein komfortables Sprungerlebnis

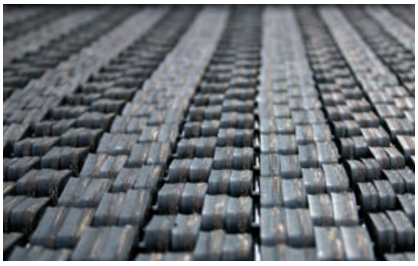

Die von uns genutzten Federaufhängungen:
- haben speziell angefertigte feuerverzinkte Stahlfedern
- bieten auch nach Jahren unveränderte Zugstärke
- sind je nach Form und auftretender Belastung verteilt
- sind geräuschdämmend
- ermöglichen softe Sprungbewegungen

Die von uns genutzten Fallschutzplatten:
- sind strapazierfähig und hoch abriebfest, speziell im Kantenbereich
- bieten Aufprall-Absorption in hoher Qualität
- Standardfarbe rotbraun, PAK-frei, können auf Anfrage auch in schwarz geliefert werden
- sind optional auf Anfrage in weiteren Farben und aus EPDM-Kautschuk erhältlich

Die von uns genutzten Rahmenkonstruktionen:
- haben einen kompletten Stahlblechrahmen mit Verstärkungswinkeln und einer extrastarken Verzinkung
- sind langlebig und für den dauerhaften Einbau im feuchten Erdreich geeignet
- haben eine sichere wie stabile Aufhängungslösung für die Stahlfeder-Anordnung
- haben einen hochfesten Scheuerschutz an den Aufstandflächen unter dem Rahmen
- haben seit Jahren zusätzliche Geräuschdämmungs-Elemente zwischen Matte und Rahmen

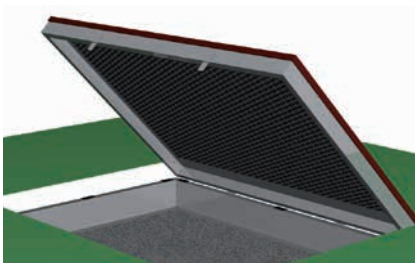

Die von uns genutzten Eingrab-Rahmen:
- benötigen keine Betonarbeiten und keine mehrfachen Anfahrten sowie Abbinde-Zeiten
- bilden eine stabile und dauerhafte Verbindung mit dem Trampolin

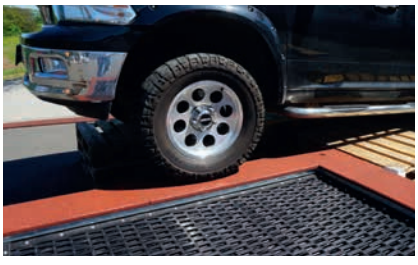

Und die Wartungsarbeiten?
- die Trampoline sind wartungsarm
- Haken zum Aushängen der Trampolinmatte wird mitgeliefert

Übersicht Hally-Gally-Sprunggeräte

Hally-Gally-Sprunggeräte nach DIN EN 1176	**Sprungfläche**	**Außenmaß**	**Eingrabrahmen**	**Material Sprungmatte**	**Reinigung**
Art.-Nr. 20.02.115 **„Rolli"**	1,55 x 1,10 m	3,00 x 1,75 m	enthalten	Kunststoffglieder	Aushängen der Matte
Art.-Nr. 20.02.122 **Mini-Trampolin** zum Aufstellen	1,10 x 1,10 m	1,75 x 1,75 m	-	Kunststoffglieder	Aushängen der Matte
Art.-Nr. 20.02.126 **Mini-Trampolin** zum Einbau	1,10 x 1,10 m	1,75 x 1,75 m	enthalten	Kunststoffglieder	Aushängen der Matte
Art.-Nr. 20.02.112G **„Circus"** mit geschlossener Matte	Ø 1,30 m	Ø 1,90 m	enthalten	Gummimatte	Aushängen der Matte
Art.-Nr. 20.02.104 **„Circus Maximus"**	Ø 1,90 m	Ø 2,50 m	enthalten	Gummimatte	Aushängen der Matte
Art.-Nr. 20.02.106 **„Maximus"** 6,00 m lang	0,98 x 5,34 m	1,65 x 6,00 m	enthalten	Kunststoffglieder	Aushängen der Matte
Art.-Nr. 20.02.105 **„Maximus"** 9,00 m lang	0,98 x 8,34 m	1,65 x 9,00 m	enthalten	Kunststoffglieder	Aushängen der Matte
Art.-Nr. 20.02.118 **„Piccolo"** zum Einbau	0,85 x 0,85 m	1,50 x 1,50 m	enthalten	Gummimatte	Aushängen der Matte
Art.-Nr. 20.02.111 **„Saturnus"**	1,00 x 2,00 m	1,50 x 2,50 m	enthalten	Gummimatte	Herausheben
Art.-Nr. 20.02.500 **„Kangaroo"**	0,85 m x 3,85 m	4,50 x 1,50 m	enthalten	Gummimatte	Aushängen der Matte
Art.-Nr. 20.02.120 **„2000"** zum Aufstellen	1,75 x 2,50 m	2,25 x 3,00 m	-	Kunststoffglieder	Anheben
Art.-Nr. 20.02.125 **„2000"** zum Einbau	1,75 x 2,50 m	2,25 x 3,00 m	auf Anfrage	Kunststoffglieder	Aufklappen
Art.-Nr. 20.02.110 XXL	1,75 x 3,00 m	2,25 x 3,50 m	auf Anfrage	Kunststoffglieder	Aufklappen
Art.-Nr. 20.02.108 **„2012"**	1,35 x 1,85 m	2,00 x 2,50 m	enthalten	Kunststoffglieder	Aushängen der Matte
Art.-Nr. 20.02.102 **„2014"**	1,60 x 1,60 m	2,25 x 2,25 m	enthalten	Kunststoffglieder	Aushängen der Matte
Art.-Nr. 20.02.121 **„2017"**	2,35 x 2,35 m	3,00 x 3,00 m	enthalten	Kunststoffglieder	Aushängen der Matte

Sprunggerät ist nicht gleich Sprunggerät

Trampolinspringen – wer macht das nicht gerne? Wir achten bei der Entwicklung unserer Trampoline darauf, dass Ihnen dieses Vergnügen nicht genommen wird und die Sprunggeräte den Anforderungen der DIN EN 1176 entsprechen.

Sprungmatten können sich mit ihrer Konstruktion – so zum Beispiel in ihrer Spannung und damit der Sprungfrequenz – unangenehm auf das Wohlbefinden des Nutzers auswirken.

Wir gehen bei unserer Sprungmattenspannung deshalb so vor: Wir setzen die Spannkraft wesentlich weicher an als das bei vielen vergleichbaren Geräten der Fall ist. In Verbindung mit der progressiven Federkraft schwingen unsere Matten tiefer, langsamer sowie insgesamt softer – und ermöglichen so ein merkbar komfortableres Springen.

Wir empfehlen daher allen Trampolin-Liebhabern wärmstens, diese Ausführungen nicht als unwesentlich abzutun und bei der Wahl des Trampolins zu berücksichtigen. Damit das Trampolinspringen langfristig ein komfortables, angenehmes und vergnügsames Erlebnis bleibt.

20.02.115 inkl. Eingrab-Rahmen

Rollstuhlfahrer-Trampolin „Rolli“

1479.2 kg CO_2e

3,00 x 1,75 m
Sprungfläche: 1,55 x 1,10 m

27,20 m²

6,35 x 5,10 m

1,00 m

3

Bewegung tut gut –
gerade auch für Menschen mit Beeinträchtigungen. Deshalb haben wir das Trampolin „Rolli“ für Rollstuhlfahrer entwickelt.

Vorteile
- inkl. 2 Rampen, innenliegend zum einfachen Befahren!
- einfache Reinigung durch Aushängen der Matte
- schnelle Montage ohne Beton
- spielfertig vormontiert

4591-75

Balance Rocker

974.02
kg CO_2e

VIELE FARBEN

der Balanciermatte in neongrün, blau, gelb, rot und elfenbein

Leicht federnde Balanciermatte

1,00 m x 3,58 m
3,60 m x 1,10 m
4,00 m x 6,58 m
0,60 m
3

Eingrabtiefe: 0,55 m
Länge der Balanciermatte: 3,00 m

Vorteile
+ einfache Montage
+ zum Eingraben
+ kein Beton nötig
+ Balanciermatte vormontiert
+ Gestell feuerverzinkt, weitere Farben gegen Aufpreis
+ trampolinähnlicher Spieleffekt

20.02.112G inkl. Eingrab-Rahmen

Trampolin „Circus“ mit geschlossener Matte

Ø 1,90 m
Sprungfläche: Ø 1,30 m

12,00 m²

Ø 4,35 m

1,00 m

2

Vorteile

- inkl. Eingrab-Rahmen
- schnelle Montage ohne Beton
- spielfertig vormontiert
- einfache Reinigung durch Aushängen der Matte

20.02.104 inkl. Eingrab-Rahmen

Trampolin „Circus Maximus“

AGE 3+

Ø 2,50 m
Sprungfläche: Ø 1,90 m

22,45 m²

Ø 5,90 m

1,00 m

3

Vorteile

- frachtgünstig zerlegt
- für den eigenen Aufbau vor Ort
- schnelle Montage ohne Beton
- inkl. Eingrab-Rahmen
- einfache Reinigung durch Aushängen der Matte

20.02.106 6,00 m lang, inkl. Eingrab-Rahmen (ohne Auffahr-Rampen)

20.02.105 9,00 m lang, inkl. Eingrab-Rahmen (ohne Auffahr-Rampen)

Trampolin „Maximus“

6,00 m lang
Art.-Nr. 20.02.106

- 6,00 x 1,65 m
  Sprungfläche: 5,34 x 0,98 m
- 37,00 m²
- 9,35 x 5,00 m
- 1,00 m
- 8

9,00 m lang
Art.-Nr. 20.02.105

- 9,00 x 1,65 m
  Sprungfläche: 8,34 x 0,98 m
- 47,00 m²
- 12,35 x 5,00 m
- 1,00 m
- 10

Ausführung mit separat erhältlichen Auffahr-Rampen (gegen Aufpreis).

Vorteile

- inkl. Eingrab-Rahmen
- schnelle Montage ohne Beton
- Verlängerung in 3-Meter-Schritten möglich
- einfache Reinigung durch Aushängen der Matte

20.02.118 inkl. Eingrab-Rahmen

Trampolin „Piccolo“

658.1 kg CO_2e

AGE 2+

1,50 x 1,50 m
Sprungfläche: 0,85 x 0,85 m

12,60 m²

3,85 x 3,85 m

1,00 m

1

Vorteile

- inkl. Eingrab-Rahmen
- schnelle Montage ohne Beton
- spielfertig vormontiert
- einfache Reinigung durch Aushängen der Matte

20.02.111 inkl. Eingrab-Rahmen

Trampolin „Saturnus“

1,50 x 2,50 m
Sprungfläche: 2,00 x 1,00 m

26,30 m²

5,00 x 6,00 m

1,00 m

4

797.6 kg CO_2e

Vorteile
- inkl. Eingrab-Rahmen
- schnelle Montage ohne Beton
- spielfertig vormontiert

AGE 3+

20.02.500 inkl. Eingrab-Rahmen

Trampolin Kangaroo

4,50 x 1,50 m
Sprungfläche: 3,85 x 0,85 m

31,35 m²

7,85 x 4,85 m

1,00 m

3

1575.1 kg CO_2e

AGE 3+

Vorteile
- inkl. Eingrab-Rahmen
- Fallschutzplatten in schwarz
- Sprungmatte in orange
- schnelle Montage ohne Beton
- einfache Reinigung durch Aushängen der Matte

20.02.122 zum Aufstellen mit hochwertiger Holzverkleidung

20.02.126 zum Einbau inkl. Eingrab-Rahmen

Mini-Trampolin

891.2 kg CO_2e

862.8 kg CO_2e

1,75 x 1,75 m
Sprungfläche: 1,10 x 1,10 m

13,75 m²

4,10 x 4,10 m

zum Aufstellen 1,40 m
zum Einbau 1,00 m

5

Vorteile

- einfache Reinigung durch Aushängen der Matte
- schnelle Montage ohne Beton
- spielfertig vormontiert
- inkl. Eingrab-Rahmen

20.02.120 zum Aufstellen mit hochwertiger Holzverkleidung

20.02.125 zum Einbau

20.02.110 XXL

Trampolin 2000 – Das Original

1327.6 kg CO_2e

AGE 3+

Art.-Nr. 20.02.120
Art.-Nr. 20.02.125

- 3,00 x 2,25 m
  Sprungfläche: 2,50 x 1,75 m
- 37,40 m²
- 6,50 x 5,75 m
- 1,00 m
- 8

Art.-Nr. 20.02.109
Art.-Nr. 20.02.110 XXL

- 3,50 x 2,25 m
  Sprungfläche: 3,00 x 1,75 m
- 40,25 m²
- 7,00 x 5,75 m
- 1,00 m
- 8

Eingrab-Rahmen Trampolin 2000

Art.-Nr. 20.02.123
Art.-Nr. 20.02.128 (für flüssigen Fallschutz)
Ausstattung: Stahlblechrahmen für zeitsparende Montage ohne Betonarbeiten

20.02.108 inkl. Eingrab-Rahmen

Trampolin 2012

2,50 x 2,00 m
Sprungfläche: 1,85 x 1,35 m

31,30 m²

5,85 x 5,35 m

1,00 m

4

Vorteile

- schnelle Montage ohne Beton
- inkl. Eingrab-Rahmen
- einfache Reinigung durch Aushängen der Matte

20.02.102 inkl. Eingrab-Rahmen

Trampolin 2014

2,25 x 2,25 m
Sprungfläche: 1,60 x 1,60 m

31,35 m²

5,60 x 5,60 m

1,00 m

4

Vorteile

- frachtgünstig zerlegt
- für den eigenen Aufbau vor Ort
- schnelle Montage ohne Beton
- inkl. Eingrab-Rahmen
- einfache Reinigung durch Aushängen der Matte

20.02.121 inkl. Eingrab-Rahmen

Trampolin 2017

1952.0 kg CO_2e

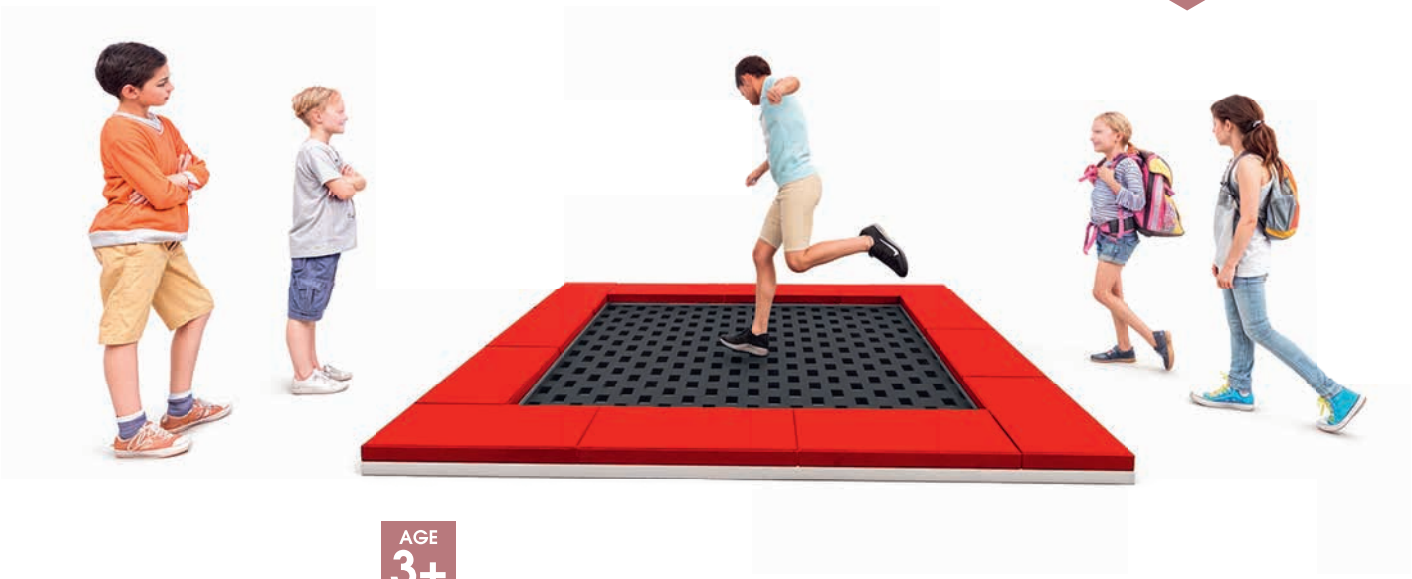

AGE 3+

3,00 x 3,00 m
Sprungfläche: 2,35 x 2,35 m

40,30 m²

6,35 x 6,35 m

1,00 m

8

Vorteile

- frachtgünstig zerlegt
- für den eigenen Aufbau vor Ort
- schnelle Montage ohne Beton
- inkl. Eingrab-Rahmen
- einfache Reinigung durch Aushängen der Matte

Weitere Farbmöglichkeiten für Fallschutzplatten und Matten sind möglich.

WHERE CONNECTIONS START –

made by HUCK

Image by Freepik - www.freepik.com

KAPITEL 7

KARUSSELLS UND WIPPEN

Drehen, wippen, lachen: Unsere Karussells und Wippen bringen Dynamik und soziale Interaktion auf jeden Spielplatz. Mit inklusiven Optionen und cleveren Details fördern sie spielerisch die Gemeinschaft.

UNSER HIGHLIGHT IN DIESEM KAPITEL

„Mit unseren Karussells und Wippen kennt der Spaß keine Grenzen und der Gleichgewichtssinn wird automatisch trainiert.“

Wolfgang Keiner, CEO

Vogelnest®-Karussell

Seite 196

Symbol-Erklärung siehe Klappkarte

LIANENSCHAUKEL
20.01.090S

SEITE 203

GROSSE KLETTERPYRAMIDE
20.01.060S

SEITE 198

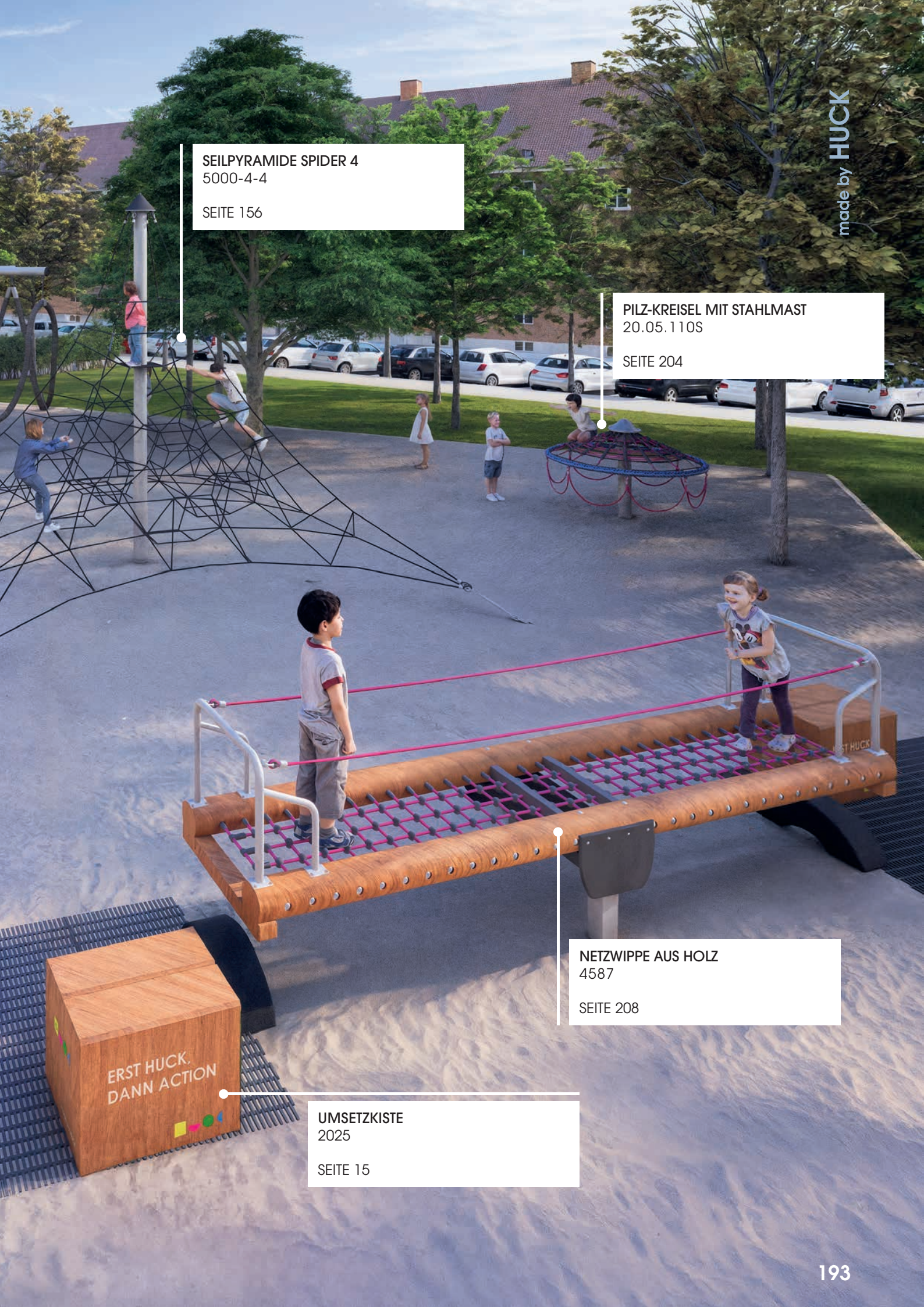

SEILPYRAMIDE SPIDER 4
5000-4-4

SEITE 156

PILZ-KREISEL MIT STAHLMAST
20.05.110S

SEITE 204

NETZWIPPE AUS HOLZ
4587

SEITE 208

UMSETZKISTE
2025

SEITE 15

20.01.120S

Spiralkreisel

- 3,00 m
- Ø 1,90 m
- 28,25 m²
- Ø 7,00 m
  empfohlen Ø 10,00 m
- 2,00 m
- 1,20 m³
- 13

4594-41

Nestkreisel

- 1,80 m
- Ø 1,20 m
- 14,40 m²
- Ø 4,30 m
  empfohlen Ø 6,00 m
- 1,15 m
- 0,40 m³
- 6

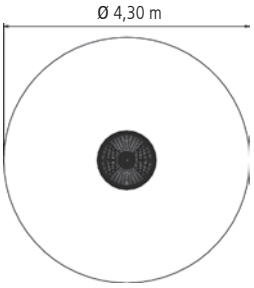

20.01.080S

Vogelnest®-Karussell

- 3,00 m
- Ø 1,90 m
- 28,25 m²
- Ø 6,00 m
  empfohlen Ø 9,00 m
- 0,80 m
- 1,20 m³
- 8
- 629.7 kg CO_2e

AGE 3+

20.06.130 zum Eingraben

Mini-Vogelnest®-Karussell

- 2,20 m
- Ø 1,40 m
- 23,75 m²
- Ø 5,50 m
  empfohlen Ø 8,00 m
- 0,80 m
- 6
- 530.4 kg CO_2e

AGE 3+

4668-20 zum Eingraben

Adlerhorst®-Karussell

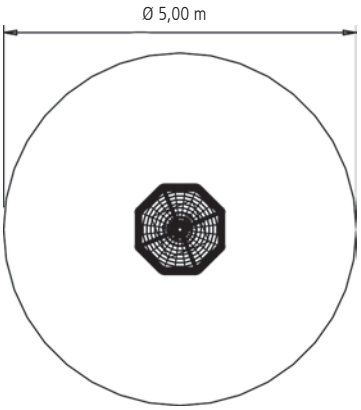

- 0,45 m
- Ø 1,00 m
- 19,60 m²
- Ø 5,00 m
- 0,45 m
- 3

20.01.060S

Große Kletterpyramide

- 4,20 m
- Ø 3,50 m
- 50,00 m²
  empfohlen 95,00 m²
- Ø 8,00 m
  empfohlen Ø 11,00 m
- 2,80 m
- 1,00 m³
- 20

20.01.070S

Mini-Kletterpyramide

AGE 3+

772.5 kg CO_2e

- 3,00 m
- Ø 3,50 m
- 50,20 m^2
- Ø 8,00 m - Ø 10,00 m
- 2,00 m
- 1,20 m^3
- 15

4592-20

Mini Sanduhr

526.0
kg CO_2e

AGE
3+

3,00 m

Ø 2,00 m

24,20 m²

Ø 5,55 m
empfohlen Ø 7,00 m

2,00 m

1,20 m³

16

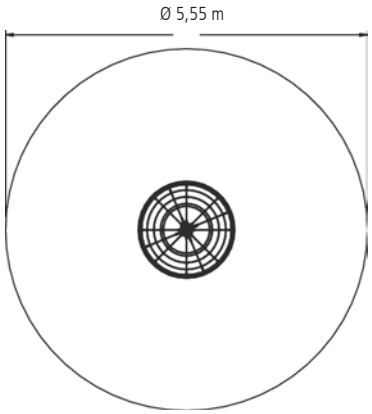

20.01.130S
Kletterwirbel

- 4,20 m
- Ø 3,50 m
- 50,00 m²
- Ø 8,00 m
  empfohlen Ø 11,00 m
- 2,50 m
- 1,20 m³
- 20
- 955.1 kg CO_2e

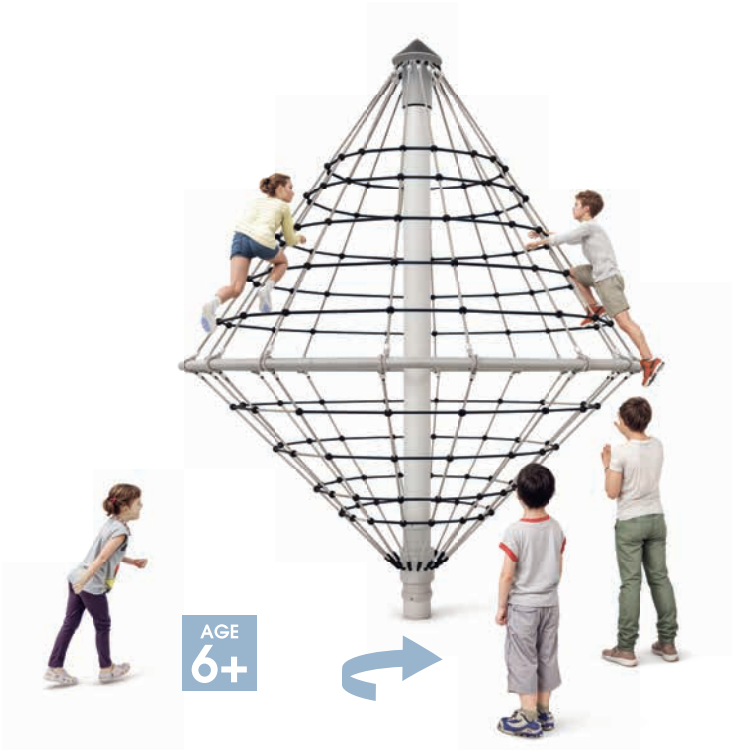

20.01.135
Midi-Kletterwirbel

- 3,00 m
- Ø 2,00 m
- 38,50 m² / 78,55 m²
- Ø 7,00 m / Ø 10,00 m
- 1,70 m
- 1,00 m³
- 8
- 486.9 kg CO_2e

20.01.020S

Raumkapsel

AGE 6+

- 3,40 m
- Ø 3,50 m
- 50,25 m²
- Ø 8,00 m
  empfohlen Ø 11,00 m
- 2,00 m
- 1,00 m³
- 19

1330.8 kg CO_2e

20.01.090S

Lianenschaukel

AGE 3+

1289.9 kg CO_2e

- 3,50 m
- Ø 3,60 m
- 50,00 m² / 95,00 m²
- Ø 8,00 m
  empfohlen Ø 11,00 m
- 1,00 m
- 1,25 m³
- 4

20.05.110S

Pilz-Kreisel mit Stahlmast

- 1,20 m
- Ø 2,00 m
- 28,25 m²
- Ø 6,00 m
- 0,90 m
- 0,50 m³
- 14

20.01.150S

Turmkreisel

- 4,20 m
- Ø 2,00 m
- 50,20 m²
- Ø 8,00 m
  empfohlen Ø 11,00 m
- 2,80 m
- 1,00 m³
- 12

20.01.170

Ellipsilon

2,95 m

Ø 2,30 m

38,50 m^2

Ø 7,00 m
empfohlen Ø 10,00 m

2,00 m

0,80 m^3

15

4530-60

Drehpilz

433.7 kg CO_2e

AGE 6+

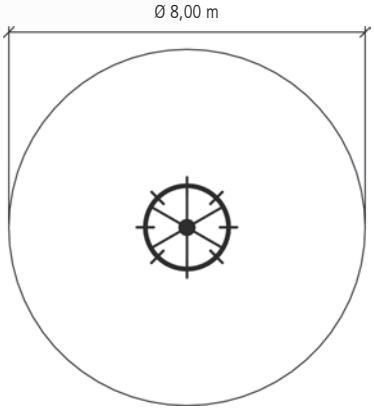

- 2,55 m
- Ø 2,30 m
- 50,00 m²
- Ø 8,00 m
- 1,60 m
- 1,00 m³
- 8

Ausstattung

1 Stahlmast (Ø 160 mm), feuerverzinkt,
Länge 3,00 m, mit Abdeckhaube

4587

Netzwippe aus Holz

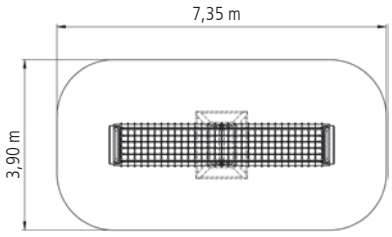

- 1,30 m
- 4,35 x 0,90 m
- 26,50 m²
- 7,35 x 3,90 m
- 1,25 m
- 0,80 m³
- 6

4587S

Netzwippe aus Stahl

754.2
kg CO_2e

AGE 3+

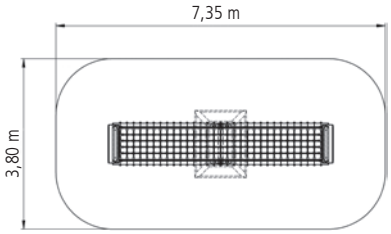

- 1,40 m
- 4,35 x 0,80 m
- 26,00 m²
- 7,35 x 3,80 m
- 1,20 m
- 0,80 m³
- 6

CLIMBING, YOUR WAY –

made by HUCK

KAPITEL 8

KLETTERNETZE, SEILE UND BRÜCKEN NACH MAß

HUCK Kletternetze und Seile schaffen Raum für fantasievolles Spiel. Gefertigt aus langlebigem Herkulesseil, individuell anpassbar in Farbe, Form und Funktion.
Jedes Projekt wird zum Unikat.

KLETTERNETZE

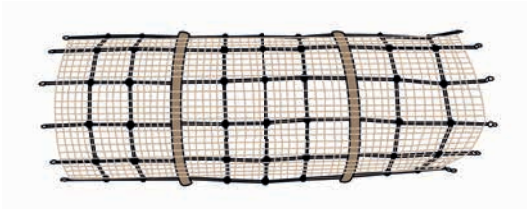

BRÜCKEN, TUNNEL UND KLETTERKAMINE

KLETTERSEILE

RINGE UND HANGELN

STRICKLEITERN

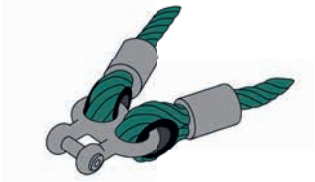

BEFESTIGUNG

„Unsere Netze und Seile sind so vielfältig wie Ihre Ideen."

Valentin Huck, CEO

NETZE
KONFIGURATOR

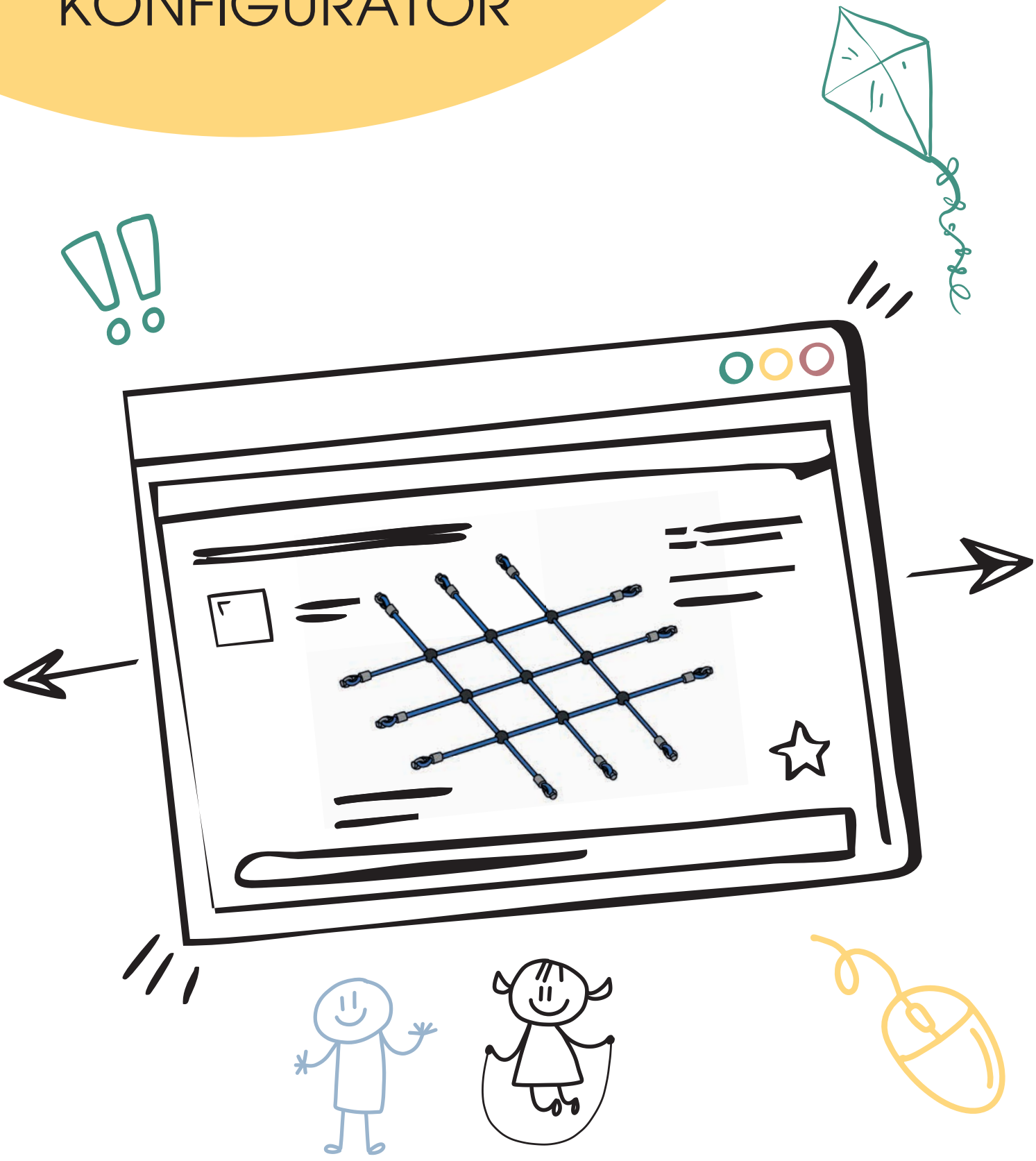

made by HUCK

1 Version

Starten Sie mit einem Einbau-Hinweis – so können wir später gemeinsam prüfen, ob alles passt.

2 Material und Farbe

Bestimmen Sie Material, Maschenweite und Farbe nach Ihrem Geschmack.

3 Maße

Welche Form soll’s werden? Wählen Sie aus verschiedenen Varianten und tragen Sie Ihre Wunschmaße ein.

4 Befestigung

Jetzt zur Befestigung: Entscheiden Sie sich für die passende Lösung und legen Sie die Anzahl individuell fest.

5 Zubehör

Zum Schluss noch das Extra: Ergänzen Sie Ihr Netz mit dem passenden Zubehör.

HINWEIS ZUM

Aufmaß von Kletternetzen

Zur möglichst genauen Fertigung von Kletternetzen, benötigen wir grundsätzlich das lichte Maß zwischen den Pfosten/Wänden etc., wie bei folgenden Beispielen:

Bei einfachen Netzen

- Lichtes Maß waagerecht
- Lichtes Maß senkrecht

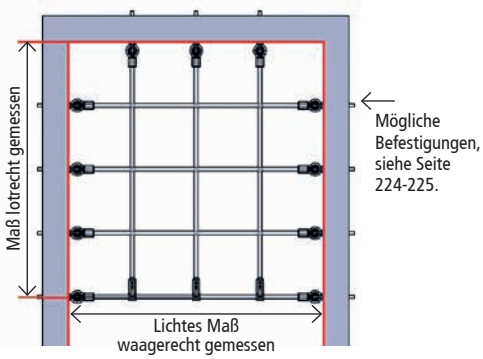

Bei Eckanbindungen/Dreiecken

- Lichtes Maß a
- Lichtes Maß b
- Lichtes Maß c

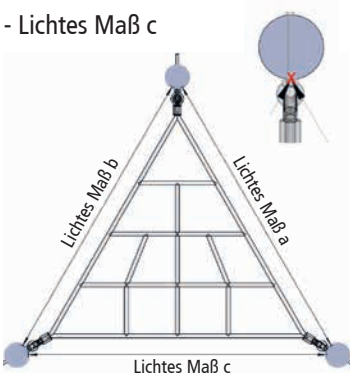

Bei Anbindung an Rohre/Stangen

- Maß ab Außenkante Rohr/Stange
- Und Rohrdurchmesser
- Alternativ: lichtes Maß Innenkante Rohr

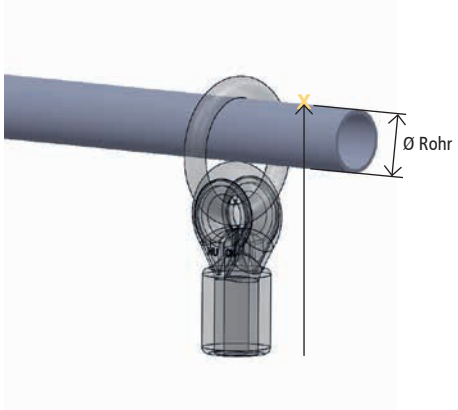

Bei Anbindung mit Höhenunterschied

- schräges, lichtes Maß
- oder: waagerechtes, lichtes Maß & Höhe

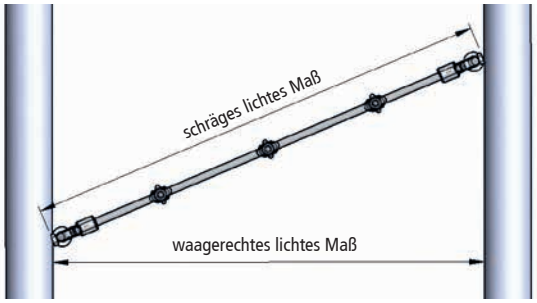

HINWEIS zur Kalkulation:
Mindermengen-Zuschläge bei Kletternetzen
unter 1 m^2 + 50 %, unter 2 m^2 + 25 %

Herkules-Seil sechs-litzig

GRÜN
01
Ø 16 mm
oder Ø 18 mm

ROST-ORANGE
03
Ø 16 mm

ORANGE-FLUORESZIEREND
03F
Ø 16 mm
Geeignet nur für den Indoor-Bereich

BLAU
04
Ø 16 mm
oder Ø 18 mm

GELB
05
Ø 16 mm
oder Ø 18 mm

SCHWARZ
06
Ø 16 mm
oder Ø 18 mm

ROT
07
Ø 16 mm
oder Ø 18 mm

HANFFARBEN
08
Ø 16 mm
oder Ø 18 mm

TÜRKIS
11
Ø 16 mm

HELLGRAU
66
Ø 16 mm

FUCHSIA
71
Ø 16 mm

Die HUCK Herkules-Qualität:

+ Jedes Seil besteht aus sechs mit Polyester ummantelten Stahllitzen
+ Qualitätssicherung durch mehrere Prüfverfahren
+ Hohe Farb-, UV- und Abriebfestigkeit

Herkules-Seil sechs-litzig – 2-farbig

FUCHSIA/ SCHWARZ
71/6
Ø 16 mm

TÜRKIS/ SCHWARZ
11/6
Ø 16 mm

ROST-ORANGE/ SCHWARZ
3/6
Ø 16 mm

BLAU/ ROT
4/7
Ø 16 mm

GRÜN/ HANFFARBEN
1/8
Ø 16 mm

Herkules-Seil vier-litzig

BLAU
04
Ø 16 mm

SCHWARZ
06
Ø 16 mm

HANFFARBEN
08
Ø 16 mm

ROT
07
Ø 16 mm

PP (Polypropylen)-Seil vier-litzig

GRÜN
01
Ø 16 mm

ORANGE
03
Ø 16 mm,
Ø 20 mm oder
Ø 25 mm

BLAU
04
Ø 16 mm,
Ø 20 mm oder
Ø 25 mm

SCHWARZ
06
Ø 16 mm

HANFFARBEN
08
Ø 16 mm,
Ø 20 mm oder
Ø 25 mm

Kletternetze aus Herkulesseil

Verfügbare Seilfarben
auf Seite 215

Kletternetze
aus Ø 16 mm Herkulesseil, sechslitzig, mit Kunststoff-Knotenkugel

Art.-Nr.	Beschreibung	Maschenweite in mm
4316-120	Herkules, Ø 16 mm	120
4316-250	Herkules, Ø 16 mm	250
4316-300	Herkules, Ø 16 mm	300
4316-350	Herkules, Ø 16 mm	350
4316-400	Herkules, Ø 16 mm	400
4316-500	Herkules, Ø 16 mm	500

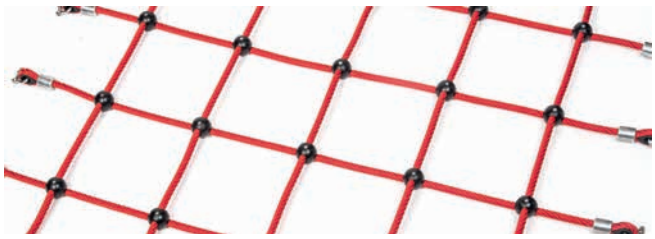

Kletternetze
aus Ø 18 mm Herkulesseil, sechslitzig, mit Aluminium-Knotenkugel

Art.-Nr.	Beschreibung	Maschenweite in mm
4618-120	Herkules, Ø 18 mm	120
4618-250	Herkules, Ø 18 mm	250
4618-300	Herkules, Ø 18 mm	300
4618-350	Herkules, Ø 18 mm	350
4618-400	Herkules, Ø 18 mm	400
4618-500	Herkules, Ø 18 mm	500

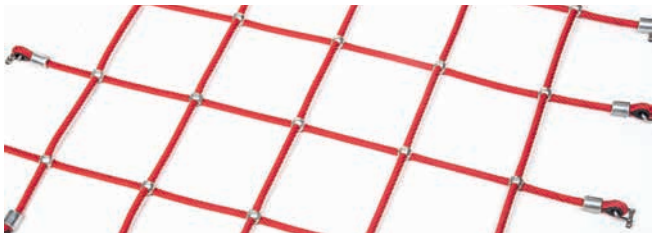

Kletternetze
aus Ø 16 mm Herkulesseil, sechslitzig, mit Edelstahl-Klammer

Art.-Nr.	Beschreibung	Maschenweite in mm
4516-120	Herkules, Ø 16 mm	120
4516-250	Herkules, Ø 16 mm	250
4516-300	Herkules, Ø 16 mm	300
4516-350	Herkules, Ø 16 mm	350
4516-400	Herkules, Ø 16 mm	400
4516-500	Herkules, Ø 16 mm	500

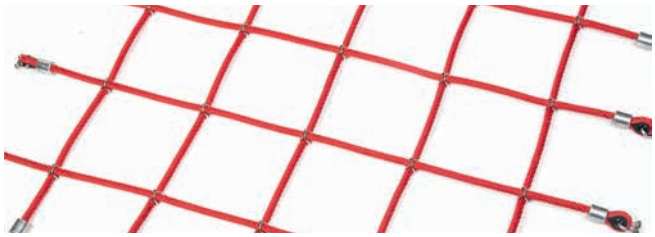

Kletternetze
aus Ø 16 mm Herkulesseil, vierlitzig, mit Kreuzstich-Verbindung

Art.-Nr.	Beschreibung	Maschenweite in mm
4416-120	Herkules, Ø 16 mm	120
4416-250	Herkules, Ø 16 mm	250
4416-300	Herkules, Ø 16 mm	300
4416-400	Herkules, Ø 16 mm	400
4416-500	Herkules, Ø 16 mm	500

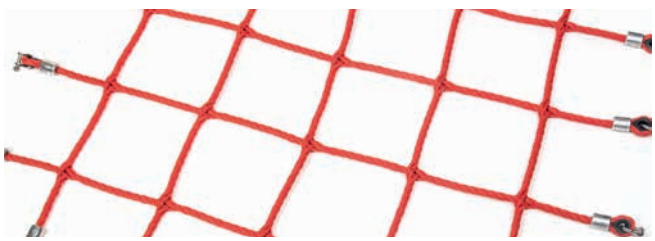

Hochwertige Verbindungen unserer Herkulesseile

HUCK Kunststoff-Knotenkugel

Seit Jahrzehnten weltweit im Einsatz, verbindet unsere HUCK Kunststoff-Knotenkugel mit einem Durchmesser von 48 mm die unterschiedlichsten Netze und Seile.
Ob einfache Kletternetze oder große Netzlandschaften in diversen Formen und Größen – die HUCK Knotenkugel bietet eine zuverlässige und haltbare Verbindung (für Reparaturzwecke auch 2-teilig lieferbar).

- Runde Form ohne Ecken und Kanten für eine angenehme Haptik
- Leicht austauschbar
- Farbvariationen:
  blau, gelb, rot, beige, schwarz

HUCK Aluminium-Knotenkugel

Für besondere Einsatzfälle bietet HUCK auch Knotenkugeln aus Aluminium mit einem Durchmesser 28 mm an (für HUCK Herkulesseil Ø 18 mm).

- Hohe Kraftübertragung zwischen den Seilen
- Runde Form ohne Ecken und Kanten für eine angenehme Haptik

HUCK Edelstahl-Klammer

Diese, nur für Horizontal-Netze geeigneten Verbindungen zeichnen sich besonders durch ihr hochwertiges Material und ein klares Design aus.

- hochwertiges Design, passt zu den unterschiedlichsten Seilfarben
- aus Edelstahl V2A

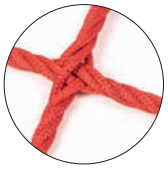

HUCK Kreuzstich-Verbindung

Im Kreuzstich-Design bei Herkulesseilen ausgeführt, verwenden wir auf Kundenwunsch diese Knotenverbindung, um das Seil in den Vordergrund zu stellen. Besonders beliebt für horizontale Netze – wie z. B. für Hängematten.

- Farbvariationen: blau, schwarz, rot, beige
- angenehm zum Liegen und Entspannen
- Seil im Vordergrund

Kletternetze aus PP-Seil

TYP 4116

PP-Kletternetze mit Flechtknoten

Art.-Nr.	Beschreibung	Maschenweite in mm	Seilfarbe
4116-110	PP, Ø 16 mm	110	*
4116-250	PP, Ø 16 mm	250	*
4116-300	PP, Ø 16 mm	300	*
4116-400	PP, Ø 16 mm	400	*
4116-500	PP, Ø 16 mm	500	*
4120-250	PP, Ø 20 mm	250	*
4120-300	PP, Ø 20 mm	300	*
4120-400	PP, Ø 20 mm	400	*
4120-500	PP, Ø 20 mm	500	*
4125-250	PP, Ø 25 mm	250	*
4125-300	PP, Ø 25 mm	300	*

* Farbcodes für PP-Seile auf Seite 215

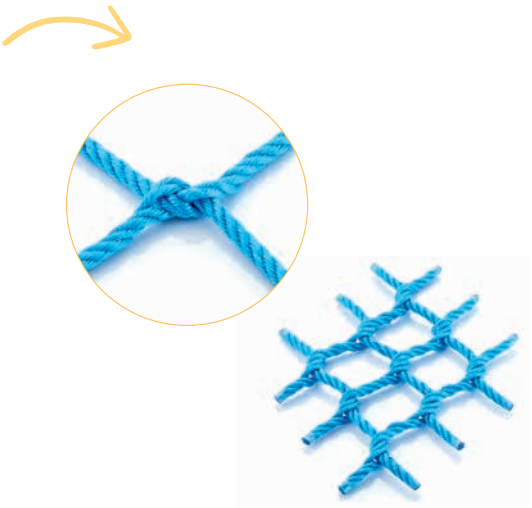

✓ **Preiswerte Alternative**
Mit 16 mm Durchmesser, aber ohne Stahleinlage, ist unser PP-Seil preiswerter als das Herkulesseil und eignet sich hervorragend für die Indoor- und die beaufsichtigten Bereiche sowie Schwimmbäder.

✓ **Flexible Verbindung**
Es wird mit Flechtknoten verbunden, die nicht nur sehr schön aussehen, sondern das Seil auch flexibel machen.

✓ **Farbliche Auswahl**
Das 4-schaftige Seil aus PP-multifil gibt es in den Farben: schwarz, beige, orange, grün und blau.

TYP 4116N

PP-Kletternetze mit Niebergallknoten

aus Ø 16 mm oder Ø 20 mm starkem PP-Seil, vierlitzig, mit Niebergall-Knoten

- ✓ Stabile, verrutschfeste Maschen
- ✓ Handwerkliche Optik
- ✓ besonders gut geeignet für Schwimmbäder

4116N Ø 16 mm

Art.-Nr.	Maschenweite in mm	Seilfarbe
4116N-	110	*
4116N-	250	*
4116N-	275	*
4116N-	300	*
4116N-	350	*

4120N Ø 20 mm

Art.-Nr.	Maschenweite in mm	Seilfarbe
4120N-	250	*
4120N-	300	*
4120N-	350	*

* Farbcodes für PP-Seile auf Seite 215

TYP 4116K

PP-Kletternetze mit Kreuzstich-Verbindung

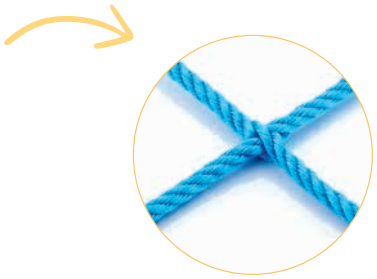

aus Ø 16 mm oder Ø 20 mm starkem PP-Seil, vierlitzig, mit Kreuzstich-Verbindung

- ✓ Liegefreundlich
- ✓ Seile in gleicher Ebene
- ✓ flache Optik
- ✓ besonders gut geeignet für Schwimmbäder

4116K Ø 16 mm

Art.-Nr.	Maschenweite in mm	Seilfarbe
4116K-	110	*
4116K-	250	*
4116K-	275	*
4116K-	300	*
4116K-	350	*

4120K Ø 20 mm

Art.-Nr.	Maschenweite in mm	Seilfarbe
4120K-	250	*
4120K-	300	*
4120K-	350	*

* Farbcodes für PP-Seile auf Seite 215

Netzbrücke
in V-Form, per lfdm.
Art.-Nr. 4957-300

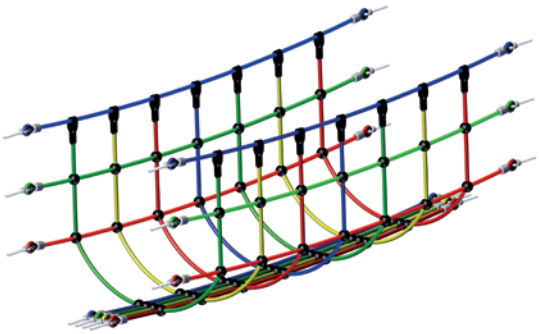

Netzgeländer
für Holz- oder Gummibodenlaufstege, per lfdm.
Art.-Nr. 4910-300 Maschenweite 30 x 25 cm

Einfache Netzbrücke
per lfdm.
Art.-Nr. 4959-250

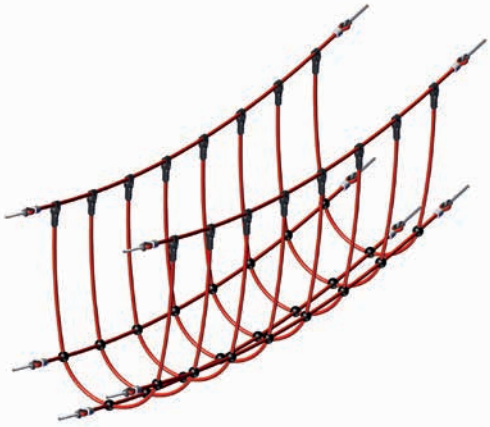

Netzbrücke
mit zusätzlichen Holzsprossen, per lfdm.
Art.-Nr. 4952

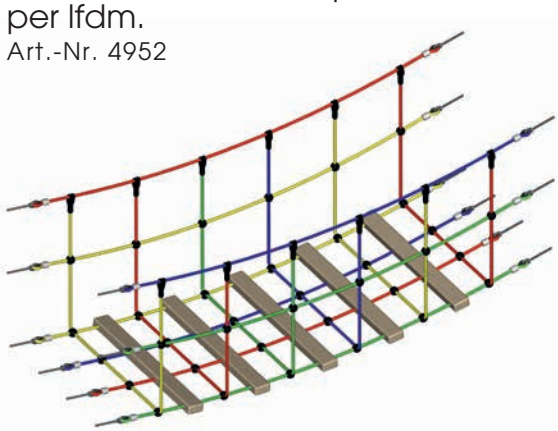

Die Abbildungen der Standardbrücken sind beispielhaft. Individuelle Maßfertigung ist möglich.

Art.-Nr.	Artikelbezeichnung	Lauffläche	MW Lauffläche	Geländer-höhe	MW Geländer	Handlauf-breite	Nutzbreite Laufsteg	Standardbefestigungen*
4957-300	Netzbrücke in V-Form	4x Herkulesseil	3 x 5 cm	85 cm	30 x 30 cm	80 cm	18 cm	Ringschraube M12, Edelstahl
4910-300	Netzgeländer, beidseitig			85 cm	25 x 30 cm			Ringschraube M12, Edelstahl
4959-250	Einfache Netzbrücke	Herkules-Maschen	30 x 30 cm	80 cm	30 x 80 cm	60 cm	60 cm	Ringschraube M12, Edelstahl
4952	Netzbrücke mit Holzsprossen	Herkules-Maschen und Holzsprossen	27 x 30 cm	80 cm	40 x 60 cm	80 cm	80 cm	Ringschraube M12, Edelstahl

Standardartikel bis 5,00 m lieferbar, weitere Längen auf Anfrage

* Weitere Befestigungsmöglichkeiten siehe Seite 226-227

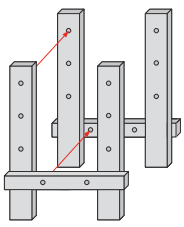

Querbalken außen
(Laufbelag länger als Geländerseile)

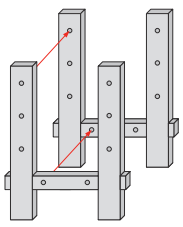

Querbalken bündig
(alle Seile in gleicher Länge)

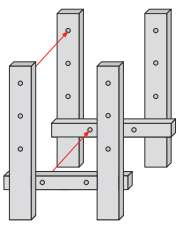

Querbalken innen
(Laufbelag kürzer als Geländerseile)

Bitte nennen Sie uns im Auftragsfall folgende Details zu Ihrer Bestellung:
- lichtes Maß zwischen vorhandenen Rahmen (Brückenlänge)
- Achsmaß/Mitte zu Mitte der Standpfosten (Brückenbreite)
- gewünschte Bolzenlänge der Ringschrauben
- Position der Querbalken zur Befestigung der Laufbeläge
- Höhenunterschied zwischen den Querbalken

Holzlaufsteg per lfdm.

Art.-Nr. 4930-005-050 Nutzbreite 50 cm
Art.-Nr. 4930-005-075 Nutzbreite 75 cm
Art.-Nr. 4930-005-100 Nutzbreite 100 cm

Gummibodenlaufsteg per lfdm.

Art.-Nr. 4950
Nutzbreite 55 cm, Länge max. 3,00 m

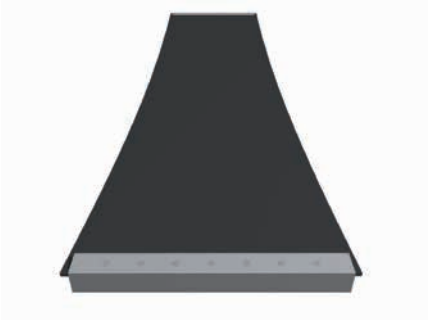

Dschungelbrücke per lfdm.

Art.-Nr. 4954-300
mit PP-Laufflächenseil, beige, ca. 90/90 mm

Art.-Nr. 4956-300
mit PP-Laufflächenseil, beige,
ca. 160/160 mm, Länge bis 5,00 m
Neue Farbmöglichkeiten: grün, blau, schwarz

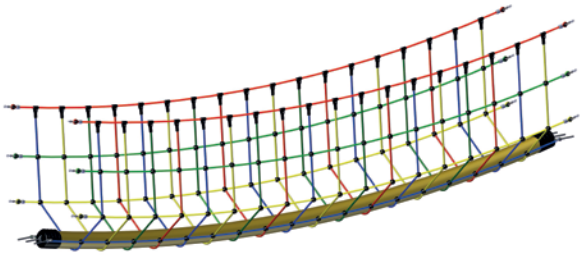

Art.-Nr.	Artikelbezeichnung	Lauffläche	Geländer-höhe	MW Geländer	Handlauf-breite	Nutzbreite Laufsteg	Standardbefestigungen*
4930-005-050	Holzlaufsteg, 50 cm Nutzbreite	Lärchensprossen, 45 x 95 mm				50 cm	Ringschraube M12, Edelstahl
4930-005-075	Holzlaufsteg, 75 cm Nutzbreite	Lärchensprossen, 45 x 95 mm				75 cm	Ringschraube M12, Edelstahl
4930-005-100	Holzlaufsteg, 100 cm Nutzbreite	Lärchensprossen, 45 x 95 mm				100 cm	Ringschraube M12, Edelstahl
4950	Gummi-Laufsteg, 55 cm Nutzbreite	geschlossener Gummiboden				55 cm	verlängerte Enden
4954-300	Dschungelbrücke	90/90 mm PP-Laufflächenseil	85 cm	30x30 cm	85 cm	9 cm	Ringschraube M12/M16, Edelst.
4956-300	Dschungelbrücke	160/160 mm PP-Laufflächenseil	85 cm	30x30 cm	85 cm	16 cm	Ringschraube M12/M16, Edelst.

Standardartikel bis 5,00 m lieferbar, weitere Längen auf Anfrage * Weitere Befestigungsmöglichkeiten siehe Seite 226-227

Klettertaue

Beachten Sie bei Verwendung von Klettertauen die Anforderungen der DIN EN 1176-1 Absatz 4.2.12: Bei Seilen mit einseitiger Befestigung (Länge bis 2,00 m) muss der Abstand zum nächsten festen Geräteteil 60 cm betragen. Bei Seillängen von 2,00 bis 4,00 m erhöht sich dieser Abstand auf 1,00 m. Die angegebenen Längen sind Standardlängen, andere Längen auf Anfrage.

PP-Klettertaue

Art.-Nr.	Artikelbezeichnung	Durchmesser	Seilfarbe	Länge	Standardbefestigung oben*	Standardbefestigung unten
480	PP-Klettertau	24 mm	orange, blau, hanffarben	2,00 m	Kausche und Ring 10 x 50 mm, verzinkt	1 x Knoten + Kunststoff-Endkappe
481	PP-Klettertau mit Knoten	24 mm	orange, blau, hanffarben	2,00 m	Kausche und Ring 10 x 50 mm, verzinkt	Kunststoff-Endkappe
38250	PP-Klettertau	33 mm	hanffarben	2,50 m	Verzinkter Seilhalter	Kunststoff-Überzug

* Weitere Befestigungsmöglichkeiten siehe Seite 226-227

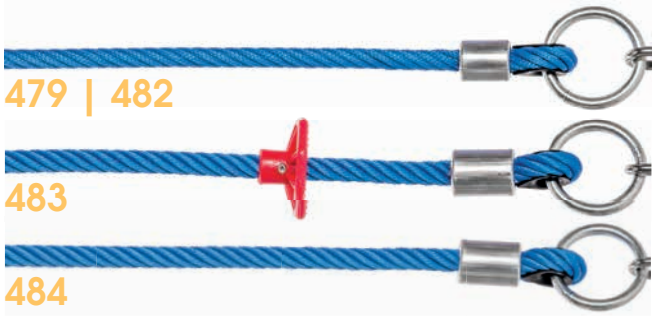

Herkules-Klettertaue

Art.-Nr.	Artikelbezeichnung	Durchmesser	Seilfarbe	Länge	Standardbefestigung oben*	Standardbefestigung unten
479	Herkules-Klettertau	16 mm	grün, orange, blau, gelb, orange-fluoreszierend, schwarz, grau, rot, hanffarben, rost-orange	2,00 m	Kausche und Ring 10 x 50 mm, verzinkt	Kunststoff-Endkappe
482	Herkules-Klettertau	18 mm	grün, blau, gelb, schwarz, rot, hanffarben	2,00 m	Kausche und Ring 10 x 50 mm, verzinkt	Kunststoff-Endkappe
483	Herkules-Klettertau mit Kletterhilfen*	18 mm	grün, blau, gelb, schwarz, rot, hanffarben	2,00 m	Kausche und Ring 10 x 50 mm, verzinkt	Kunststoff-Endkappe
484	Herkules-Klettertau	25 mm	blau, gelb, rot, hanffarben	2,00 m	Kausche und Ring 10 x 50 mm, verzinkt	Kunststoff-Endkappe

*Farben Kletterhilfen: gelb, rot, schwarz oder hanffarben

* Weitere Befestigungsmöglichkeiten siehe Seite 226-227

Beidseitige Befestigungen an Klettertauen

4825
Aufpreis für Befestigungen

Beispiel (ohne Einschraub-Erdanker):
Kette 6 mm verzinkt, Länge ca. 40 cm (im Boden)
oder Ringschraube an beiden Tauenden
oder weitere Befestigungsmöglichkeiten (Seite 226-227).

410
Einschraub-Erdanker

Stahl (Ø ca. 10 mm), feuerverzinkt
Länge ca. 40 cm

PP-Laufflächenseile

4325-0090-08

PP-Laufflächenseil

beige, Ø 90 mm
Mögliche Farbe: hanffarben

4325-0160

PP-Laufflächenseil

Ø 160 mm
Mögliche Farben:
hanffarben, grün, blau, schwarz

Ausstattung
- 4-kant geflochtenes, hochwertiges PP-Tauwerk
Ø 90 mm oder Ø 160 mm (absolut verrottungsfest),
ebene Lauffläche, inliegend Stahlseil (Ø 12 mm)
als Trägerelement-Befestigungen mit
Ringschraube M12/M16 Edelstahl zzgl. 15 mm
Gewinde zum ausgleichen der Distanzscheiben.

Alle Laufflächenseile mit komfortablen quadratischen Querschnitt.

495

Aufpreis für beidseitige Befestigungen am Laufflächenseil

z. B. Ringschraube M12/M16 (Standard)

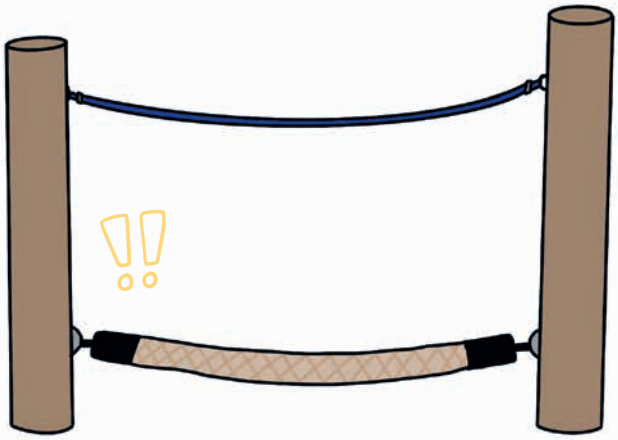

Beispiel einer PP-Laufflächenseilkonstruktion

Art.-Nr.	Artikelbezeichnung	Lauffläche	Nutzbreite Laufsteg	Standardbefestigungen
4325-0090-08 + 495	PP-Laufflächenseil	90/90 mm	9 cm	Ringschraube M12/M16, Edelstahl (Art.-Nr. 495)
4325-0160-08 + 495	PP-Laufflächenseil	160/160 mm	16 cm	Ringschraube M12/M16, Edelstahl (Art.-Nr. 495)

Ringe/Hangeln

403

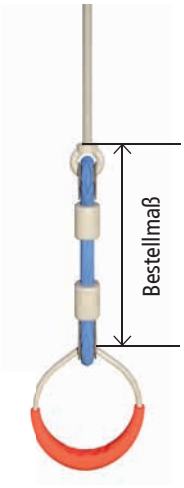

404

404K

404-1

474

4741

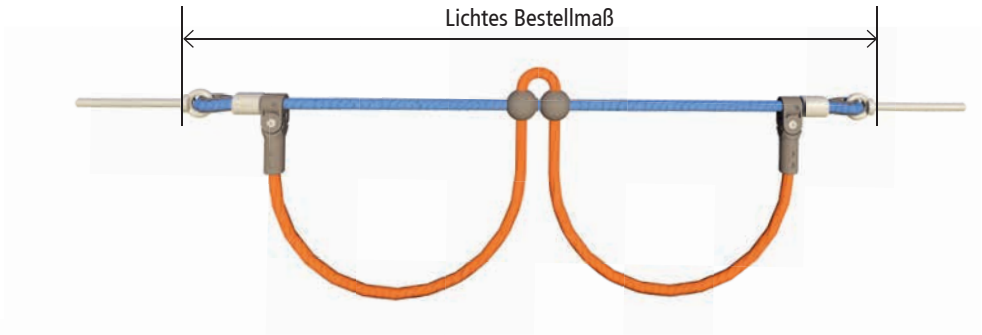

489-10

Art.-Nr.	Artikelbezeichnung	Seilfarben	Ausführung
403	Römischer Ring einzeln (Außen) Ø 150 mm		ohne Seil und Kette
404	Römischer Ring mit vormontiertem Herkulesseil	grün, orange, orange-fluoreszierend, blau, gelb, schwarz, grau, rot, hanffarben, türkis, fuchsia	200 mm Herkulesseil, Ring Ø 150 mm, Ringschraube M12 x 200 mm
404K	Römischer Ring mit vormontiertem Herkulesseil und Kauschenwirbel	grün, orange, orange-fluoreszierend, blau, gelb, schwarz, grau, rot, hanffarben, türkis, fuchsia	200 mm Herkulesseil, Ring Ø 150 mm, ca. 50 mm Kauschenwirbel + VA-Lageradapter M12 x 200 mm
404-1	Römischer Ring mit vormontierter Stellkette		200 mm Kette 6 mm vz. und Ringschraube M12 x 200 mm
474	Polyester-Turnring (Außen) Ø 290 mm		ohne Seil und Kette
4741	Polyester-Turnring 28 x 240 mm mit vormontiertem Herkulesseil und Stellkette	grün, orange, orange-fluoreszierend, blau, gelb, schwarz, grau, rot, hanffarben, türkis, fuchsia	500 mm Herkulesseil und 400 mm Kette 6 mm vz.
489-10	Girlanden-Hangelseil aus Ø 16 mm - Herkulesseil	grün, orange, orange-fluoreszierend, blau, gelb, schwarz, grau, rot, hanffarben, türkis, fuchsia	beide Seilenden mit Ringschraube M12 x 200 mm Standlänge 3000 mm

Auf Wunsch sind die Ausführungen individuell wählbar (z. B. Längen, Befestigung).

Leitern

Unsere Strickleitern sind für den Einsatz auf Spielplätzen konzipiert und ausgelegt, die maximale Belastung pro Leiter beträgt 150 kg. Ein Einsatz als Rettungs-Leiter oder im Industrie-Bereich mit entsprechenden Überlängen ist nicht freigegeben.

Der Abstand zwischen den Sprossen beträgt ca. 30 cm, die Leiter-Breite ca. 40 cm. Die empfohlene Bodenfreiheit bis zur untersten Sprosse beträgt 40 cm. Die Bestell-Länge der Leiter wird immer vom oberen Aufhängepunkt zur untersten Sprosse gemessen.

40

42

44

44-10

Art.-Nr.	Sprossen	Seilaufhängung	Seilfarben	Standard-Ausführung*
40	Akazienholz	PP-Multifilseil, Ø 16 mm	orange, blau, hanffarben, schwarz, grün (NEU)	beide obere Seilenden mit Kausche und Ring 10 x 50 mm, verzinkt
42	Aluminium	Herkulesseil, Ø 16 mm	grün, orange, orange-fluoreszierend, blau, gelb, schwarz, grau, rot, hanffarben, türkis, fuchsia	beide obere Seilenden mit Kausche und Ring 10 x 50 mm, verzinkt
44	Akazienholz	Herkulesseil, Ø 16 mm	grün, orange, orange-fluoreszierend, blau, gelb, schwarz, grau, rot, hanffarben, türkis, fuchsia	beide obere Seilenden mit Kausche und Ring 10 x 50 mm, verzinkt
44-10	Kunststoff	Herkulesseil, Ø 16 mm	grün, orange, orange-fluoreszierend, blau, gelb, schwarz, grau, rot, hanffarben, türkis, fuchsia	beide obere Seilenden mit Kausche und Ring 10 x 50 mm, verzinkt

* Auf Wunsch sind die Ausführungen individuell wählbar (z. B. Längen, Befestigung).

Mögliche Befestigungen an Leiterenden

1-Punkt-Befestigung

2-Punkt-Befestigung

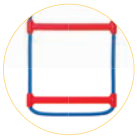

Ohne untere Befestigung (Standard)

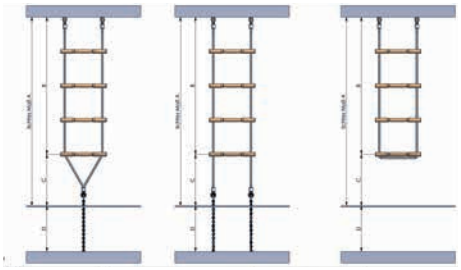

4826
Aufpreis für Befestigungen

Beispiele (ohne Einschraub-Erdanker):
Kette 6 mm verzinkt, Länge ca. 40 cm (im Boden)
oder 1x oder 2x Bodenankerkette
oder weitere Befestigungsmöglichkeiten (Seite 226-227).

410
Einschraub-Erdanker

Stahl (Ø ca. 10 mm), feuerverzinkt
Länge ca. 40 cm

Optional Strickleiter mit einer oder mit zwei Bodenankerketten. Individuelle Ausführungen auf Anfrage möglich.

Befestigungsmöglichkeiten

Wir haben zahlreiche durchdachte und praktische Lösungen entwickelt, damit Sie unsere Seile an verschiedensten Elementen befestigen können. Sie finden nachfolgend eine komprimierte Auswahl, gerne stehen Ihnen unsere Ansprechpartner für spezielle Lösungen zur Verfügung.

Bitte beachten Sie, dass diese Elemente ausschließlich für die Verwendung mit unserem Herkulesseil konzipiert sind und diese fest am Seil montiert sind. **Ein Einzelverkauf der Elemente ist nicht möglich.**

Befestigung an Pfosten und Balken

Standard-Bolzenlänge 200 mm / weitere Längen möglich
Bolzen standardmäßig in Edelstahl

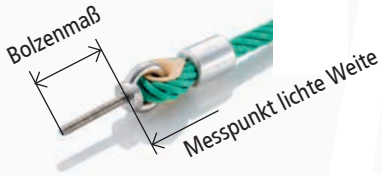

Ringschraube aus Edelstahl
Art.-Nr. 455B
M8/M10/M12 mit Gewindebolzen

Ringmutter aus Edelstahl
Art.-Nr. 455
M10/M12

Bolzen aus Edelstahl
Art.-Nr. 454V
M8/M10/M12

Bolzen aus Edelstahl mittig verpresst
Art.-Nr. 454M
M8/M10/M12

Kette 6 mm
Art.-Nr. 461V
verzinkt (kurzgliedrig), direkt verpresst

VA-Kette mittig verpresst
Art.-Nr. 461VA-V
(2 1/2 Glieder sichtbar)

Kette 6 mm
Art.-Nr. 461
verzinkt (kurzgliedrig), inkl. Kunststoffadapter

Kettenschäkel aus Edelstahl
Art.-Nr. 440-30
für Kette 6 mm oder 8 mm, (kurzgliedrig)

Schäkel M8
Art.-Nr. 440-8

1-Augenschäkel
Art.-Nr. 440-8-1A

2-Augen-Schäkel aus Edelstahl inkl. Querbolzen M10
Art.-Nr. 440-10
ohne Lager, ideal für Eckausbildung bei Horizontalnetzen, für Herkulesseil Ø 16 mm oder Ø 18 mm, auch als 3-Augen-Schäkel lieferbar, inkl. Querbolzen M8

3-Augen-Schäkel aus Edelstahl inkl. Querbolzen M10
Art.-Nr. 440-20
ideal für Eckausbildung bei Horizontalnetzen, für Herkulesseil Ø 16 mm oder Ø 18 mm an Kette 6 mm, 8 mm oder VA-Lager-Adapter, inkl. Querbolzen M8

Kauschen-Kettenwirbel aus Edelstahl
Art.-Nr. 4603-20
Drehverbindung mit verschleißfester Lagerbuchse aus Bronze für maximale Drehbelastung von Kette 6 mm oder 8 mm an Herkulesseil Ø 16 mm

Kauschenwirbel aus Edelstahl
Art.-Nr. 4603-10
Drehverbindung mit verschleißfester Lagerbuchse aus Bronze von VA-Lager-Adapter oder Lager Art.-Nr. 4602 an Herkulesseil Ø 16 mm

Hülsenmutter M24
Art.-Nr. 438-HM24

Weitere Befestigungsarten:

Seilschlaufe
Art.-Nr. 464
Innendurchmesser frei wählbar

Edelstahl-Kausche
Art.-Nr. 457VA
Innendurchmesser 35 mm

Kunststoff-Rundkausche
Art.-Nr. 457R
schwarz, Innendurchmesser 35 mm

Stahlring verzinkt
Art.-Nr. 453
M8 x 40 mm, M10 x 50 mm, M10 x 60 mm

Kunststoff-T-Gelenk in blau, beige, rot, schwarz und gelb erhältlich.

Weitere Befestigungs-/Verbindungsmöglichkeiten aus Edelstahl

Kettenadapter M12 aus Edelstahl
Art.-Nr. 461-6
inkl. Gewindeanschluss für M12, zur Verbindung mit Kette 6 mm

Kettenadapter M16 aus Edelstahl
Art.-Nr. 461-8
inkl. Gewindeanschluss für Gewindebolzen M16, zur Verbindung mit Kette 8 mm

Lager-Adapter aus Edelstahl
Art.-Nr. 430
Lagerverbindung für Schäkel M8 oder M10 bzw. 2- oder 3-Augen-Schäkel an M16 oder M12 Gewindeanschluss

Lager-Adapter mit Hülse aus Edelstahl
Art.-Nr. 443
Lagerverbindung für Schäkel M8 oder M10 bzw. 2- oder 3-Augen-Schäkel an M12 Gewindeanschluss (Innengewinde)

✓ **Weitere Befestigungen auf unserer Website. Lassen Sie sich von uns beraten.**

Kettenschäkel M6 aus Edelstahl
Art.-Nr. 440-6-3
für 3-fach Verbindung von Kette 6 mm

Kettenschäkel M6 aus Edelstahl
Art.-Nr. 440-6-4
für 4-fach Verbindung von Kette 6 mm

Hülsenmutter M12 aus Edelstahl
Art.-Nr. 433
mit Torxantrieb und Innengewinde M12

HUCK Netztunnel

Unsere Netztunnel bekommen Sie in den verschiedensten Formen und Ausführungen: rund, eckig oder auch dreieckig, als Anbauteile für vorhandene Spielkonstruktionen oder als absolute Sonderkonstruktionen in Überlängen. Als Laufbelag sind Seile, Sprossen und andere Möglichkeiten in verschiedenen Farben verfügbar. Zur Optimierung der Form sind optional Stabilisierungshölzer erhältlich. Neben Ringmuttern als Befestigung bieten wir weitere Alternativen für Ihr Projekt an. Rufen Sie uns an und lassen Sie sich beraten!

Art.-Nr.	Artikelbezeichnung	Lauffläche	MW Lauffläche	Breite	MW Geländer	Höhe	Befestigungen
4970	Netztunnel	Herkules-Maschen	125 x 125 mm	75 cm	30 x 30 cm	90 cm	Ringschraube M12, Edelstahl
4971	Netztunnel	Herkules-Maschen	125 x 125 mm	75 cm	30 x 30 cm	120 cm	Ringschraube M12, Edelstahl
4972	Netztunnel	Herkules-Maschen	125 x 125 mm	90 cm	30 x 30 cm	90 cm	Ringschraube M12, Edelstahl
4973	Netztunnel	Herkules-Maschen	125 x 125 mm	90 cm	30 x 30 cm	120 cm	Ringschraube M12, Edelstahl

HUCK Kletterkamine

Unsere Kletterkamine sind ebenfalls in den verschiedensten Formen und Ausführungen lieferbar. Rund, eckig, komplett mit kleiner Maschenweite, mit seilumwickelten Ringen zur Stabilisierung uvm. Lassen Sie sich von uns Ihren individuellen Kletterkamin entwerfen, ausarbeiten und fertigen. Rufen Sie uns an und lassen Sie sich beraten!

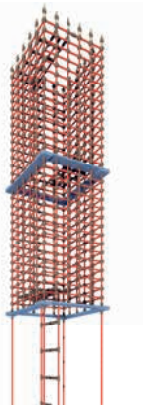

SPACES AS UNIQUE AS CHILDHOOD –

made by HUCK

KAPITEL 9

SONDERPROJEKTE UND SEILBRÜCKEN

Sie suchen das Einzigartige? Unsere Sonderlösungen bieten spektakuläre Möglichkeiten für spannende Übergänge, kreative Konzepte und mutige Architektur.

UNSER HIGHLIGHT IN DIESEM KAPITEL

Münchens Mega-Spielplatz in luftiger Höhe

Seite 244

„Von Schwimmbad, über Indoor Spielplatz zu Kletterarealen in luftiger Höhe – wir sind Ihr Partner für das Besondere.“

Valentin Huck, CEO

Design: Pro Urba
Pictures: Pro Urba –
Philippe Turpin

HUCK Occitania – Frankreich – Giverny

Große Seiltunnel, Kamine und Kletternetze sorgen für viele Herausforderungen für kleine Abenteurer. Mit 11 Seilfarben fördern HUCK-Produkte zusätzlich die Kreativität.

Kreatives Spielen mit Seiltunneln,
Kaminen und Kletternetzen
auf einer Dachterrasse

Farbenfrohes Abenteuer in luftiger Höhe

Einzigartige und farbenfrohe Spiellandschaft auf der Dachterrasse des Einkaufszentrums in Giverny. Sie bietet ein unvergleichliches Spielerlebnis und gewährleistet gleichzeitig eine optimale Sicht auf die Rutsche, ohne den Besucherstrom zu stören.

ScanCord – Schweden

Das Flächennetz als stilvoller Loungebereich mit einzigartiger Architektur

Schweben zwischen den Ebenen

Flächennetz als schwebender Loungebereich im Wellnessareal – stilvoll integriert zwischen zwei Ebenen. Das Flächennetz wertet den Raum auf und schafft ein einzigartiges architektonisches Erlebnis.

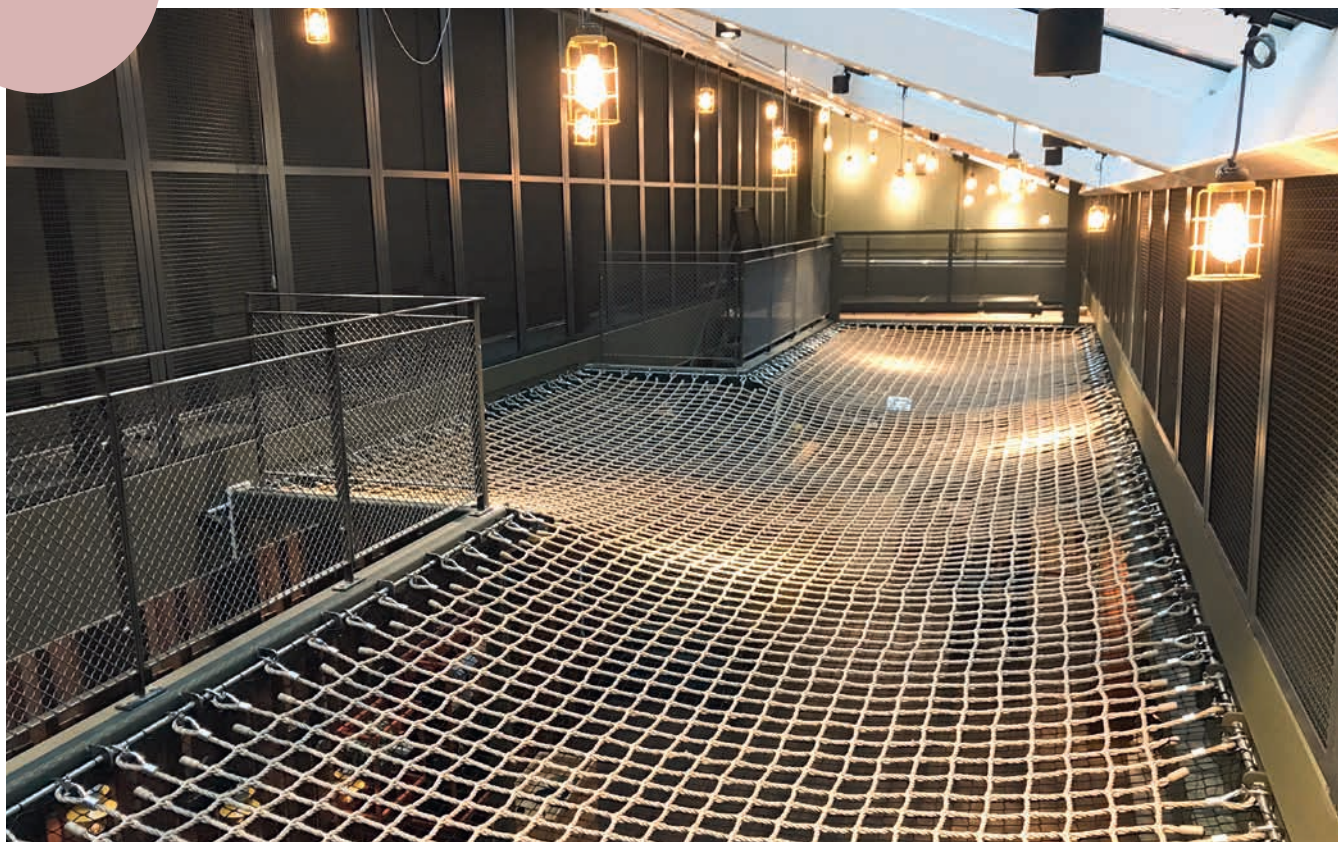

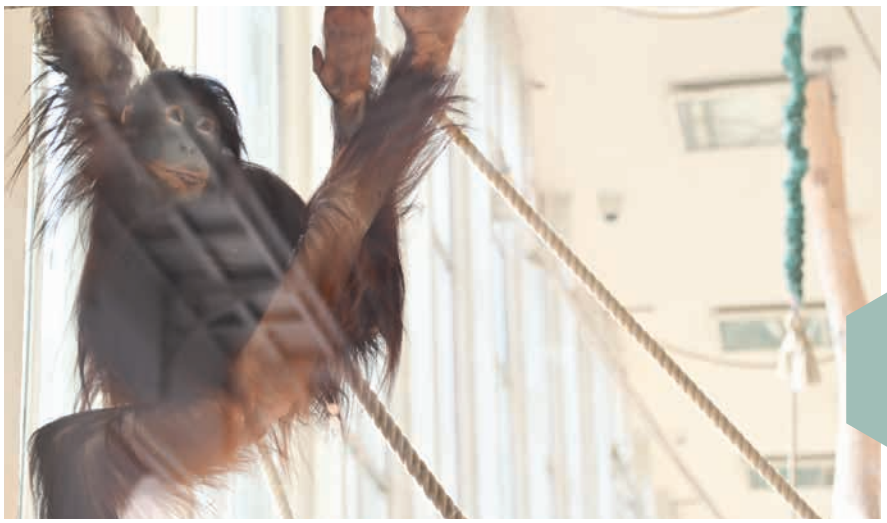

Berger GmbH – Österreich – Projekt Tiergarten Schönbrunn

Kletternetze, Vogelnester und Seile für mehr Bewegung und Abwechslung

Neue Spielwelten für Orang-Utans

Erneuerung des Orang-Utan Bereichs mit Vogelnestern, Kletternetzen und Seilen.

Berger HUCK, Tschechien

Multifunktionales Zentrum Nivy, Bratislava

Im Rahmen der Neugestaltung des ursprünglichen Busbahnhofs in Bratislava entstand das neue, multifunktionale Zentrum Nivy.
Der Entspannungsbereich auf dem Dach des Gebäudes bietet neben einer Workout- und Fitnesszone auch großzügige Grünflächen, die zur Erholung einladen.

Für dieses Projekt wurde ein besonderes Spielelement entworfen – ausgewählt vom Investor und den Architekten im Rahmen eines Wettbewerbs. Das ursprüngliche Motiv der Zielscheibe wurde dabei zu einem Sonnensystem weiterentwickelt, das heute den zentralen Gestaltungsschwerpunkt bildet.

Für die Firma hriště.cz realisiert und auf dem Dach vom Busbahnhof Nivy in Bratislava installiert.

HUCK Seiltechnik - Deutschland - Aquarena

Betreiber: Calypso Bade- und Saunawelt Saarbrücken. Gemeinsam mit Balance Erlebnis Lernen GmbH.

Schwimmbäder

Projekte mit anspruchsvollen Bedingungen

Hohe Luftfeuchtigkeit und Chlor erfordern spezielle Materialien. Erneuerungen im Bestand bei laufendem Betrieb setzen präzise Planung und reibungslose Abläufe voraus.

Projekt Frankfurt Bornheim durch Aquarena Österreich.

HUCK Spain – Forest Project

Fünf einzigartige Spielbäume
für kleine und große Kletterer

Ein Indoor Wald voller Spielideen

Dieses Design, inspiriert von den Grünflächen Vitorias, umfasst fünf Spielbäume, die eine besondere Spiellandschaft schaffen. Drei davon bieten anspruchsvolle Kletterherausforderungen. Die anderen beiden sind für kleinere Kinder gestaltet, mit Plattformen, die sich unterschiedlichen Fähigkeiten anpassen.

HUCK Seiltechnik – Deutschland – Theresienwiese / In Zusammenarbeit mit Metallbau Weigert

Kletterkamin, Netze und Seile führen zu sicheren und spannenden Abenteuern

Münchens Mega-Spielplatz in luftiger Höhe

Kletternetze, Seile und Kletterkamin für Münchens Mega-Spielplatz. Durch unseren Kamin erreichen die Kinder eine Aussichtsplattform in rund sieben Metern Höhe. Die Netze und Seile verbinden die Elemente und sorgen für abwechslungsreiche Kletterwege. So entstehen sichere und spannende Abenteuerwelten für kleine und große Entdecker.

Herausforderung:
Das Areal liegt mitten im Wald, am Hang und war durch die Steillage schlecht erreichbar.

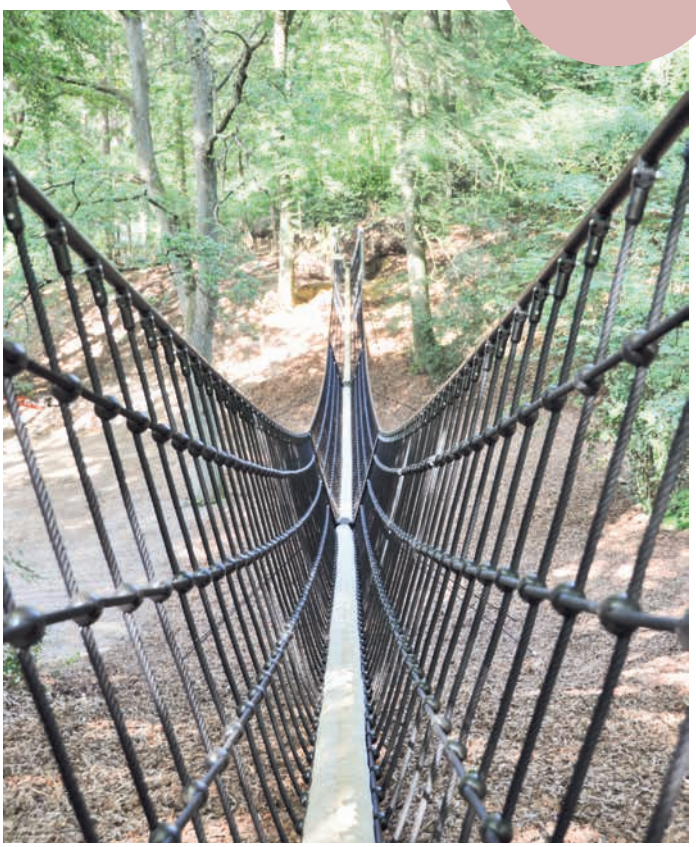

HUCK Seiltechnik - Deutschland - Barfußpark Egestorf

Durch ein hoch qualifiziertes Team bestehend aus HUCK Mitarbeitern und den Inhabern des Barfußparks wurde alles gemeistert.
So wurde eine in die Natur integrierte Brücke umgesetzt, die mit 45 m und barfuß begehbar eine Besonderheit darstellt.

Mitten im Wald

45 m lange Dschungelbrücke

Die Besonderheit war, eine Brücke von zwei Standorten über ein kleines Tal zu errichten, welche barfuß begehbar ist und gleichzeitig für Jung und Alt eine Attraktion bzw. Herausforderung darstellt.

Projekt in Zusammenarbeit mit
Josef Wiegand GmbH & Co. KG
sowie Architekturbüro Fritz

HUCK Seiltechnik – Schweiz – Romanshorn

Das Highlight des Spielplatzes
sind die beiden Aussichtstürme,
für die wir einen geschlossenen
Tunnel in V-Form und einen
Kamin hergestellt haben.
Länge des Tunnels: ca. 9,80 m
Höhe des Kamins: ca. 9,20 m.

Ein Tunnel in V-Form und ein Kamin
verbinden die beiden Aussichtstürme

Türme mit Weitblick

HUCK Play UK Hamerton Zoo Tree Tops

Hochseilgarten ohne Gurt, Personal oder Fallschutz – sicher durch Seile und Netze

Abenteuer in den Baumwipfeln

Ein abenteuerlicher Hochseilgarten ganz ohne Gurt, Personal oder Fallschutzboden. Seilelemente und Netze ermöglichen sichere Herausforderungen in luftiger Höhe und fördern Gleichgewicht, Mut und Spielfreude.

SHADING WITH STRUCTURE –

made by HUCK

Image by Freepik - www.freepik.com

KAPITEL 10

SONNENSEGEL UND BESCHATTUNGEN

Unsere Sonnensegel schützen vor Sonne und schaffen komfortable Spielzonen. Einfach geplant, individuell konfiguriert, langlebig im Einsatz – clevere Lösungen für jede Fläche.

UNSER HIGHLIGHT IN DIESEM KAPITEL

Seite 258

„Unsere maßgefertigten Sonnensegel – individuell gestaltet, perfekt geschützt, für jeden Moment im Freien."

Stefan Huck, CEO

SONNENSEGEL
KONFIGURATOR

made by HUCK

1 Version

Überlegen Sie sich zuerst, wofür das Sonnensegel gedacht ist – so können wir später gemeinsam prüfen, ob alles passt.

2 Material und Farbe

Jetzt wird’s bunt: Suchen Sie Ihr Wunschmaterial und Ihre Lieblingsfarbe aus.

3 Maße

Form oder Größe? Beides! Wählen Sie aus vier Formen und tragen Sie Ihre Wunschmaße ein (achten Sie nur auf die Maximalmaße).

4 Befestigung

Wie soll Ihr Sonnensegel halten? Entscheiden Sie sich für die passende Befestigung und bestimmen Sie, wie viele Sie brauchen.

5 Zubehör

Zum Schluss noch das Extra: Ergänzen Sie Ihr Sonnensegel mit passendem Zubehör.

Sonnensegel

Mögliche Formen

Bei Sonderformen und größeren Segeln empfehlen wir das Sonnensegelmaterial mit einer **Schattierung 90:10 (320g/m²)**.
Bitte sprechen Sie uns für eine fachgerechte Beratung an!

Schattierung 50:50 (200g/m²):
orange, blau, rot, hellgrün, dunkelgrün, silber, terracotta, creme

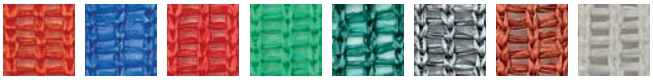

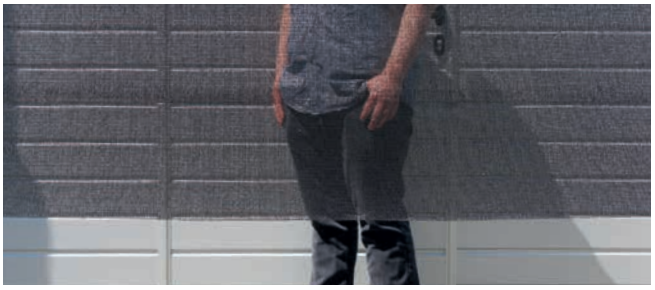

Schattierung 90:10 (320g/m²):
blau, dunkelgrün, silber, creme

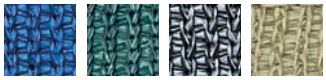

5782-1-04 ohne Bodenhülsen

5782-2-04 mit Bodenhülsen

Sonnenpavillon-Abdeck-Kombination

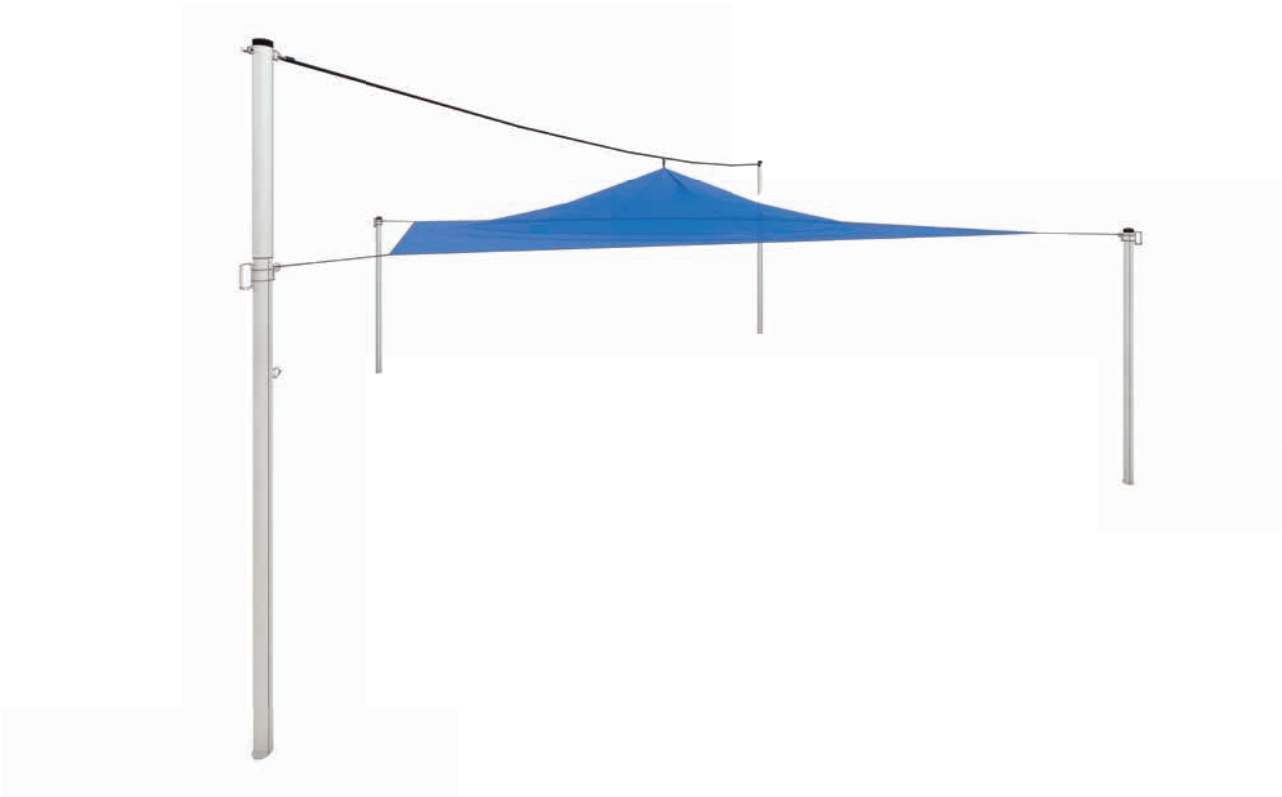

Ausstattung
Plane aus wasser- und luftdurchlässigem Gewebe (blau, andere Farben auf Anfrage)
inkl. feuerverzinkten Stahlrohren (Ø 76 mm)
mit Verzurrgurt zur Höhenverstellung
Schattierung 50:50
Lieferbar mit oder ohne Bodenhülsen

Technische Daten
Größe: 5,50 x 5,50 m
Erforderliches Grundmaß: 6,90 x 6,90 m

Optional mit Schiebemanschette höhenverstellbar!

5785 je ein Stück pro Standpfosten

Edelstahl-Schiebemanschette

Ausstattung
mit Grifföffnung und Öse
Stahlstärke 8 mm, für Ø 76 mm – Stahlpfosten

EINFACH CLEVER!

Passend für Standpfosten mit Ø 76 mm lassen sich die Schiebemanschetten stufenlos in jeder beliebigen Höhe verstellen und automatisch durch die Abspannung feststellen. Schaffen Sie eine einfache Verbindung zwischen Pfosten und Segel. Nicht geeignet für pulverbeschichtete oder lackierte Pfosten.

5502-025

Verzurrgurte

orange, creme, schwarz, silber, rot, blau, dunkelgrün

720 Größe nach Wunsch

Sandkasten-Abdeckplane

Ausstattung
luft- und wasserdurchlässiges Kunststoffgewebe, UV-beständig Planenfarben blau, rot, hellgrün, dunkelgrün, orange, silber, terracotta, creme
mit Randverstärkung und Planösen (Abstand je 0,50 m)

KEINE VERSCHMUTZUNG DURCH
⊖ Tierfäkalien, Laub, herabfallende Blüten

BESTELLUNG OHNE ÜBERHANG
Bitte Sandkastenmaß angeben.

BESTELLUNG MIT ÜBERHANG
Bitte gewünschtes Endmaß der Plane angeben.
Üblich ist ein Überhang von 20 cm je Seite.

2126

Gummi-Randleine

Ausstattung
Ø 6 mm, weiß mit Kennstreifen
Zur Befestigung empfehlen wir PE-Knöpfe Art.-Nr. 720-1

720-1 Set à 10 Stück

PE-Knöpfe

Ausstattung
mit Edelstahl-Schrauben und Distanzhülse, zum Einhängen der Gummi-Randleine
Empfehlung: Abstand je 60 cm

ACTION MEETS CONNECTION –

made by HUCK

Image by Freepik - www.freepik.com

KAPITEL 11

FREIZEITANLAGEN

made by HUCK

Multifunktionale Anlagen für Sport und Freizeit – robust, sicher und vielseitig einsetzbar. Ideal für Schulen, Parks und Wohnanlagen – für aktive Menschen und langlebige Bewegungslösungen.

UNSER HIGHLIGHT IN DIESEM KAPITEL

„Unsere Netze und Anlagen – sicher, robust und voller Spielspaß für jeden."

Wolfgang Keiner, CEO

Inklusions-Matte

Seite 272

VOLLEYBALLNETZ AUS DRALO®
4674-10

SEITE 271

BASKETBALLNETZ EINZELN
4677-2

SEITE 271

BOLZPLATZ-TOR „GOALIE SPORT“
4665

SEITE 265

DRALO® BALLFANGZAUN
46500

SEITE 269

4666-130 Maschenweite 13 x 13 cm
4666-130-K Maschenweite 13 x 13 cm, mit 2 Torkörben
4666-230 Maschenweite 23 x 23 cm

Bolzplatz-Tor „Goalie“

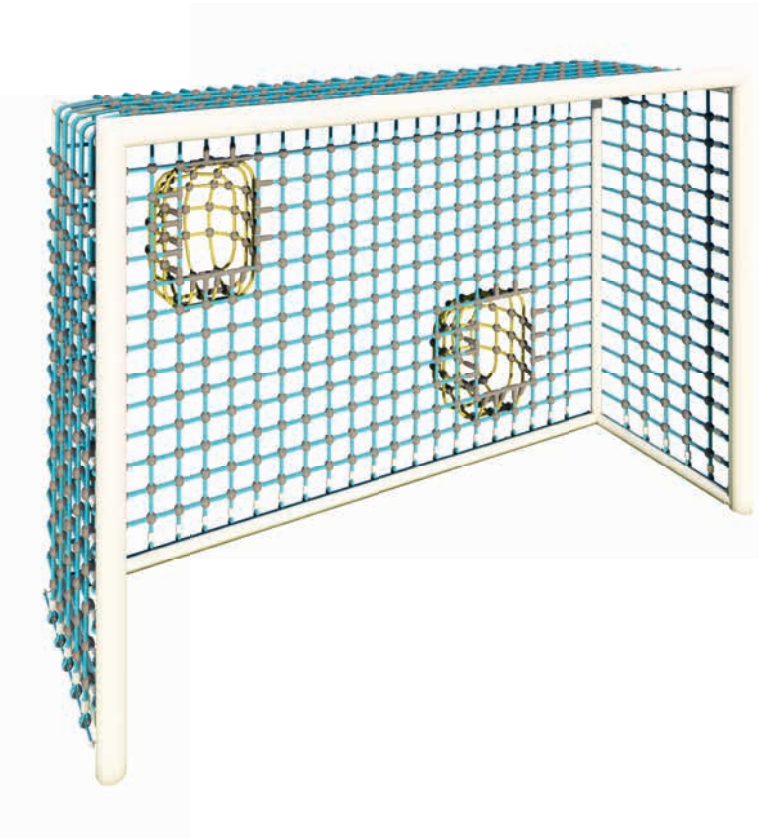

790.7 kg CO_2e

Ausstattung
Torrahmen aus Stahl (Ø 102/76 mm), feuerverzinkt, zum Einbetonieren
2 anschraubbare Bodenanker für stabilen Stand zum Einbetonieren
Netz aus Herkulesseil (Ø 16 mm, 6-litzig, mit Stahleinlage), Farbe: 04 blau
2 Torwandkörbe (60 x 60 cm) aus Herkulesseil (Ø 16 mm, 6-litzig, mit Stahleinlage), Farbe: 05 gelb

Technische Daten
Länge: 3,20 m
Tiefe: 1,00 m
Höhe: 2,15 m

Geprüft nach DIN EN 15312

Ein starkes Tor: Unsere HUCK Bolzplatztore sind für Fuß- und Handball konstruiert und halten dabei höchster Beanspruchung stand. Wir gewähren Ihnen deswegen 15 Jahre Garantie auf den Stahlrohr-Rahmen. Zudem bieten wir Ihnen auch noch eine preisbewusste Variante mit größeren Maschen an.

Sprechen Sie uns einfach an!

Auf Anfrage auch als Sonderausführung in anderweitigen Netzgrößen – 2,00 x 1,50 m (Länge x Höhe), Tiefe 0,90 m – lieferbar!

4665

Bolzplatz-Tor „Goalie Sport“

585.2 kg CO_2e

made by HUCK

Ausstattung
Torrahmen aus Stahl (Ø 102/76 mm), feuerverzinkt, gegen Aufpreis auch lackiert erhältlich
2 anschraubbare Bodenanker für stabilen Stand zum Einbetonieren
Netz aus Herkulesseil (Ø 8 mm, 3-litzig, mit Stahleinlage), Farbe: schwarz
HUCK Knotenkugel, Farbe: schwarz

Technische Daten
Länge: 3,20 m
Tiefe: 1,00 m
Höhe: 2,15 m

Geprüft nach DIN EN 15312

Frei zugängliche Multisportgeräte

Der Rahmen des „Goalie Sport“ ist identisch zu dem für „Goalie“:

STARK – STABIL – DAUERHAFT

4064

Bolzplatz-Tornetz „Dralo®“

29.8 kg CO_2e

Ausstattung
Stahldrahtseile (Ø 3 mm), verzinkt
Maschenweite ca. 10 cm, quadratische Maschenstellung
Inkl. diebstahlschützendem Spannseil-Montageset
Ohne Torrahmen!

Technische Daten
Länge: 3,00 m
Tiefe: oben 0,90 m, unten 0,90 m
Höhe: 2,00 m

Geprüft nach DIN EN 15312

4664

Bolzplatz-Tornetz „Clips-Version“

268.6
kg CO_2e

Ausstattung
Clips-Netz aus Herkulesseil (PES-ummantelt, Ø 5 mm), passend für Handballtore, mit Netzbügel
Maschenweite 10 cm, diagonale Maschenstellung, grün, schwarz, beige
Ohne Torrahmen!

Technische Daten
Länge: 3,00 m
Tiefe: 0,90 m
Höhe: 2,00 m

Geprüft nach DIN EN 15312

ERHEBLICH VERBESSERT!

Mit zusätzlichem Scheuerschutz im Randbereich aus hochwertigen Polyamid-Ösen!

MONTAGEHINWEIS

Die Tornetze sollten grundsätzlich nur innerhalb der Tore aufgehängt werden. Das Netz sollte auf keinen Fall über die Bügel gezogen werden!

⊕ Seilausführung: PES-ummantelt, grün, schwarz oder beige

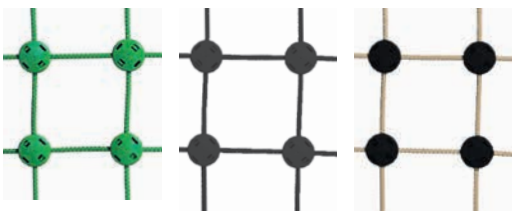

Ballfangzaun-Netze

Multifunktionale Spieleinrichtungen haben eine wichtige soziale Funktion in Wohnsiedlungen. Sie sind ein Ort, wo sich Jugendliche gemeinsam sportlich betätigen können, ohne Angst vor zerbrochenen Fensterscheiben oder ähnlichem zu haben. Ausgerüstet mit vandalismushemmenden Sportnetzen, bieten diese Anlagen eine hohe Qualität mit langer Lebensdauer – eine Steigerung der Wohnqualität der Anwohner inklusive.

Beim Einsatz als vandalismussicheres Ballfangnetz erreicht HUCKs Clips-Netz aus Herkulesseil bessere schalldämpfende Eigenschaften als ein Maschendrahtgeflecht oder Stahlgitterzaun – vermessen in Anlehnung an die DIN EN ISO 11202.

Herkules-Clips-Netz

Das mit Polyester ummantelte 2,50 mm starke Drahtseil wird über Kunststoff-Knotenverbindungen zu einem Quadratmaschennetz verbunden. Die Ummantelung sorgt für eine strapazierfähige und angenehme Oberfläche.

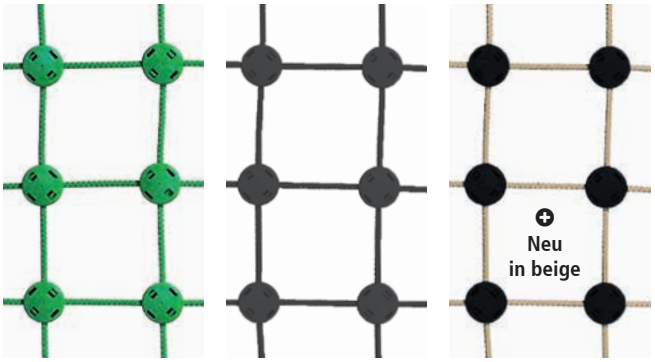

- Seilausführung: PES-ummantelt, grün, schwarz oder beige
- Seilstärke: 5,00 mm (Drahtlitze 2,50 mm Ø)
- Maschenweite: 50, 100 mm (rhombisch)
- Knotenverbindung: Kunststoff-Clips (grün oder schwarz)
- Maschenfestigkeit: ca. 0,5 kN
- Vandalismusschutz: mittel

Dralo®-Drahtseilnetz

Dralo® ist das Drahtseilnetz im HUCK Programm mit dezentem Design, das trotzdem nur mit äußerster Gewalt zerstört werden kann. Gleichzeitig sorgt das Seilnetz für geringe Geräusche bei Ballkontakt.

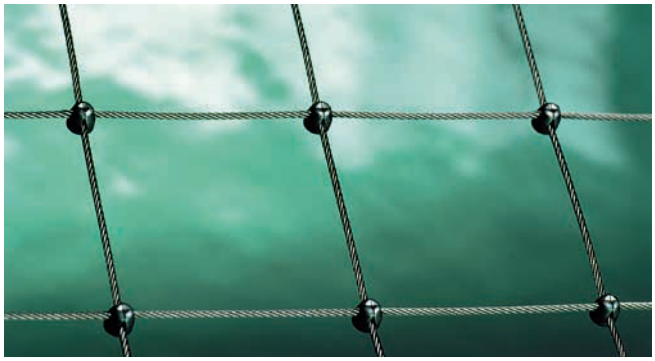

- Seilausführung: verzinkt oder Edelstahl
- Seilstärke: 1,50 mm bis 5,00 mm
- Maschenweite: 25 bis 200, 50 x 100, 50 x 200 mm
- Knotenverbindung: Aluminium- oder Edelstahl-Klemme
- Maschenfestigkeit: ca. 0,8 – 3,5 kN
- Vandalismusschutz: hoch

HUCK Dralo® Ballfangzaun-Modulsystem

Flüster-Ballfangzaun

Unser Grundmodul hat eine Standardbreite und -höhe von jeweils 5 Metern. Diese sind aber in Höhe und Breite ganz einfach mit weiteren Modulen (ebenfalls die Maße 5 x 5 Meter) erweiterbar.

Dem Grundmodul beigefügt sind zwei Pfosten, ein Netz inkl. Querstange für den oberen Abschluss, die benötigten Spannteile sowie Montagezubehör. Ordern Sie Erweiterungsmodule, liefern wir einen weiteren Pfosten, das Netz und alle erforderlichen Kleinteile mit.

Die speziell für dieses Modulsystem entwickelte Abspannvorrichtung (oben) ermöglicht ein leichtes Querprofil bei maximaler Stabilität. So entsteht ein optisch ansprechender, gerader Abschluss des Drahtseilnetzes.

Die Montage der Netzfelder (Netz + Querträger) kann leicht durch eine Person in einer Hubarbeitsbühne erledigt werden. Das System lässt sich effizient montieren und beinhaltet langlebige, vandalismussichere Komponenten.

Durch die Ausbildung verschiedener Maschenweiten (unten 50 x 100 mm, ab 2 m Höhe 50 x 200 mm) soll das Besteigen des Zaunes bei gleichzeitiger Gewichtseinsparung verhindert werden. Gemäß DIN EN 15312 darf die horizontale Maschenweite von Ballfangzäunen 50 mm nicht überschreiten, um das Beklettern zu erschweren.

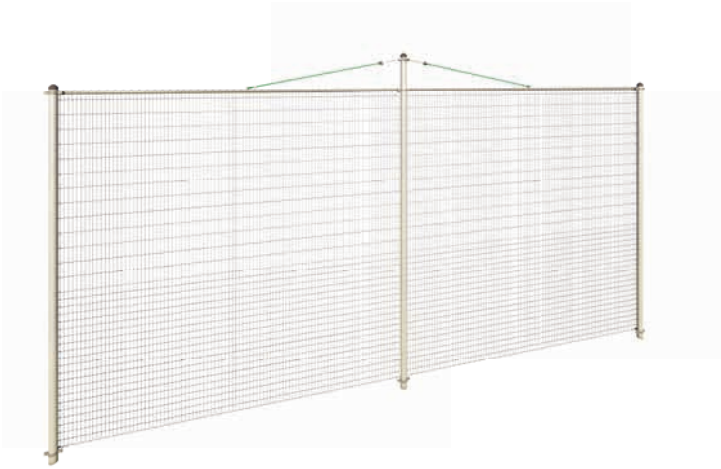

Dralo® Ballfangzaun

Grundmodul

Art.-Nr. 46500 Breite 5,00 m, Höhe 5,00 m

Ausstattung
2 Pfosten (1x 6,00 m, 1x 6,50 m)
1 Dralo® Netz (5,00 x 5,00 m) inkl. Querstange
Spannseile
Befestigungszubehör

Dralo® Ballfangzaun

Erweiterungsmodul

Art.-Nr. 46500-1 Breite 5,00 m, Höhe 5,00 m

Ausstattung
1 Pfosten 6,00 m oder 6,50 m (6,00 und 6,50 m wechseln sich immer ab)
Befestigungszubehör

Dralo® Ballfangzaun

90°-Eckmodul

Art.-Nr. 46500-2

Ausstattung
90°-Winkel

⊕ FLÜSTER-BALLFANGZAUN
aufgrund fester Verbindungen der Netzknoten

⊕ VANDALISMUSSICHER
durch Verwendung eines Stahlseilnetzes

⊕ LEICHTE MONTAGE
durch handliche Modulgröße

Ab 2,00 m Netzhöhe
Maschenweite 50 x 200 mm.
Diese preiswerte Maschengröße ist für Bälle vollkommen ausreichend.

Bis z. B. 2,00 m Netzhöhe
Maschenweite 50 x 100 mm.
Diese Maschengröße ist schwer besteigbar.

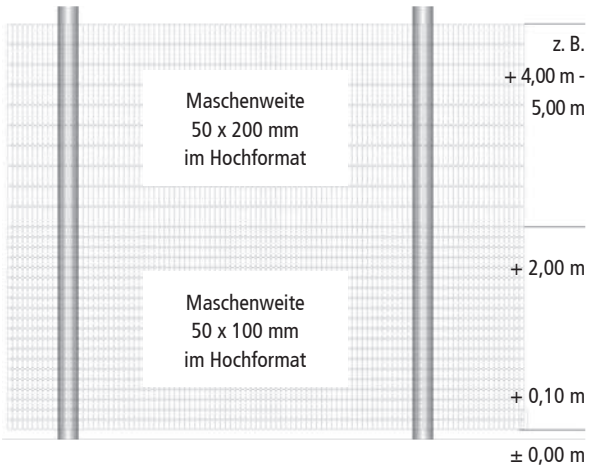

4306

Dralo® meets Hercules Schutznetz

Netzgröße max. Breite:
3,00 m

Netzgröße max. Höhe:
2,00 m

Auf Anfrage andere Größen möglich.

Maschengröße:
45 x 45 mm

Auf Seite 244-245 stellen wir unser Netzprojekt auf der Theresienwiese vor.

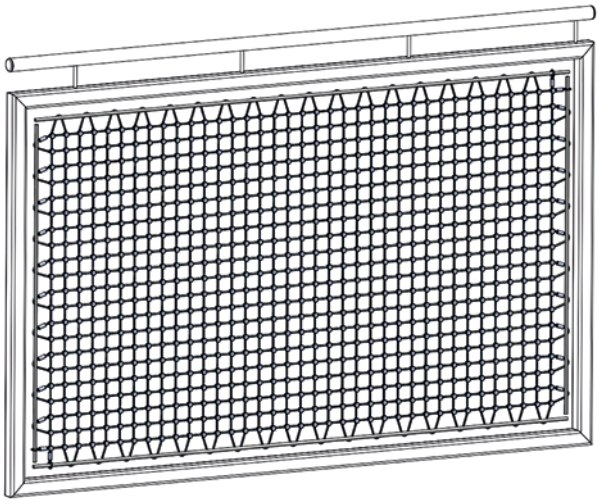

Vorteile
+ Vandalismus-hemmend
+ nicht bekletterbar
+ glatte Netzstruktur

Seilumwicklung:

grün beige schwarz

Ab großer Menge auch in anderen Farben lieferbar.

4677-2 / 4677-2-06 / 4677-2-C01S06 / 4677-2-C06S08

Basketballnetz einzeln

Ausstattung
Clips-Netz aus Herkulesseil (PES-ummantelt, Ø 5 mm, mit Stahleinlage)
passend zu jedem im Handel üblichen genormten Korb (nicht bei HUCK erhältlich), diebstahlgeschützte Montage durch eingearbeitete Klemmschellen
geräuschreduzierter gegenüber Ketten

DIEBSTAHLSCHUTZ!
Zur Endbefestigung werden die Klemmschellen komplett nach oben an die Einhängehaken geschoben und verschlossen. Dadurch ist das Netz sicher befestigt und vor Diebstahl geschützt!

1000-FACH BEWÄHRT!

4677-2
Seil grün/
Clips grün

4677-2-06
Seil schwarz/
Clips schwarz

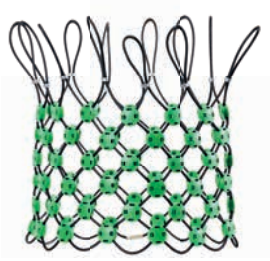

4677-2-C01S06
Seil schwarz/
Clips grün

4677-2-C06S08
Seil beige/
Clips schwarz

4674-1 ohne Pfosten (optional verfügbar)

Volleyballnetz mit Stahleinlage (Clips-Netz)

Ausstattung
(Ø ca. 2,5/5 mm) Maschenweite 100 mm
Netzgröße 1,00 x 9,50 m (internationale Vorschrift), Farbe grün

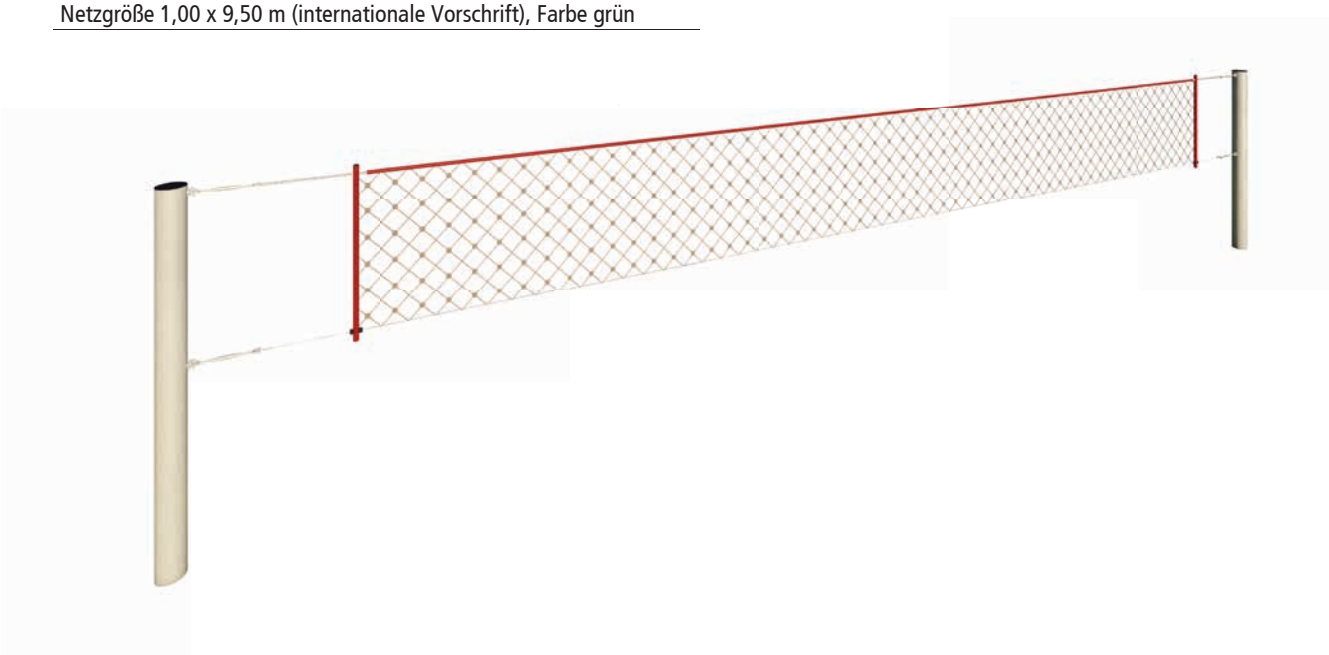

4674-10 ohne Pfosten (optional verfügbar)

Volleyballnetz aus Dralo®

Ausstattung
Stahldrahtseile (Dralo®) (Ø 2 mm), verzinkt, Maschenweite 100 mm
Netzgröße 1,00 x 9,50 m (internationale Vorschrift)
Einfassband aus 160 mm breitem, beschichtetem Gewebe mit „HUCK" Schriftzug
Für den Einsatz mit Standard-Volleyballpfosten

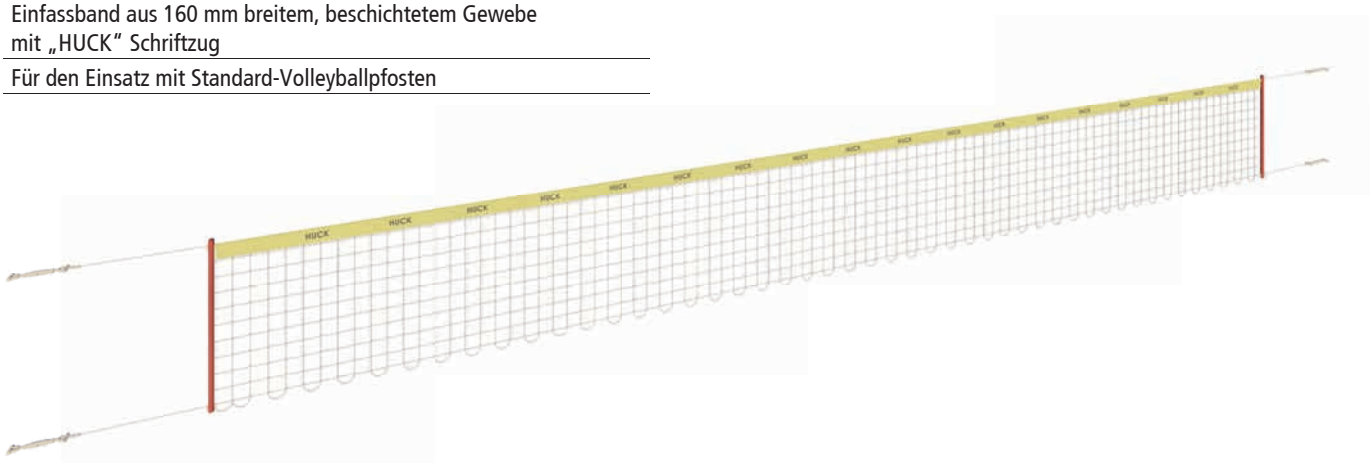

Das schnittfeste Volleyballnetz in ansprechendem Design – passend für alle serienmäßigen Volleyballpfosten.

4655-1-2

Inklusions-Matte

Die Matte ermöglicht Menschen
mit eingeschränkter Mobilität
den direkten Zugang zum Spielgerät.

36.0
kg CO_2e

Gliedermatte
im Detail

Sand

Kies, Untergrund

Befestigung mit
Kettenstücken

Bodenverankerung
(feuerverzinkte Kettenstücke)
flexibel platzierbar

Rasen

Auch in Farbe
erhältlich!

Abmessung:
Breite max. 2 m, Länge individuell,
verschiedene Formen möglich

Befestigung:
Bodenverankerung (Kettenstücke)
flexibel platzierbar

Farbe Gliedermatte:
neongrün, dunkelgrün, blau,
gelb, rot, rosa, beige, schwarz

Untergrund:
Rasen, Sand, für alle Fallschutzbeläge

Vorteile

- **montagefreundlich**
- **einfache Reinigung**
- **sehr robust und stabil**
- **farbige Gliedermatte**

made by HUCK

4581B

Seilbahn zum Einbetonieren

804.0
kg CO_2e

AGE 6+

- 3,55 m
- 0,25 x 33,50 m
- 144,00 m²
- 36,00 x 4,00 m
- 1,50 m
- 6,80 m³
- 1

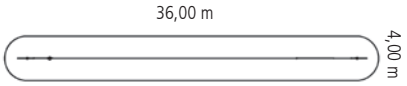

Rasenschutzmatten

20 Jahre Erfahrung sprechen für sich

Sobald Spielplatzrasen häufig genutzt wird, spielt sich der Rasen von Mal zu Mal weg. Es können daraufhin Steine hervortreten, die die Unfallgefahr für Kinder erhöhen. Bei Nässe rutschen sie aus und wenn es trocken ist, ist ein Aufprall auch nicht mehr wirklich weich, sondern schmerzt ziemlich. An solchen Stellen wächst das Gras auch nicht schnell nach.

Aus diesem Grund empfehlen wir Ihnen unsere Rasenschutzmatten. Sie schützen Wiese wie Kinder gleichermaßen. Die Matten wachsen fast vollständig ein und können auch nachträglich noch problemlos eingebaut werden. Zudem fallen Kinder weicher und rutschen nicht so schnell aus. Mit diesen vorteilhaften Eigenschaften sorgen unsere Rasenschutzmatten dafür, dass Kinder sich bei jedem Wetter sicher austoben können.

Matte ca. 4-5 Wochen nach Montage

4656

Rasenschutz-Gittermatte

Beschreibung
Kunststoffbeschichtete, engmaschige Gliedermatte, abriebfest, UV-beständig, übermähbar
Stärke ca. 2 mm, feste Breite 5,00 m (Rollenware), beliebig zuschneidbar, größere Flächen beliebig ergänzbar
Farbe: 06 schwarz
Einfache Montage durch Eingraben im Randbereich

SEIT 20 JAHREN IM EINSATZ

Preiswerter Schutz in geschlossenen Einrichtungen

- **rutschhemmend**
- **montagefreundlich**

Hangsicherung mit Roll-Gliedermatten

Die Lösung für bespielte Hügel

Kennen Sie das – 1 Meter neben Hangrutschen werden teure Treppen gebaut, welche oft ungenutzt bleiben. Stattdessen wird der Aufgang direkt neben der Rutsche von den Kindern genutzt und weggespielt.

Schützen Sie Böden und Hänge in stark beanspruchten Bereichen (z. B. direkt neben Rutschbahnen) dauerhaft und ohne großen Aufwand. Hier ist unsere Roll-Gliedermatte genau das Richtige für Sie!

Wir stellen diese mit den Recycling-Elementen aus unserem Hally-Gally Trampolinbereich her, die sich seit bereits 30 Jahren bewähren. Sie passen sich dem Gelände an, sind flexibel, falldämpfend und können problemlos mit Ankerketten im Erdreich fixiert werden.
Bedecken Sie die Matten ruhig mit Mulch oder säen Sie Gras – dafür muss der Spielbetrieb auch nicht eingestellt werden. Beides wird weder weggespült noch weggespielt.

LASSEN SIE SICH EIN ANGEBOT ERSTELLEN!

- Länge beliebig
- Breite beliebig, bis max. 2,00 m pro Segment
- größere „Flächen-Kopplung" möglich
- Segmente möglich

IHRE VORTEILE

- **kostengünstig**
- **schnell montiert**
- **rutschhemmend**
- **kein Wegspiel-Effekt**
- **Segmente möglich**
- **mit vormontierten Ankerketten**

Erläuterung zu den geprüften Fallhöhen hinsichtlich Rasenschutzmatte und Rollgliedermatte

- Unsere Rasenschutzmatte wurde probehalber nach DIN EN 1177 unter internationalen Laborbedingungen geprüft und hätte theoretisch für eine Fallhöhe von 70 cm eine Zulassung auf Betonboden erhalten.
- Zusätzlich wurde vor Ort auf einer Rasenfläche eine Prüfung nach DIN EN 1177 Abs. 4.7.3 durchgeführt. Die hier ermittelten Fallhöhen haben erwartungsgemäß die Werte der Prüfung auf Beton um ein Vielfaches übertroffen.
- Theoretisch wurde für die maximale Fallhöhe bei Rasen (1,50 m) ein Wert von nur ca. 377 HIC ermittelt.
- Maximal wären 1.000 HIC noch zulässig.

Matte direkt nach dem Auflegen

Kleines Erdloch für Ankerketten + Punktfundament (ca. Ø 5,00 cm)

Rasenschutzmatte in eingebautem Zustand (für Foto freigelegt)

Poller

Für die natürliche Abgrenzung von Wasserflächen, Wegen, Wiesen etc. Schnelle und kostengünstige Montage. Das PP-Seil ist dank seiner Stahlseele nur mit äußerster Gewalt zerstörbar. Die Farbe „Beige" wirkt harmonisch im urbanen Design. Der empfohlene Pfostenabstand beträgt 2,50 m bis 3,00 m. Das Seil wird in der gewünschten Gesamtlänge vor Ort durch die Pfosten gezogen. Um ein Verrutschen des Seiles zuverlässig zu verhindern, wird es anschließend in jedem Pfosten mittels innenliegender Buchse fixiert.

4990-4-10

Mittelpoller mit 1 Bohrung

Beschreibung
Douglasiepfosten geschliffen, kerngetrennt, kesseldruckimprägniert
Ø 16 cm, Länge 1,50 m, ohne Fixierungsbuchsen

4990-5-10

Endpoller mit 2 Bohrungen

Beschreibung
Douglasiepfosten geschliffen, kerngetrennt, kesseldruckimprägniert
Ø 16 cm, Länge 1,50 m, ohne Fixierungsbuchsen

4990-08

PP-Seil mit Stahlseele per lfdm.

Beschreibung
Ø 65 mm
mit Stahlseele (Ø 10 mm)
Seilfarben: hanffarben

4990-10

Fixierungs-Buchsen

Beschreibung
zur innenliegenden Fixierung
Achtung: Bei Endpollern sind 2 Buchsen erforderlich!

Die HUCK Gruppe

made by HUCK

www.huck.net

INDUSTRIENETZE

BAUSCHUTZNETZE

SPORTNETZE UND SEILE

Wir bieten Netze für Technik und Umwelt, sei es für Heben, Verzurren, Verladen oder Abdecken. Unsere Produktpalette umfasst ebenso Personen-Auffangnetze, Gerüstschutznetze, Seitenschutznetze und Tor- sowie Ballfangnetze, die den höchsten Standards entsprechen und EN-zertifiziert sind sowie den BG-Regeln entsprechen. Bei Bedarf vermieten wir auch unsere Gerüstschutznetze. Egal, ob Sie im Freizeitsport oder bei Ballsportarten unterwegs sind, bei uns finden Sie die passenden Lösungen.

Fordern Sie gerne unsere Kataloge unter www.huck.net an.

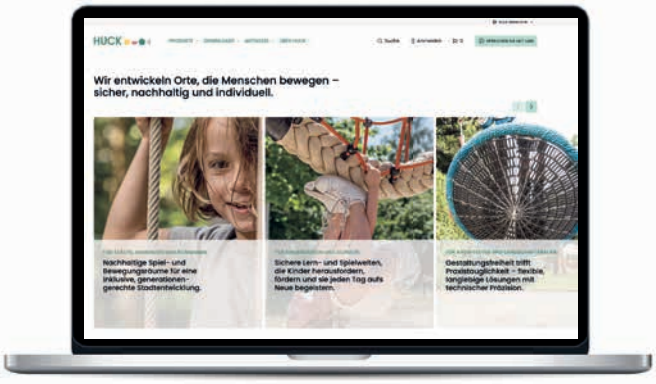

www.huck-seiltechnik.de

PLANEN, BESTELLEN, NACHSCHLAGEN

Auf unserer Website zeigen wir Ihnen unter anderem alle unsere Produkte mit Kurzbeschreibungen, Fotos und Skizzen. Zusätzlich finden Sie die entsprechenden Montageanleitungen und TÜV-Zertifikate. So können Sie in Ruhe Maß nehmen und Ihr Projekt planen. Blättern Sie zusätzlich in unseren aktuellen Katalogen und halten Sie sich mit unseren News auf dem Laufenden. Hier werden Sie fündig!

SOCIAL MEDIA – FOLGEN, INFORMIEREN, LIKEN

Folgen Sie uns auf den sozialen Plattformen, lesen und liken Sie unsere Beiträge und erleben Sie mit uns zusammen z. B. die aktuelle Installation von Neugeräten oder unsere Messeauftritte hautnah.

WIR SIND MITGLIED

BSFH Wir schaffen Spielräume

Bundesverband der Spielplatzgeräte- und Freizeitanlagen-Hersteller e.V.
www.bsfh.info

IPEMA MEMBER – INTERNATIONAL PLAY EQUIPMENT MANUFACTURERS ASSOCIATION

www.ipema.org

Stichwortverzeichnis

3er-Leiter „Fun-Parcours“ 78
3er-Parcours mit Rutsche 127
6-Eck Tower 141
6-Eck-Kletterburg Maxi 129

A

Abenteuer-Wabennest 98
Abenteuerbrücke „Holzsteg“ 96
Abenteuerbrücke „Wackelsteg“ 97
Abenteuerbrücke „Wackelteller“ 101
Abenteuertunnel „Fun-Parcours“ 78
Adlerhorst® „Ehringshausen“ 137
Adlerhorst®-Karussell 197
Anaconda Maxi 84
Aufhängelager für Mini-M-Schaukel 64
Augenschäkel aus Edelstahl 226

B

Babysitz 45
Balancier-Schlange auf Federn 99
Basketballnetz 270
Blindschleiche Midi 85
Bogenbrücke „Fun-Parcours“ 78
Bolzen aus Edelstahl 226
Bolzplatz-Tor „Goalie Sport“ 265
Bolzplatz-Tor „Goalie“ 264
Bolzplatz-Tornetz „Clips-Version“ 267
Bolzplatz-Tornetz „Dralo®“ 266
Brettschaukel Rustikal 45
Brücke „Fun-Parcours“ 78
Burgtor „Sixt von Armin“ 134

C

Cheops-Kombination Midi 160
Cheops-Pyramide Maxi 158
Cheops-Pyramide Midi 159
Cheops-Pyramide Mini 161
Combo 89
Dillenburg Gummigurt-Matte 75
Dillenburg Hangelseil 75
Dillenburg Kletternetz 75
Dillenburg Wackelbalken 75
Doppel-Kleinkindschaukel 45
Dralo® Ballfangzaun 90°-Eckmodul 269
Dralo® Ballfangzaun Erweiterungsmodul .269
Dralo® Ballfangzaun Grundmodul 269
Dralo® meets Hercules Schutznetz 270
Drehpilz 207
Dschungelbrücke 221

E

Easy-Climb 1 130
Easy-Climb 4 131
Easy-Swing „Maxi“ 53
Easy-Swing „Midi“ 53
Easy-Swing „Schaukelbett“ 52
Easy-Swing „Wabennest“ 28
Edelstahl-Kausche 227
Edelstahl-Schiebemanschette 257
Einfache Netzbrücke 220
Einfache Reifenschaukel 45
Einschraub-Erdanker 222
Einschraub-Erdanker 225
Ellipsilon 206
Endpoller mit 2 Bohrungen 276

F

Fanglager (Ersatz) mit Kette
für Vogelnest®-Schaukel 63
Fixierungs-Buchsen 276
„Fortuna“-Parcours 128

G

Garra 148
Gelenkschaukelhaken 64
Girlanden-Hangelseil 224
Green Mamba 85
Große Kletterpyramide 198
Gummi-Jumper 88
Gummi-Randleine 259
Gummibodenlaufsteg 221
Gurt-Hängematte 55

H

Haiger Bogenseil 74
Haiger Gummihängematte 74
Haiger Halteringe 75
Haiger Halteschlaufen 75
Haiger Hangelseil 74
Haiger Kleine Teller 75
Haiger Kletternetz 74
Haiger Kletterspross en 74
Haiger Polyesterhängematte 74
Haiger Reckstange 75
Haiger Schaukelsitze 74
Haiger Spagatseil 74
Haiger Strickleiter 74
Haiger Strickleitersprossen 74
Haiger Surfer 75
Haiger Wackelbalken 74
Hängematte aus Herkulestau 59
Hängematte aus Herkulestau 56
Hängematten-Trio 61
Herkules-Kletternetz 216
Herkules-Klettertau 222
Herkules-Seil 7,215
Herkules-Strickleiter 225
Holzlaufsteg 221
HUCK Vogelnest® 20
Hülsenmutter M12 aus Edelstahl 227
Hülsenmutter M24 226

I

Inklusions-Matte 272
Inklusions-Tampenschaukel 51
Inklusionsgerät „Haiger“ 122

K

Kauschen-Kettenwirbel aus Edelstahl 226
Kauschenwirbel aus Edelstahl 226
Kette 6 mm 226
Kettenadapter 227
Kettenschäkel aus Edelstahl 226
Kettenschäkel 227
Kleine Teller „Fun-Parcours“ 78
Kleinkind-Schaukelsitz 45
Kletter-Kamin 46
Kletter-Wigwam Midi 142
Klettergerät „Farbenmix“ 133
Kletterwirbel 201
Kreuzgelenk für Vogelnest®-Schaukel 63
Kreuzgelenk mit Drehwirbel aus VA 65
Kunststoff-Rundkausche 227

L

Lager-Adapter aus Edelstahl 227
Lager-Adapter mit Hülse aus Edelstahl 227
Laternen-Kletternest 54
Laternen-Schaukelnest 54
Lianenschaukel 203

M

Meeting-Point 82
Midi-Kletterwirbel 201
Mikaado 1000 121
Mikaado 2000 121
Mini Sanduhr 200
Mini-Kletterpyramide 199
Mini-M-Rutsche 132
Mini-M-Schaukel 25
Mini-Piratenturm „Fortuna“ 105
Mini-Tampenschaukel 44
Mini-Vogelnest®-Karussell 196
Mittelpoller mit 1 Bohrung 276

N

Nestkreisel 195
Nestschaukel 20
Netz-Reuse 140
Netzbrücke 220
Netzgeländer 220
Netzpyramide Black Space 163
Netztunnel 228
Netzturm „Sixt von Armin“ 134
Netzwippe aus Holz 208
Netzwippe aus Stahl 209

O

Olivenbaum 112
Original HUCK Mini-Vogelnest® 24
Original HUCK Vogelnest Sombrero® 22
Original HUCK Vogelnest Sombrero®100 23
Original HUCK Vogelnest® 20
Original HUCK Vogelnest® auf Federn 27

Original HUCK Wabennest 24
Ovale Seilring-Schaukel 46

P

Pantheon 146
Pantheon 2 147
Partnerschaukel „Rustikal" 47
PE-Knöpfe, Set à 10 Stück 259
Pendelsitz mit Kette 45
Pilz-Kreisel mit Stahlmast 204
Piratenschiff „Störtebeker" 103
Piratenturm „Störtebeker" 102
Piratenturm Mini 104
Polyester-Hängematte 57
Polyester-Turnring 224
PP-Kletternetze 218-219
PP-Klettertau 222
PP-Laufflächenseil 223
PP-Seil mit Stahlseele per lfdm. 276
PP-Strickleiter mit Akazienholz-Sprossen ..225

R

Rasenschutz-Gittermatte 274
Raumkapsel 202
Reparaturset Nestboden 67
Reparaturset Seilumwicklung 67
Ringmutter 226
Ringschraube aus Edelstahl 226
Robinienpfosten 79
Rohrbogen für XXL-Hängematte 58
Römischer Ring 224
Rubin 149

S

Sandkasten-Abdeckplane 259
Sanduhr „Attighof" 143
Schäkeldrehwirbel M8 65
Schäkel M8 226
Schaukelbett 47
Schaukelgestell „Twin" aus Douglasie 35
Schaukelgestell aus Douglasie 34
Schaukelgestell aus Douglasie, lang 36
Schaukelgestell Duo 37
Schaukelgestell Orlando 37
Schaukelsessel Maxi 50
Schaukelsessel Midi 50
Schaukelsessel Mini 50
Schaukelsitz 45
Schlaufenbrücke „Fun-Parcours" 78
Schwebematten 135
Schwebendes Wabennest 100
Schwinglager für Hängematten 65
Seilbahn zum Einbetonieren 273
Seilnetz-Pyramide Dino 1 165
Seilnetz-Pyramide Dino 2 166
Seilnetz-Pyramide Dino 3 167
Seilnetz-Pyramide Dino Mini 168
Seilnetz-Pyramide Dino XXL 164
Seilnetzturm 1 162
Seilnetzturm 2 162
Seilpyramide SPIDER 4 156
Seilpyramide SPIDER 6 155
Seilpyramide SPIDER 8 154
Seilring-Schaukel-Karussell 46
Seilschlaufe 227
Seiltänzer 83
Serpentes 144
Set Aufhängeketten für 1 Nestkorb 67
Set Aufhängeseile für 1 Nestkorb 67
Sicherheits-Schaukelsitz mit Kette 45
Slackbar 86
Slackmaster 106
Slackmaster Kombination 1 107
Slackmaster Kombination 2 108
Sombrero® 22, 23
Sonnenpavillon-Abdeck-Kombination 257
Spatzennest mit Rutsche 123
Spielschiff „Junior" 124
Spinnennetz „Steindorf" 136
Spiralkreisel 194
Stahlpfosten 79
Stahlpfosten für Polyester-Hängematte 57
Stahlring verzinkt 227
Stahlseilglieder-Hängematte 55
Standpfosten für Hängematten 55
Standpfosten für XXL Ruhe-Hängematte 60
Stehfläche, für alle Robinienpfosten 79
Stehfläche, für alle Stahlpfosten 79
Super-Climb Maxi 169
Super-Climb Midi 170
Super-Climb Mini 170
Super-Tampen-Swinger „Rabenscheid" 41
Super-Tampen-Swinger Maxi 38
Super-Tampen-Swinger Midi 39
Super-Tampen-Swinger Mini 40, 42, 43

T

Tampenschaukel 47
Tipi 145
Trio-Schaukel 47
Triops®-Pyramide Mini 157
Turmkreisel 205

U

Umsetzkiste 15
Urwald-Seilschaukel 47

V

VA-Kette mittig verpresst 226
VA-Kettenschäkel M8 inkl. Kette 66
VA-Scheiben 66
Vario-Element 1-9 76
Vario-Element 10-20 77
Verzurrgurte 257
Vogelnest „Chill Out" XXL 26
Vogelnest®-Karussell 196
Vogelnestbaum 113
Vogelnestbaum „Adlerhorst" 117
Vogelnestbaum „Drago" 116
Vogelnestbaum „Laola" 118
Vogelnestbaum 119, 120
Vogelnestbaum Midi 114
Vogelnestbaum Mini 115
Vogelnest® 20
Vogelnestturm 109
Vogelnestturm „Black Forest" 110
Vogelnestturm „Black Forest"-Kombi 111
Vogelnestturm „Fortuna" 125
Vogelnestturm-Kombi „Bogenbrücke" 138
Volleyballnetz aus Dralo® 271
Volleyballnetz 271

W

Wichtelwald „Rabenscheid" 126
Wichtelwald Version 1 87

X

X-Pyramide Maxi 171
XXL Ruhe-Hängematte aus Herkulesseil 60
XXL-Hängematte für Bogen-Stahlgestell 58

Z

Zeltnetz „Rabenscheid" 139

made by HUCK

Notizen

made by HUCK

HUCK International

Belgien
HUCK N.V.
Atlasstraat 2
B-8680 Koekelare
+32 51 58 23 20
info.sales@huck.be
www.huck.be

Niederlande
HUCK Torimex BV
Kalkbranderstraat 5
2222BH Katwijk aan Zee
+31 71 409 77-00
+31 71 409 77-01
sales@huck-torimex.com
www.huck.nl

Deutschland
HUCK Seiltechnik GmbH
Dillerberg 3
D-35614 Aßlar-Berghausen
+49 6443 8311-0
+49 6443 8311-79
seiltechnik@huck.net
www.huck-seiltechnik.de

Schweden
ScanCord AB
Svetsaregatan 11
242 35 Hörby
+46 415 15 400
info@scancord.net
www.scancord.net

Polen
HUCK Polska Sp. z o.o.
ul. Opolska 11-19
52-010 Wrocław
+48 71 325 75 40
biuro@huck.pl
www.huck.pl

USA
InCord
226 Upton Road
Colchester, CT 06415
+1 860 531 2391
+1 860 537 7393
sales@netplayusa.com
www.incord.com/netplay

United Kingdom
HUCK Nets Ltd.
Gore Cross Business Park,
Corbin Way, Bradpole Bridport
DT6 3 UX, Dorset
+44 1308 425 100
+44 1308 458 109
hello@huckplay.co.uk
www.huckplay.co.uk

Tschechien
Berger-HUCK s.r.o.
Vanišova 552
533 74 Horní Jelení
+420 466 673-306
+420 466 673-305
info@berger-huck.cz
www.berger-huck.cz

Spanien
HUCK SPAIN
C/ Alfonso Solans Serrano, 10, local 4
50014 Zaragoza
Spain
+34 976 310 826
info@huck-spain.net
www.huck-spain.net

Frankreich
HUCK Occitania S.A.
1204 route d'Esclauzolles
F-81470 Maurens Scopont
+33 5 63 82 51 31
contact@huck-occitania.fr
www.huck-occitania.fr

Österreich
Berger GmbH
Industriestrasse 9
A-2000 Stockerau
+43 22 66 62 126
+43 22 66 62 126-27
sales.at@huck.at
www.huck.at

Neuseeland
Playground Centre New Zealand
PO Box 14
Wanganui 4540
+64 6 348 9054
+64 6 348 9355
sales@playgroundcentre.co.nz
www.playgroundcentre.com

ZUKUNFT
made by HUCK

Als einer der ersten Hersteller unserer Branche haben wir sowohl unseren **Corporate Carbon Footprint (CCF)** als auch den **Product Carbon Footprint (PCF)** umfassend analysiert – ein wichtiger Schritt auf dem Weg zu mehr Nachhaltigkeit.

So schaffen wir Transparenz – und ermöglichen unseren Kunden, klimafreundlich zu planen und zu bauen. Auch unsere Druckprodukte wurden mit dem **Blauen Engel** ausgezeichnet – denn die Zukunft unserer Kinder liegt uns ganz besonders am Herzen.

Unser neues optisches Highlight und echter Mehrwert für sehbeeinträchtigte Menschen – unsere zweifarbigen Seile.
Mehr auf Seite 6!

Symbol-Erklärung

GERÄTEHÖHE
Dieses Maß gibt die größte Höhe des Gerätes im installierten Zustand an.

GERÄTERAUM
Die äußerste Abmessung des Spielgerätes – inkl. den Fundament-Außenkanten (falls diese über den Mindestraum hinausragen sollten).

FALLSCHUTZFLÄCHE
Die exakt benötigten m^2 an Fallschutzmaterial, welche z. B. bei Verwendung von flüssigem Fallschutz ausgelegt werden müssen.

MINDESTRAUM
Zusammengesetzt aus dem Fallraum, Freiraum und Geräteraum bildet der Mindestraum den letztendlich benötigten Platz zum sicheren Aufstellen des Gerätes.

FALLHÖHE
Abmessung, welche für das Gerät als freie Fallhöhe ermittelt wurde, um den entsprechenden Fallschutzbelag zu bestimmen.

BETONBEDARF
Die zur Installation des Spielgerätes insgesamt benötigte, grobe m^3-Anzahl an Beton – Änderungen je nach Situation vor Ort sind möglich.

BENUTZERANZAHL
Die ermittelte Anzahl freigegebener, möglicher Benutzer auf dem Spielgerät.

EINGRAB-ANKER
Durch unsere Erdanker werden Betonarbeiten mit langen Abbindezeiten vermieden. Einfachste und schnellste Installation ohne Wartezeit.

BARRIEREFREI
Bei diesen Geräten haben wir Wert auf die Verwendung im Inklusions-Bereich gelegt. Somit kommen Nutzer mit Handicap auf uneingeschränkten und barrierefreien Spielspaß.

PRODUCT CARBON FOOTPRINT
Der PCF misst, wie viele CO_2-Emissionen während des gesamten Lebenszyklus eines Produkts freigesetzt werden – von der Rohstoffgewinnung über die Produktion bis hin zur Entsorgung oder Rückgewinnung.

TÜV-GEPRÜFT UND ZERTIFIZIERT
Die TÜV-Marke bestätigt unsere gemäß der europäischen Spielplatzgerätenorm DIN EN 1176 geprüften und zertifizierten Spielgeräte.

IPEMA-GEPRÜFT UND ZERTIFIZIERT
Als Mitglied der International Play Equipment Manufacturers Association (IPEMA) führen wir entsprechend zertifizierte Geräte. Um die Produktzertifizierung zu überprüfen, besuchen Sie www.ipema.org.

Allgemeine Geschäftsbedingungen

Verkaufs- und Lieferbedingungen
Gültig ab 01.08.2021

Die nachstehenden Bedingungen bilden einen wesentlichen Teil des Kaufvertrages. Sie werden durch die Auftragserteilung seitens des Käufers anerkannt. Abweichende Bedingungen des Auftraggebers sind für uns auch dann unverbindlich, wenn wir ihnen nicht ausdrücklich widersprechen.

Angebot
Alle Angebote aufgrund dieser Liste sind freibleibend, unverbindlich und verpflichten nicht zur Annahme eines Auftrages. Fernmündliche Angebote bedürfen der Bestätigung. Im Zweifelsfall gilt das schriftlich Bestätigte. Technische Änderungen, die der Weiterentwicklung unserer Artikel dienen und für den Käufer zumutbar sind, behalten wir uns vor.

Bestelleinheiten
Wir sind berechtigt, ohne Rückfrage abweichende Auftragsmengen auf die nächsthöhere Verpackungseinheit abzuändern. Sonder-Anfertigungen sind von Umtausch und Rücknahme grundsätzlich ausgeschlossen, sofern diese nicht mit Mängeln behaftet sind.

Preise
Alle Preise sind netto sowie inkl. der zur Zeit gültigen gesetzlichen Mehrwertsteuer ausgewiesen. Mit Erscheinen eines neuen Kataloges oder einer neuen Preisliste werden alle vorherigen Kataloge sowie Preislisten ungültig. Unsere Preise sind insoweit unverbindlich, als wesentliche Änderungen der Rohmaterialpreise und Löhne nach Herausgabe des Kataloges eintreten und damit die Kalkulationsgrundlagen nicht mehr gegeben sind. Soweit zwischen Vertragsschluss und vereinbartem Lieferdatum mehr als vier Monate liegen und bei Vertragsschluss nichts Anderweitiges vereinbart wurde, gelten unsere zur Zeit der Lieferung oder Bereitstellung maßgebenden Preise.

Wir behalten uns vor, Rohmaterialzuschläge im Falle von Preiserhöhungen im Rohstoffbereich (Stahl, Kunststoff etc.) nach Fertigstellung unseres Kataloges entsprechend weiter zu berechnen. Daher können sich im einzelnen Falle die Artikelpreise entsprechend verändern. Die Preisgültigkeit beträgt nach Erscheinen eines Kataloges mindestens 1 Jahr bzw. besitzen die Preise Gültigkeit bis zum Erscheinen einer neuen Preisliste. Unsere Preise verstehen sich „ab Werk". Zahlungsweise für das Ausland durch unwiderrufliches Akkreditiv.

Zahlungsbedingungen
10 Tage nach Rechnungsdatum 2 % Skonto, 30 Tage nach Rechnungsdatum netto. Bei Zahlungsverzug 1 % Zinsen per Monat ab dem 31. Tag nach Rechnungsdatum. Lieferungen an uns unbekannte Firmen erfolgen gegen Nachnahme oder gegen Vorkasse. Bei durch Zahlungsverzug erforderlich werdenden gerichtlichen Maßnahmen sowie außergerichtlichen Inkassokosten sind wir berechtigt, den Schuldner zu belasten. Kleinstaufträge unter 25,- Euro ohne MwSt. bedingen einen Bearbeitungs-Zuschlag von 10,- Euro netto. Lieferungen mit einem Warenwert unter 50,- Euro sind nicht Skonto berechtigt.

Bei Abholungen werden folgende Verpackungskosten erhoben: unter 50,- Euro Warenwert: 5,- Euro, unter 200,- Euro Warenwert: 10,- Euro, ab 200,- Euro Warenwert: 25,- Euro.

Haftung/Mängelrüge
Unsere Haftung erstreckt sich auf einwandfreie handwerkliche Verarbeitung, Verwendung zweckentsprechender Werkstoffe sowie standfeste und haltbare Konstruktion. Eventuell auftretende Mängel müssen sofort, spätestens innerhalb von 3 Tagen nach Erhalt der Ware bzw. nach Entdeckung des Mangels, wenn dieser sich erst später zeigt, angezeigt werden, sofern der Käufer ein Kaufmann ist. Andernfalls gilt die Ware als genehmigt. Soweit kein Verbrauchsgüterkauf vorliegt, werden wir kostenlos nachbessern oder kostenlos Ersatz liefern. Liegt ein Verbrauchsgüterkauf vor, kann der Käufer bei berechtigten Beanstandungen nach seiner Wahl Nachbesserung oder Nachlieferung verlangen. Ein Rücktritts- oder Minderungsanspruch und/oder ein Schadensersatzanspruch ist nur gegeben, wenn nach unserer Entscheidung Nachbesserungen nicht erfolgen können, nicht möglich oder unzumutbar sind oder eine Ersatzlieferung nicht erfolgen kann oder die Frist dafür nicht eingehalten ist oder eine uns gestellte angemessene Nachfrist durch unser Verschulden nicht eingehalten ist. Schlägt die Nachbesserung oder die Nachlieferung endgültig fehl, kann der Käufer Herabsetzung der Vergütung oder nach seiner Wahl Rückgängigmachung des Vertrages und/oder Schadensersatz verlangen.

Gewährleistung
Es gelten die gesetzlichen Bestimmungen.

Garantie
Hölzer: für Douglasienhölzer unter Verwendung von Pfostenschuhen übernehmen wir eine Garantie von 10 Jahren, für Querträger und Kopfbalken eine Garantie von 5 Jahren. Direkt verbaute Holzpfosten besitzen eine Garantie von 3 Jahren. Alle Garantiezeiten gelten auf Bruch und Durchfaulen.

Stahlpfosten: feuerverzinkte Stahlpfosten besitzen eine Garantie von 15 Jahren gegen Durchrostung. Ausgenommen sind witterungsbedingte, kosmetische Mängel oder Verfärbungen (z. B. Oberflächenkorrosion, Weißrost o. Ä.) sowie korrosionsbedingte Schäden durch Salzwasser bei küstennahen Installationen oder durch chlorhaltiges Wasser.

Auf alle anderen Teile (ausgenommen Verschleißteile) gewähren wir 5 Jahre Garantie gegen Bruch und Materialfehler. Unsere Garantie wird in dem Umfang übernommen, wie unter Punkt Haftung beschrieben. Die Garantie erstreckt sich nicht auf Teile, die kurzfristiger Abnutzung unterliegen (Verschleißteile).

Die gesetzlichen Gewährleistungsrechte des Käufers bleiben hiervon unberührt. Ausgenommen von der Garantie sind Schäden, die auf mutwillige Zerstörung (Vandalismus), unsachgemäßen Einbau, mangelhafte Wartung oder natürliche Abnutzung zurückzuführen sind.

Es ist zwingend notwendig, dass unsere Montage- und Wartungsanweisungen befolgt werden.

Liefertermin
Seitens des Käufers vorgeschriebene Lieferfristen und deren Annahme bedeuten kein Lieferversprechen. Aus Überschreiten der Lieferfristen können Ersatzansprüche nicht hergeleitet werden. Höhere Gewalt, auch Streiks bei uns oder unseren Vorlieferanten, befreien von Lieferverpflichtungen. Wird die Lieferung nicht möglich, so verlängert sich bei Vorliegen der oben aufgeführten Umstände die Lieferfrist in angemessenem Umfang.

Eigentumsvorbehalt
Allen Verkäufen liegt §449 BGB zugrunde. Alle von uns gelieferten Waren bleiben bis zur restlosen Tilgung der Kontokorrentforderungen unser Eigentum. Wird die Ware vor Bezahlung weiterverkauft, so gilt an deren Stelle die Kaufpreisforderung als an uns abgetreten. Pfändungen und jede andere Beeinträchtigung unseres Eigentumsrechtes sind sofort anzuzeigen.

Erfüllungsort
Erfüllungsort für Lieferungen und Zahlungen ist Aßlar-Berghausen. Als Gerichtsstand gilt durch die Auftragserteilung und Auftragsannahme für beide Teile das Amtsgericht Wetzlar/Landgericht Limburg als vereinbart, sofern der Käufer ein eingetragener Kaufmann, ein Kaufmann kraft Gesetzes, eine juristische Person des öffentlichen Rechtes oder ein öffentlich-rechtliches Sondervermögen ist. Es gilt deutsches Recht unter Ausschluss des UN-Kaufrechts.

Sonstige Vereinbarungen
Sollten einzelne Bestimmungen der Verkaufs- und Lieferbedingungen ganz oder teilweise unwirksam sein oder werden, so wird die Gültigkeit der übrigen Bedingungen dadurch nicht berührt.

Die Lieferungen erfolgen jeweils „frei Bordsteinkante". Das Abladen und die zugehörigen Hilfsmittel bzw. Hilfskräfte müssen vom Auftraggeber organisiert werden. Auf Anfrage können wir separat die Durchführung der Abladung gegen Aufpreis mit anbieten.

DAS ORIGINAL –
MEHR ALS EINE SCHAUKEL

Im Original HUCK Vogelnest® steckt mehr als Spielspaß – es steht für Sicherheit, Langlebigkeit und echtes Handwerk made in Germany.
TÜV-geprüft, wartungsfrei und gebaut für Generationen.
Denn nur das Original verbindet Spielfreude mit maximaler Sicherheit.

4650
Original HUCK Vogelnest®

„Mehr als 30 Jahre Erfahrung, über 100.000 verkaufte Vogelnester – Qualität, die man spürt."

Valentin Huck, CEO

Druckprodukt mit finanziellem Klimabeitrag
ClimatePartner.com/53323-2508-1004

www.blauer-engel.de/uz195
• ressourcenschonend und umweltfreundlich hergestellt
• emissionsarm gedruckt
• aus 100 % Altpapier
RG4
Dieses Druckerzeugnis ist mit dem Blauen Engel ausgezeichnet.

HUCK Seiltechnik GmbH
Dillerberg 3
D-35614 Aßlar-Berghausen
Zentrale +49 6443 8311-0
seiltechnik@huck.net
www.huck-seiltechnik.de

GESCHÄFTSLEITUNG
Valentin Huck
Stefan Huck
Wolfgang Keiner

VERKAUF

Ria Gaidartzi	+49 6443 8311-63 · ria.gaidartzi@huck.net
Roman Gerth	+49 6443 8311-61 · roman.gerth@huck.net
Nadja Jakob	+49 6443 8311-97 · nadja.jakob@huck.net
Sven Käbisch	+49 6443 8311-71 · sven.kaebisch@huck.net
Jasmin Dürer	+49 6443 8311-55 · jasmin.duerer@huck.net
Ingo Lepper	+49 6443 8311-76 · ingo.lepper@huck.net
Luisa Martin	+49 6443 8311-72 · luisa.martin@huck.net
Andreas Rossmeisl	+49 6443 8311-86 · andreas.rossmeisl@huck.net

Design & Satz: www.provinzglueck.com